Pascal

N_2 gas springs

パスカル N_2 ガススプリング

www.pascaleng.co.jp

Pascal N2 gas springs

パスカルは国内唯一のガススプリングメーカーです

ガススプリング モデル一覧 → 3 ～ 6 ページ
model DNK と model DNRの違い → 7 ～ 8 ページ
model DNK → 9 ～ 16 ページ
model DNR → 17 ～ 25 ページ
model DNP → 27 ～ 34 ページ
model DNA → 35 ～ 42 ページ
ガススプリング 取扱注意事項 → 43 ～ 44 ページ
マイクロホースシステム → 45 ～ 75 ページ
ガス充填・排出機器 → 76 ～ 79 ページ

model DNK

スタンダードモデル

model DNK4200-50

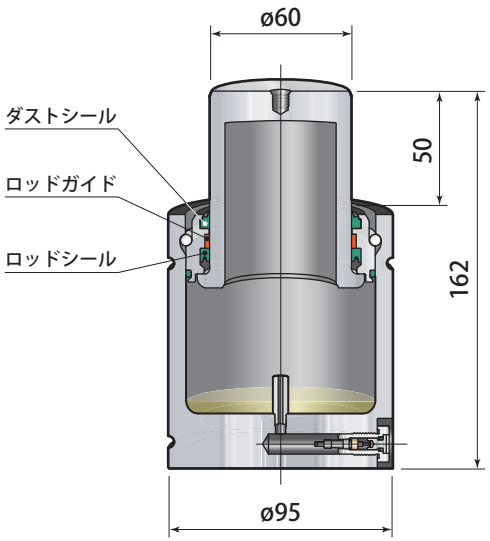

ロッドシール　ロッドガイド

初期荷重 42.4 kN

model DNR

コンパクトモデル

model DNR4200-50

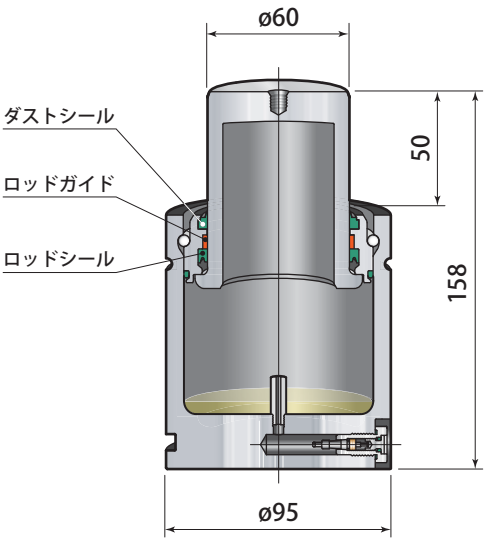

ロッドシール　ロッドガイド

初期荷重 42.4 kN

model DNK と DNR との違いは → 7、8 ページ を参照してください。

model DNP

ハイパワー・ショートストロークモデル

model DNP4700-25

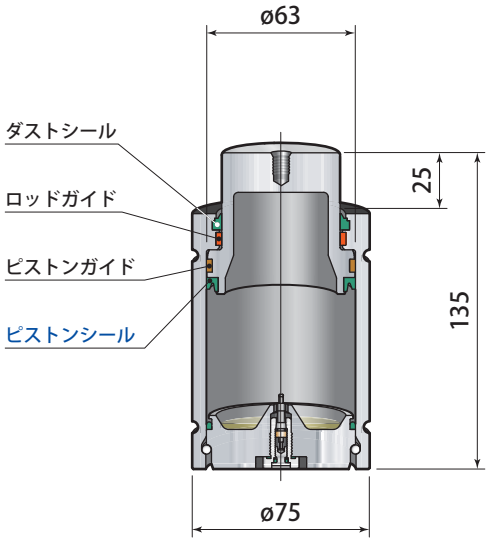

ピストンシール　ピストン＆ロッドガイド

初期荷重 46.8 kN

model DNA

ロングストロークモデル

カムの戻しやエジェクタプレートの早戻しに

model DNA3000-200

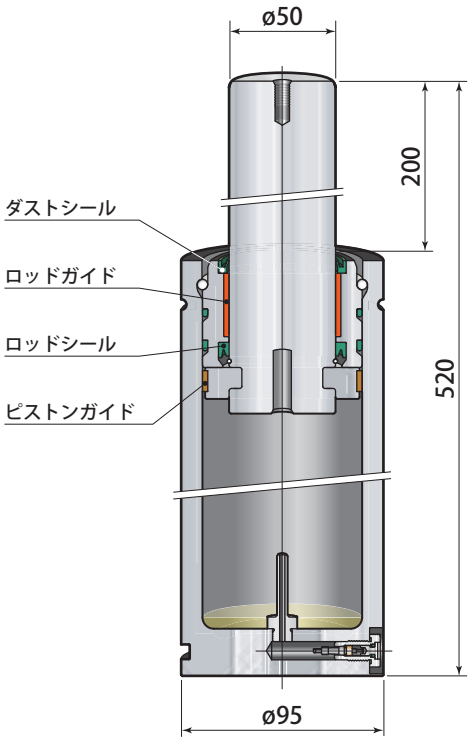

ロッドシール　ピストン＆ロッドガイド

初期荷重 29.5 kN

型 式 ・ 構 造	サイズ	シリンダ径 mm	初期荷重 kN				
				6	10	13	16
model **DNK** → 9 ページ スタンダードモデル 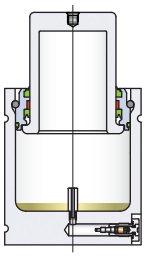	0350	32	3.62		60	66	72
	0500	38	4.71		60	66	72
	0750	45	7.36			73	79
	1000	50	9.24			78	84
	1500	63	15.3			78	84
	2400	75	23.9				91
	4200	95	42.4				94
	6600	120	66.3				104
	9500	150	95.4				
model **DNR** → 17 ページ コンパクトモデル 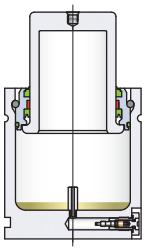	0350	32	3.62		50	56	62
	0500	38	4.71		50	56	62
	0750	45	7.36		52	58	64
	1000	50	9.24			64	70
	1500	63	15.3			70	76
	2400	75	23.9				77
	4200	95	42.4				90
	6600	120	66.3				100
	9500	150	95.4				
model **DNP** → 27 ページ ハイパワー ショートストロークモデル 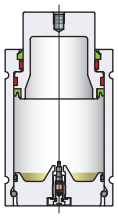	0420	25	4.71	56	70		91
	1000	38	10.6	61	78		100
	1800	50	18.8	66	80		106
	4700	75	46.8		80		106
	7500	95	75.4		90		116
	11800	120	117.8		100		126
	18300	150	184.1		110		136
model **DNA** → 35 ページ ロングストロークモデル 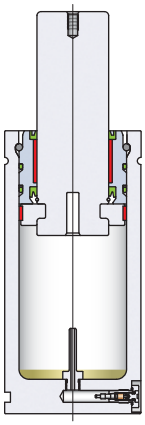	0250	38	2.65				
	0500	45	4.71				
	0750	50	7.36				
	1500	75	15.3				
	3000	95	29.5				
	5000	120	49.8				

ガススプリング 仕様一覧

全高 mm															配管ポート	
ストローク mm															ネジサイズ	ページ
19	25	32	38	40	50	63 ※1	75	80	100	125	160	200	250	300		
78	90	104	116		140	166	190	200	240	290					M6	→67
78	90	104	116		140	166	190	200	240	290						
85	97	111	123		147	173	197	207	247	297					G1/8	→52～60
90	102	116	128		152	178	202	212	252	302						
90	102	116	128		152	178	202	212	252	302						
97	109	123	135		159	185	209	219	259	309						
100	112	126	138		162	188	212	222	262	312						
110	122	136	148		172	198	222	232	272	322						
116	128	142	154		178	204	228	238	278	328						
68	80	94	106		130	156	180	190	230	280					M6	→67
68	80	94	106		130	156	180	190	230	280						
70	82	96	108		132	158	182	192	232	282						
76	88	102	114		138	164	188	198	238	288						
82	94	108	120		144	170	194	204	244	294						
83	95	109	121		145	171	195	205	245	295						
96	108	122	134		158	184	208	218	258	308					G1/8	→52～60
106	118	132	144		168	194	218	228	268	318						
116	128	142	154		178	204	228	238	278	328						
	120														—	
	135	167		195	230											
	135	162		190	220											
	135	167		200	240											
	145															
	155															
	165															
	100				150	177		210	250						G1/8	→52～60
	135				185	212		245	285	335	405					
								255	295	345	415	495	595	695		
											430	510				
											440	520				
											460	540				

※ 1: model DNA のストロークは 63.5 mm です。

model DNKと model DNRは、ガススプリングの取付ネジ深さが違います。

model **DNK**

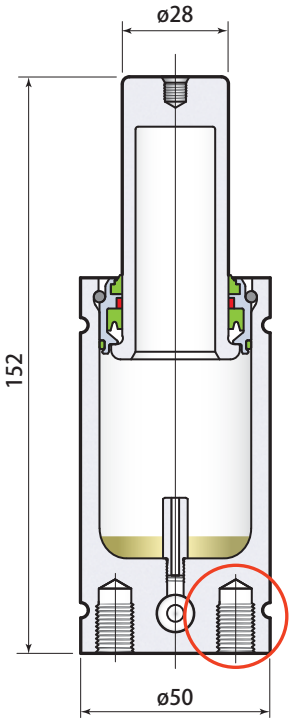

model DNK1000-50

model **DNR**

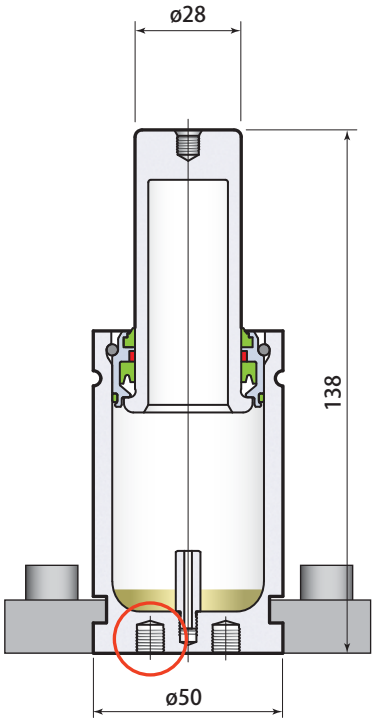

model DNR1000-50

底面ボルトネジサイズ

型　　式	ネジサイズ
DNK0350	2-M6　深さ 11
DNK0500	
DNK0750	2-M8　深さ 16
DNK1000	2-M10 深さ 16
DNK1500	2-M8　深さ 16
	4-M8　深さ 16
DNK2400	4-M12 深さ 16
DNK4200	
DNK6600	
DNK9500	

フランジ固定を推奨するモデル

型　　式	ネジサイズ
DNR0350	2-M6　深さ 6
DNR0500	
DNR0750	2-M8　深さ 6
DNR1000	
DNR1500	
DNR2400	4-M8　深さ 6

確実な底面取付けができるモデル

型　　式	ネジサイズ
DNR4200	4-M8　深さ 13
DNR6600	4-M10 深さ 13
DNR9500	4-M10 深さ 16

model DNKと model DNRは、配管ポートサイズが違います。

model **DNK**

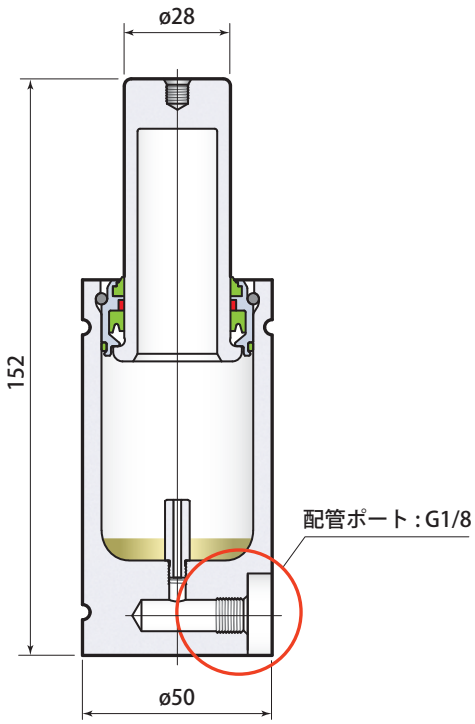

model DNK1000-50

model **DNR**

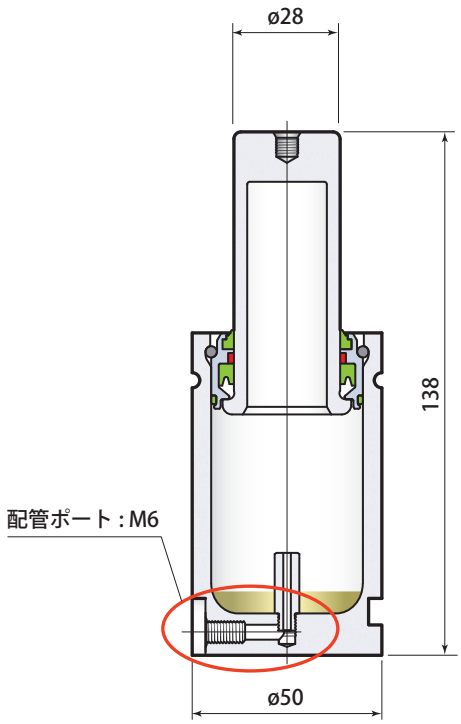

model DNR1000-50

配管ポートサイズ

型　　式	ネジサイズ
DNK0350	M6 ネジ
DNK0500	
DNK0750	G1/8 ネジ
DNK1000	
DNK1500	
DNK2400	
DNK4200	
DNK6600	
DNK9500	

配管ポートサイズ

型　　式	ネジサイズ
DNR0350	M6 ネジ
DNR0500	
DNR0750	
DNR1000	
DNR1500	
DNR2400	
DNR4200	G1/8 ネジ
DNR6600	
DNR9500	

● model DNR2400以下の小さいモデルはシリンダ底面厚みが薄いため、アダプタを使用する場合は金型の干渉部分を削除する必要があります。詳細は、お問合せください。

model DNK

Pascal
DNK6600
Pascal
DNK4200

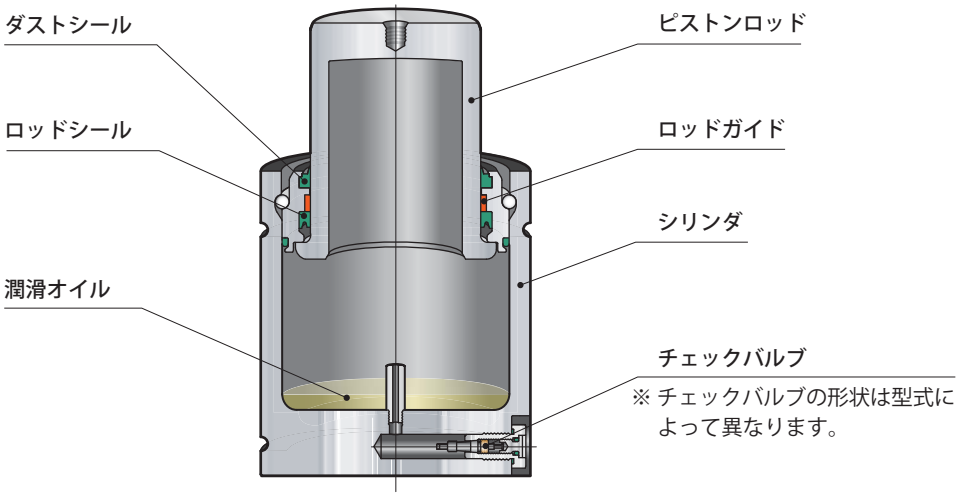
ダストシール
ロッドシール
潤滑オイル
ピストンロッド
ロッドガイド
シリンダ
チェックバルブ
※ チェックバルブの形状は型式によって異なります。

ガススプリング型式

DNK 1500 – 50 FC 15

1 サイズ
2 ストローク S (mm)
3 フランジ取付方法
4 ガス充填圧力 (MPa) / 配管方法

1 サイズ

詳細は → **11、12 ページ** を参照してください。

0350　0500　0750　1000　1500　2400　4200　6600　9500

2 ストローク S

詳細は → **11、12 ページ** を参照してください。

10 ：10 mm ～ 125：125 mm

3 フランジ取付方法

詳細は → **13 ～ 16 ページ** を参照してください。

FC ：FCフランジ　FS ：FSフランジ　BK ：BKフランジ　BL ：BLフランジ　BF ：フランジなし

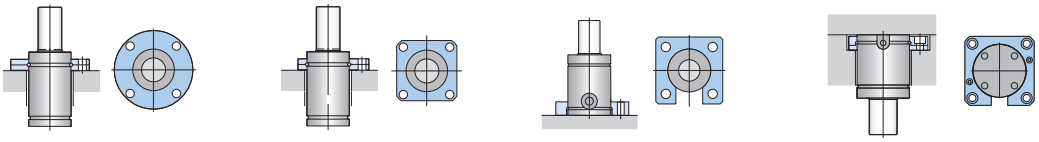

4 ガス充填圧力 (MPa) / 配管方法

単体で使用する場合、推奨ガス充填圧力からガス充填圧力を選定し記入してください。
（推奨ガス充填圧力以外の場合は、小数第一位までの圧力を指定してください。）

3.4：3.4 MPa
～
15：15 MPa

推奨ガス充填圧力：3.4　6.9　10.3　13.7　15　18 ※

ガス充填圧力範囲：3.4 ～ 15MPa (20℃) ※ DNK0350のみ3.4 ～ 18MPa

- T ：配管型で使用する場合、記号 -T を記入してください。(国内・海外共通) (配管型の場合、ガス充填圧力は指定不要です。)
チェックバルブは取外して出荷します。

- OS ：単体で使用するガススプリングで、ガスを充填せずに出荷する場合、記号 -OS を記入してください。

型　式		ストローク S mm	初期荷重 kN	最大荷重 kN	圧縮比	質量 kg	L mm	H mm	外形寸法 mm
DNK0350-	10	10	3.62	5.86	1.62	0.2	60	50	K = 16　N = 2 D = 32　Z = 12.5 E = 5　P = M6 深さ 5 J = 1 配管ポート = M6
	13	13	3.62	5.71	1.58	0.3	66	53	
	16	16	3.62	5.63	1.56	0.3	72	56	
	19	19	3.62	5.58	1.54	0.3	78	59	
	25	25	3.62	5.52	1.52	0.3	90	65	
	32	32	3.62	5.48	1.51	0.3	104	72	
	38	38	3.62	5.46	1.51	0.3	116	78	
	50	50	3.62	5.43	1.50	0.4	140	90	
	63	63	3.62	5.41	1.49	0.4	166	103	
	75	75	3.62	5.40	1.49	0.4	190	115	
	80	80	3.62	5.40	1.49	0.5	200	120	
	100	100	3.62	5.39	1.49	0.5	240	140	
	125	125	3.62	5.38	1.49	0.6	290	165	
DNK0500-	10	10	4.71	8.00	1.70	0.3	60	50	K = 20　N = 2 D = 38　Z = 12.5 E = 5　P = M6 深さ 5 J = 1 配管ポート = M6
	13	13	4.71	8.03	1.70	0.4	66	53	
	16	16	4.71	7.87	1.67	0.4	72	56	
	19	19	4.71	7.77	1.65	0.4	78	59	
	25	25	4.71	7.65	1.62	0.4	90	65	
	32	32	4.71	7.58	1.61	0.4	104	72	
	38	38	4.71	7.54	1.60	0.5	116	78	
	50	50	4.71	7.49	1.59	0.5	140	90	
	63	63	4.71	7.45	1.58	0.6	166	103	
	75	75	4.71	7.43	1.58	0.6	190	115	
	80	80	4.71	7.43	1.58	0.7	200	120	
	100	100	4.71	7.41	1.57	0.8	240	140	
	125	125	4.71	7.39	1.57	0.9	290	165	
DNK0750-	13	13	7.36	11.5	1.56	0.5	73	60	K = 25　N = 2 D = 45　Z = 15.5 E = 5　P = M6 深さ 5 J = 1 配管ポート = G1/8(BSPP)
	16	16	7.36	11.5	1.56	0.6	79	63	
	19	19	7.36	11.4	1.55	0.6	85	66	
	25	25	7.36	11.4	1.55	0.6	97	72	
	32	32	7.36	11.4	1.55	0.7	111	79	
	38	38	7.36	11.4	1.55	0.7	123	85	
	50	50	7.36	11.3	1.54	0.7	147	97	
	63	63	7.36	11.3	1.54	0.8	173	110	
	75	75	7.36	11.3	1.54	0.9	197	122	
	80	80	7.36	11.3	1.54	0.9	207	127	
	100	100	7.36	11.3	1.54	1.0	247	147	
	125	125	7.36	11.3	1.54	1.1	297	172	
DNK1000-	13	13	9.24	14.2	1.54	0.7	78	65	K = 28　N = 3 D = 50　Z = 15.5 E = 11.4　P = M6 深さ 5 J = 2 配管ポート = G1/8(BSPP)
	16	16	9.24	14.3	1.55	0.7	84	68	
	19	19	9.24	14.4	1.56	0.8	90	71	
	25	25	9.24	14.5	1.57	0.8	102	77	
	32	32	9.24	14.6	1.58	0.9	116	84	
	38	38	9.24	14.7	1.59	0.9	128	90	
	50	50	9.24	14.8	1.60	1.0	152	102	
	63	63	9.24	14.8	1.60	1.1	178	115	
	75	75	9.24	14.9	1.61	1.2	202	127	
	80	80	9.24	14.9	1.61	1.2	212	132	
	100	100	9.24	14.9	1.61	1.4	252	152	
	125	125	9.24	14.9	1.61	1.6	302	177	
DNK1500-	13	13	15.3	23.4	1.53	1.1	78	65	K = 36　N = 3 D = 63　Z = 19 E = 11.4　P = M6 深さ 5 J = 2 配管ポート = G1/8(BSPP)
	16	16	15.3	23.7	1.55	1.2	84	68	
	19	19	15.3	24.0	1.57	1.3	90	71	
	25	25	15.3	24.3	1.59	1.3	102	77	
	32	32	15.3	24.6	1.61	1.4	116	84	
	38	38	15.3	24.7	1.61	1.5	128	90	
	50	50	15.3	24.9	1.63	1.6	152	102	
	63	63	15.3	25.0	1.63	1.8	178	115	
	75	75	15.3	25.1	1.64	1.9	202	127	
	80	80	15.3	25.1	1.64	2.0	212	132	
	100	100	15.3	25.2	1.65	2.2	252	152	
	125	125	15.3	25.3	1.65	2.6	302	177	
DNK2400-	16	16	23.9	34.7	1.45	1.8	91	75	K = 45　N = 3 D = 75　Z = 21 E = 11.4　P = M6 深さ 5 J = 2.5 配管ポート = G1/8(BSPP)
	19	19	23.9	35.2	1.47	1.8	97	78	
	25	25	23.9	36.0	1.51	1.9	109	84	
	32	32	23.9	36.6	1.53	2.0	123	91	
	38	38	23.9	36.9	1.54	2.1	135	97	
	50	50	23.9	37.4	1.56	2.3	159	109	
	63	63	23.9	37.7	1.58	2.5	185	122	
	75	75	23.9	37.9	1.59	2.7	209	134	
	80	80	23.9	38.0	1.59	2.7	219	139	
	100	100	23.9	38.2	1.60	3.0	259	159	
	125	125	23.9	38.4	1.61	3.4	309	184	

型　式		ストローク S mm	初期荷重 kN	最大荷重 kN	圧縮比	質量 kg	L mm	H mm	外形寸法 mm
DNK4200-	16	16	42.4	62.7	1.48	3.0	94	78	K = 60　N = 3 D = 95　Z = 24 E = 11.4　P = M8 深さ 6 J = 2.5 配管ポート＝G1/8(BSPP)
	19	19	42.4	64.0	1.51	3.1	100	81	
	25	25	42.4	65.6	1.55	3.2	112	87	
	32	32	42.4	66.9	1.58	3.4	126	94	
	38	38	42.4	67.7	1.60	3.6	138	100	
	50	50	42.4	68.8	1.62	3.9	162	112	
	63	63	42.4	69.6	1.64	4.2	188	125	
	75	75	42.4	70.1	1.65	4.5	212	137	
	80	80	42.4	70.2	1.66	4.6	222	142	
	100	100	42.4	70.7	1.67	5.1	262	162	
	125	125	42.4	71.2	1.68	5.7	312	187	
DNK6600-	16	16	66.3	92.2	1.39	5.5	104	88	K = 75　N = 3 D = 120　Z = 25.5 E = 11.4　P = M8 深さ 6 J = 2.5 配管ポート＝G1/8(BSPP)
	19	19	66.3	94.2	1.42	5.7	110	91	
	25	25	66.3	97.7	1.47	6.0	122	97	
	32	32	66.3	100.3	1.51	6.2	136	104	
	38	38	66.3	102.0	1.54	6.5	148	110	
	50	50	66.3	104.4	1.58	7.0	172	122	
	63	63	66.3	106.1	1.60	7.5	198	135	
	75	75	66.3	107.2	1.62	8.0	222	147	
	80	80	66.3	107.6	1.62	8.2	232	152	
	100	100	66.3	108.9	1.64	9.0	272	172	
	125	125	66.3	109.9	1.66	10.1	322	197	
DNK9500-	19	19	95.4	130.8	1.37	9.6	116	97	K = 90　N = 3 D = 150　Z = 27.5 E = 11.4　P = M8 深さ 6 J = 2.5 配管ポート＝G1/8(BSPP)
	25	25	95.4	135.5	1.42	10.0	128	103	
	32	32	95.4	138.9	1.46	10.4	142	110	
	38	38	95.4	141.0	1.48	10.8	154	116	
	50	50	95.4	144.2	1.51	11.5	178	128	
	63	63	95.4	146.5	1.54	12.3	204	141	
	75	75	95.4	148.0	1.55	13.1	228	153	
	80	80	95.4	148.5	1.56	13.4	238	158	
	100	100	95.4	150.1	1.57	14.6	278	178	
	125	125	95.4	151.5	1.59	16.1	328	203	

● 初期荷重・最大荷重は、ガス充填圧力15MPa（20℃）時の荷重です。（model DNK0350のみ18MPa）

シリンダベース

DNK0350～DNK1000　　DNK1500　　DNK2400～DNK9500

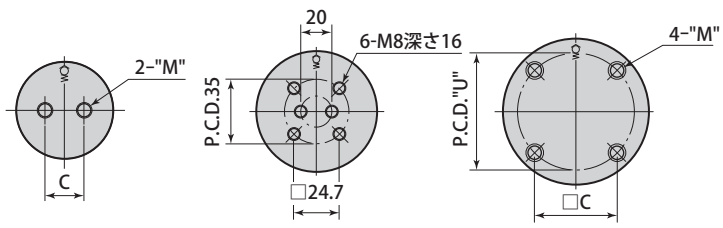

mm

型　式	C	M
DNK0350	20	M6　深さ 11
DNK0500	25	M6　深さ 11
DNK0750	20	M8　深さ 16
DNK1000	31.8	M10 深さ 16

mm

型　式	C	U	M
DNK2400	38.1	53.8	M12 深さ 16
DNK4200	53.9	76.2	M12 深さ 16
DNK6600	57.1	80.8	M12 深さ 16
DNK9500	70.7	100	M12 深さ 16

外形寸法図

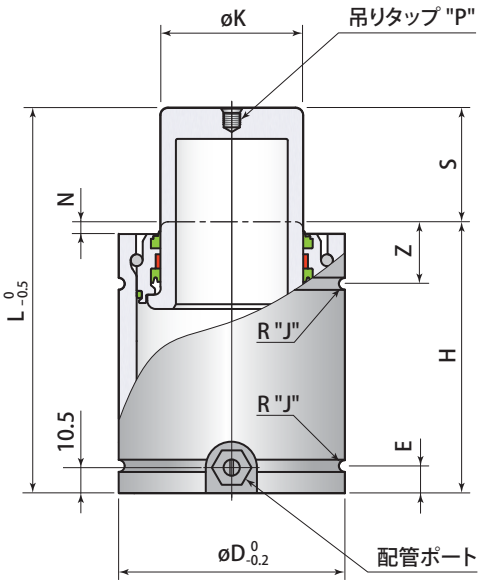

⚠ ストローク選定時の注意

ガススプリングは、できるだけフルストローク近くまで 使用してください。
シリンダ内のオイル潤滑が良くなり、耐久性が向上します。

フランジ型式

DJF 063 − FC

1 フランジサイズ

032　075
038　095
045　120
050　150
063

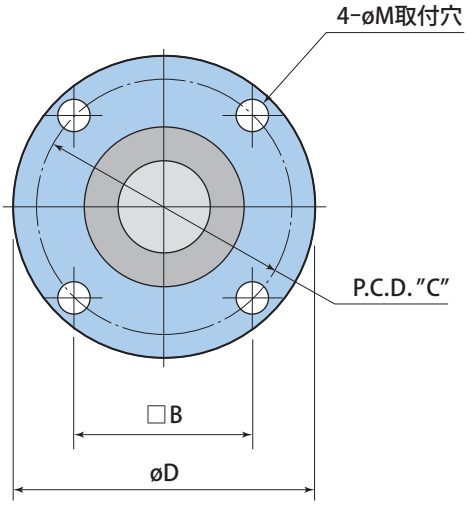

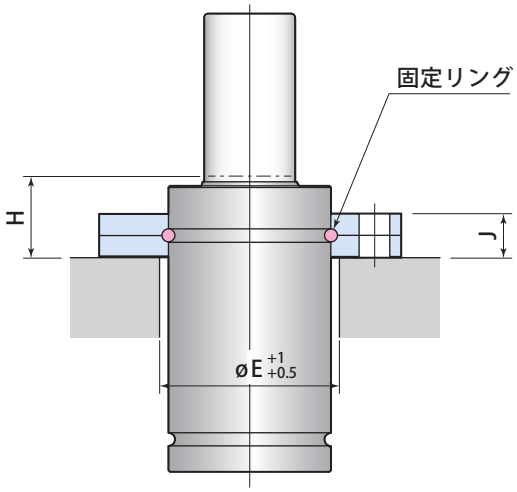

● FC フランジはフランジ本体で荷重を受けることができます。（荷重はフランジ取付部全面で受けてください。）

mm

ガススプリング型式	フランジ型式	B	C	D	E	H	J	M	フランジ質量
DNK0350	DJF032-FC	35	49.5	60	32	17	9	6.8	0.13 kg
DNK0500	DJF038-FC	40	56.5	68	38	17	9	6.8	0.17 kg
DNK0750	DJF045-FC	50	70.7	86	45	22	13	9	0.40 kg
DNK1000	DJF050-FC	56.5	80	95	50	22	13	9	0.50 kg
DNK1500	DJF063-FC	73.5	104	122	63	27	16	11	1.03 kg
DNK2400	DJF075-FC	73.5	104	122	75	29	16	11	0.88 kg
DNK4200	DJF095-FC	92	130	150	95	33	18	14	1.44 kg
DNK6600	DJF120-FC	109.5	155	175	120	36	21	14	2.03 kg
DNK9500	DJF150-FC	138	195	220	150	41	27	18	4.13 kg

● フランジ取付ボルトは付属しません。

フランジ型式

DJF 063 − FS

1 フランジサイズ

032　075
038　095
045　120
050　150
063

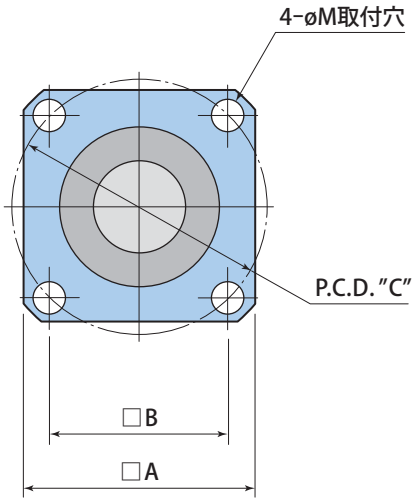

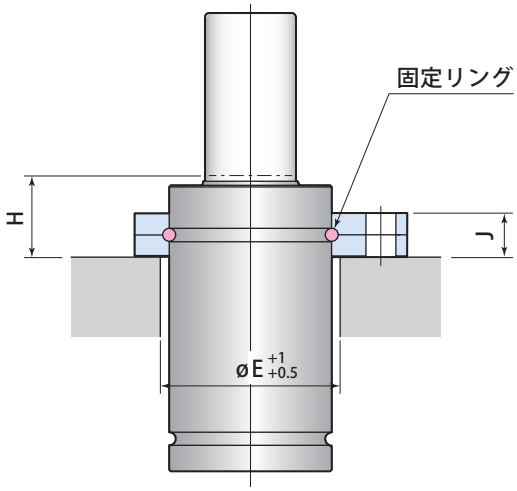

● FS フランジはフランジ本体で荷重を受けることができます。（荷重はフランジ取付部全面で受けてください。）

mm

ガススプリング型式	フランジ型式	A	B	C	E	H	J	M	フランジ質量
DNK0350	DJF032-FS	45	35	49.5	32	17	9	6.8	0.10 kg
DNK0500	DJF038-FS	52	40	56.5	38	17	9	6.8	0.12 kg
DNK0750	DJF045-FS	64	50	70.7	45	22	13	9	0.25 kg
DNK1000	DJF050-FS	70	56.5	80	50	22	13	9	0.30 kg
DNK1500	DJF063-FS	90	73.5	104	63	27	16	11	0.60 kg
DNK2400	DJF075-FS	90	73.5	104	75	29	16	11	0.44 kg
DNK4200	DJF095-FS	110	92	130	95	33	18	14	0.65 kg
DNK6600	DJF120-FS	130	109.5	155	120	36	21	14	0.85 kg
DNK9500	DJF150-FS	162	138	195	150	41	27	18	1.60 kg

● フランジ取付ボルトは付属しません。

2014年度より、2ピース構造の新型BKフランジを販売開始しました。
（3ピース構造の旧型BUフランジとは、外形寸法が同じで取付互換性があります。）

フランジ型式

DJF 063 − BK

1 フランジサイズ

032　075
038　095
045　120
050　150
063

DNK0350
DNK0500
DNK0750

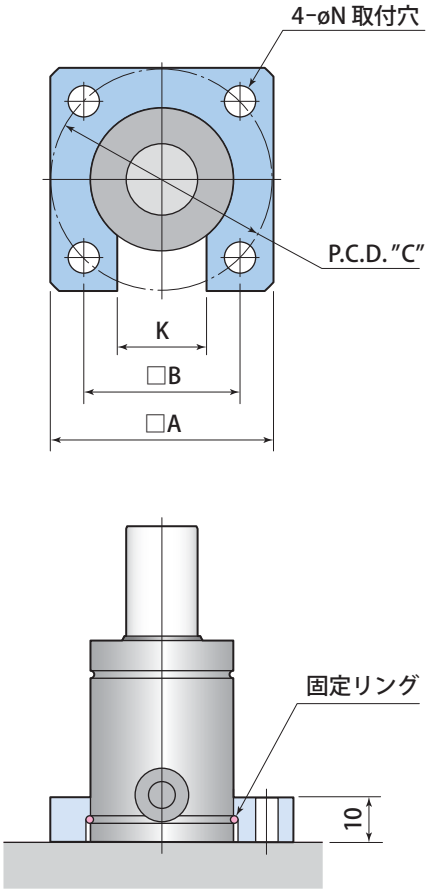

DNK1000　DNK4200
DNK1500　DNK6600
DNK2400　DNK9500

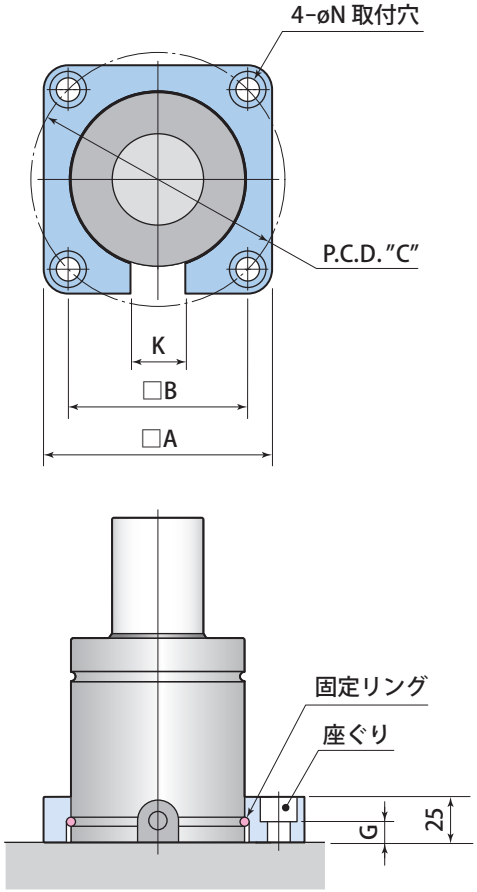

● 荷重はガススプリング底面で受けてください。

mm

ガススプリング型式	フランジ型式	A	B	C	G	K	N	フランジ質量
DNK0350	DJF032-BK	50	35	49.5	—	20	6.8	0.11 kg
DNK0500	DJF038-BK	55	40	56.5	—	25	6.8	0.12 kg
DNK0750	DJF045-BK	70	50	70.7	—	25	9	0.21 kg
DNK1000	DJF050-BK	75	53.9	76.2	14.5	30	11	0.50 kg
DNK1500	DJF063-BK	100	73.5	104	14.5	30	11	1.10 kg
DNK2400	DJF075-BK	100	76.2	107.8	12.5	30	14	0.81 kg
DNK4200	DJF095-BK	125	98.3	139	12.5	30	14	1.40 kg
DNK6600	DJF120-BK	140	114.3	161.6	12.5	30	14	1.40 kg
DNK9500	DJF150-BK	175	139.7	197.6	8.5	30	18	2.10 kg

● フランジ取付ボルトは付属しません。

フランジ型式

DJF 063 − BL

1 フランジサイズ

050　095
063　120
075　150

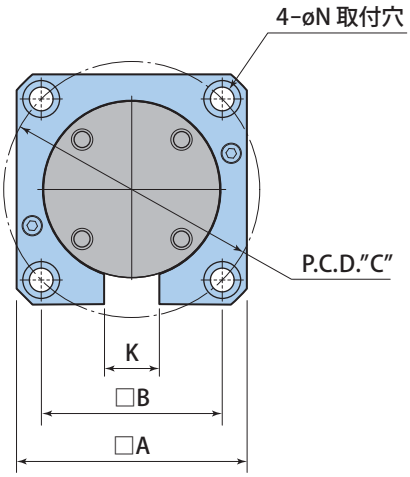

⚠ 掘込深さ寸法を厳重に管理してください。

ガススプリング底面とプレススライドに隙間があると、荷重がフランジ取付ボルトにかかり、ボルトの緩みや破損の原因となります。
(BLフランジは他社の相当品とは掘込深さが異なるため、互換性がありません。)

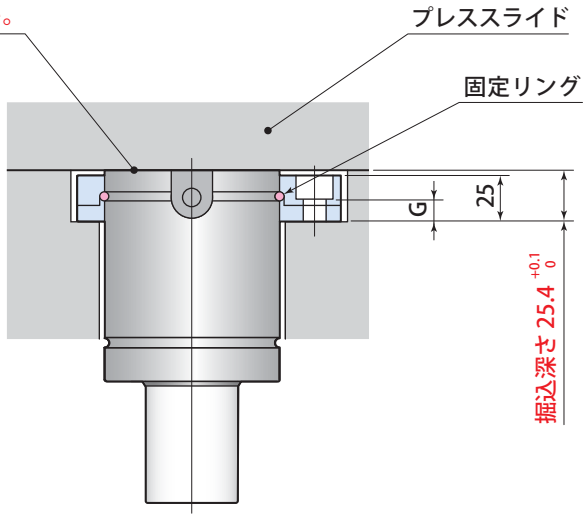

● 荷重はガススプリング底面で受けてください。

mm

ガススプリング型式	フランジ型式	A	B	C	G	K	N	フランジ質量
DNK1000	DJF050-BL	75	53.9	76.2	14.5	30	11	0.50 kg
DNK1500	DJF063-BL	100	73.5	104	14.5	30	11	1.10 kg
DNK2400	DJF075-BL	100	76.2	107.8	12.5	30	14	0.81 kg
DNK4200	DJF095-BL	125	98.3	139	12.5	30	14	1.40 kg
DNK6600	DJF120-BL	140	114.3	161.6	12.5	30	14	1.40 kg
DNK9500	DJF150-BL	175	139.7	197.6	8.5	30	18	2.10 kg

● フランジ取付ボルトは付属しません。

model DNR

Pascal
DNR6600
N2 GAS SPRING
Pascal
DNR2400
Pascal
DNR1500
Pascal
DNR4200
N2 GAS SPRING

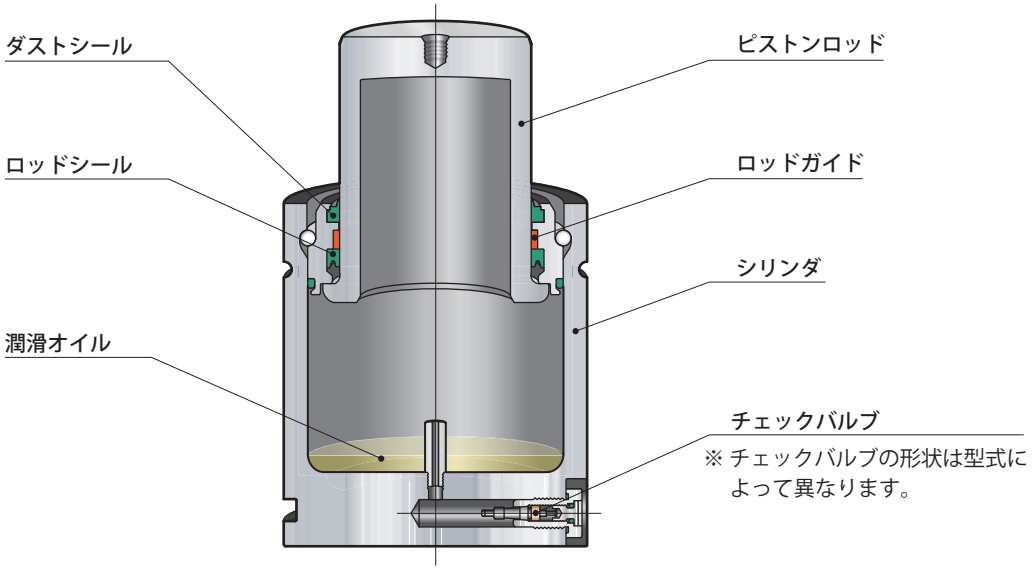
ダストシール
ロッドシール
潤滑オイル
ピストンロッド
ロッドガイド
シリンダ
チェックバルブ
※ チェックバルブの形状は型式によって異なります。

ガススプリング型式

DNR 1500 – 50 FC 15

1 サイズ
2 ストローク S (mm)
3 フランジ取付方法
4 ガス充填圧力 (MPa) / 配管方法

1 サイズ

詳細は → **19、20 ページ** を参照してください。

0350　0500　0750　1000　1500　2400　4200　6600　9500

2 ストローク S

詳細は → **19、20 ページ** を参照してください。

10 ：10 mm ～ 125：125 mm

3 フランジ取付方法

詳細は → **21 ～ 25 ページ** を参照してください。

FC ：FCフランジ　FS ：FSフランジ　SC ：SCフランジ　KA ：KAフランジ　KB ：KBフランジ　BF ：フランジなし

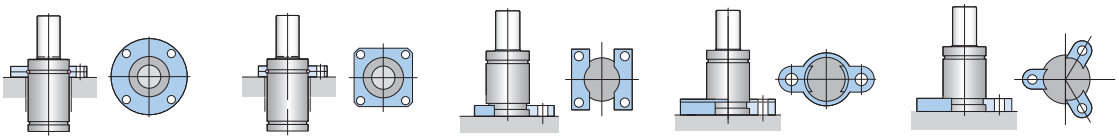

4 ガス充填圧力 (MPa) / 配管方法

単体で使用する場合、推奨ガス充填圧力からガス充填圧力を選定し記入してください。
（推奨ガス充填圧力以外の場合は、小数第一位までの圧力を指定してください。）

3.4：3.4 MPa
～
15：15 MPa

推奨ガス充填圧力：3.4　6.9　10.3　13.7　15　18 ※

ガス充填圧力範囲：3.4 ～ 15MPa (20℃) ※ DNR0350のみ3.4 ～ 18MPa

- T ：配管型で使用する場合、記号 -T を記入してください。(国内・海外共通) (配管型の場合、ガス充填圧力は指定不要です。)
チェックバルブは取外して出荷します。

- OS ：単体で使用するガススプリングで、ガスを充填せずに出荷する場合、記号 -OS を記入してください。

型　式		ストローク S mm	初期荷重 kN	最大荷重 kN	圧縮比	質量 kg	L mm	H mm	外形寸法 mm
DNR0350-	10	10	3.62	5.89	1.63	0.2	50	40	K = 16　T = 6 D = 32　J = 1 B = 27　N = 2 E = 4　Z = 12.5 F = 3.5　P = M6 深さ 5 配管ポート = M6
	13	13	3.62	5.74	1.59	0.2	56	43	
	16	16	3.62	5.65	1.56	0.2	62	46	
	19	19	3.62	5.60	1.55	0.2	68	49	
	25	25	3.62	5.53	1.53	0.2	80	55	
	32	32	3.62	5.49	1.52	0.2	94	62	
	38	38	3.62	5.46	1.51	0.3	106	68	
	50	50	3.62	5.43	1.50	0.3	130	80	
	63	63	3.62	5.42	1.50	0.3	156	93	
	75	75	3.62	5.40	1.49	0.4	180	105	
	80	80	3.62	5.40	1.49	0.4	190	110	
	100	100	3.62	5.39	1.49	0.4	230	130	
	125	125	3.62	5.38	1.49	0.5	280	155	
DNR0500-	10	10	4.71	8.02	1.70	0.3	50	40	K = 20　T = 6 D = 38　J = 1 B = 33　N = 2 E = 4　Z = 12.5 F = 4　P = M6 深さ 5 配管ポート = M6
	13	13	4.71	7.83	1.66	0.3	56	43	
	16	16	4.71	7.72	1.64	0.3	62	46	
	19	19	4.71	7.66	1.63	0.3	68	49	
	25	25	4.71	7.57	1.61	0.3	80	55	
	32	32	4.71	7.52	1.60	0.4	94	62	
	38	38	4.71	7.49	1.59	0.4	106	68	
	50	50	4.71	7.45	1.58	0.4	130	80	
	63	63	4.71	7.42	1.58	0.5	156	93	
	75	75	4.71	7.41	1.57	0.5	180	105	
	80	80	4.71	7.40	1.57	0.6	190	110	
	100	100	4.71	7.39	1.57	0.7	230	130	
	125	125	4.71	7.38	1.57	0.8	280	155	
DNR0750-	10	10	7.36	11.8	1.60	0.4	52	42	K = 25　T = 6 D = 45　J = 1 B = 40　N = 2 E = 4　Z = 15.5 F = 4　P = M6 深さ 5 配管ポート = M6
	13	13	7.36	11.7	1.59	0.4	58	45	
	16	16	7.36	11.6	1.58	0.4	64	48	
	19	19	7.36	11.6	1.58	0.4	70	51	
	25	25	7.36	11.5	1.56	0.4	82	57	
	32	32	7.36	11.4	1.55	0.5	96	64	
	38	38	7.36	11.4	1.55	0.5	108	70	
	50	50	7.36	11.4	1.55	0.6	132	82	
	63	63	7.36	11.4	1.55	0.6	158	95	
	75	75	7.36	11.4	1.55	0.7	182	107	
	80	80	7.36	11.4	1.55	0.7	192	112	
	100	100	7.36	11.3	1.54	0.8	232	132	
	125	125	7.36	11.3	1.54	1.0	282	157	
DNR1000-	13	13	9.24	15.0	1.62	0.5	64	51	K = 28　T = 6 D = 50　J = 2 B = 43　N = 3 E = 8　Z = 15.5 F = 7　P = M6 深さ 5 配管ポート = M6
	16	16	9.24	15.0	1.62	0.5	70	54	
	19	19	9.24	15.0	1.62	0.6	76	57	
	25	25	9.24	15.0	1.62	0.6	88	63	
	32	32	9.24	15.0	1.62	0.7	102	70	
	38	38	9.24	15.0	1.62	0.7	114	76	
	50	50	9.24	15.0	1.62	0.8	138	88	
	63	63	9.24	15.0	1.62	0.9	164	101	
	75	75	9.24	15.0	1.62	1.0	188	113	
	80	80	9.24	15.0	1.62	1.0	198	118	
	100	100	9.24	15.0	1.62	1.2	238	138	
	125	125	9.24	15.0	1.62	1.4	288	163	
DNR1500-	13	13	15.3	23.8	1.56	1.0	70	57	K = 36　T = 6 D = 63　J = 2 B = 56　N = 3 E = 8　Z = 19 F = 7　P = M6 深さ 5 配管ポート = M6
	16	16	15.3	24.1	1.58	1.0	76	60	
	19	19	15.3	24.3	1.59	1.1	82	63	
	25	25	15.3	24.6	1.61	1.1	94	69	
	32	32	15.3	24.8	1.62	1.2	108	76	
	38	38	15.3	24.9	1.63	1.3	120	82	
	50	50	15.3	25.0	1.63	1.5	144	94	
	63	63	15.3	25.1	1.64	1.6	170	107	
	75	75	15.3	25.2	1.65	1.8	194	119	
	80	80	15.3	25.2	1.65	1.8	204	124	
	100	100	15.3	25.3	1.65	2.1	244	144	
	125	125	15.3	25.3	1.65	2.4	294	169	
DNR2400-	16	16	23.9	35.9	1.50	1.4	77	61	K = 45　T = 6 D = 75　J = 2.5 B = 67　N = 3 E = 8　Z = 21 F = 7　P = M6 深さ 5 配管ポート = M6
	19	19	23.9	36.3	1.52	1.4	83	64	
	25	25	23.9	36.9	1.54	1.5	95	70	
	32	32	23.9	37.3	1.56	1.6	109	77	
	38	38	23.9	37.6	1.57	1.7	121	83	
	50	50	23.9	37.9	1.59	1.9	145	95	
	63	63	23.9	38.2	1.60	2.1	171	108	
	75	75	23.9	38.3	1.60	2.3	195	120	
	80	80	23.9	38.4	1.61	2.3	205	125	
	100	100	23.9	38.5	1.61	2.6	245	145	
	125	125	23.9	38.6	1.62	3.0	295	170	

型　式		ストローク S mm	初期荷重 kN	最大荷重 kN	圧縮比	質量 kg	L mm	H mm	外形寸法 mm
DNR4200-	16	16	42.4	62.7	1.48	2.9	90	74	K = 60　T = 10.5 D = 95　J = 2.5 B = 87　N = 3 E = 8　Z = 24 F = 7　P = M8 深さ 6 配管ポート = G1/8(BSPP)
	19	19	42.4	63.8	1.50	2.9	96	77	
	25	25	42.4	65.6	1.55	3.1	108	83	
	32	32	42.4	66.9	1.58	3.3	122	90	
	38	38	42.4	67.7	1.60	3.4	134	96	
	50	50	42.4	68.8	1.62	3.7	158	108	
	63	63	42.4	69.6	1.64	4.0	184	121	
	75	75	42.4	70.1	1.65	4.3	208	133	
	80	80	42.4	70.2	1.66	4.5	218	138	
	100	100	42.4	70.7	1.67	5.0	258	158	
	125	125	42.4	71.2	1.68	5.6	308	183	
DNR6600-	16	16	66.3	92.2	1.39	5.3	100	84	K = 75　T = 10.5 D = 120　J = 2.5 B = 112　N = 3 E = 8　Z = 25.5 F = 7　P = M8 深さ 6 配管ポート = G1/8(BSPP)
	19	19	66.3	94.3	1.42	5.4	106	87	
	25	25	66.3	97.7	1.47	5.5	118	93	
	32	32	66.3	100.3	1.51	5.8	132	100	
	38	38	66.3	102.0	1.54	6.1	144	106	
	50	50	66.3	104.4	1.57	6.6	168	118	
	63	63	66.3	106.1	1.60	7.1	194	131	
	75	75	66.3	107.2	1.62	7.6	218	143	
	80	80	66.3	107.6	1.62	7.8	228	148	
	100	100	66.3	108.9	1.64	8.6	268	168	
	125	125	66.3	109.9	1.66	9.6	318	193	
DNR9500-	19 ※	19	95.4	130.8	1.37	9.7	116	97	K = 90　T = 10.5 D = 150　J = 2.5 B = 142　N = 3 E = 8　Z = 27.5 F = 7　P = M8 深さ 6 配管ポート = G1/8(BSPP)
	25 ※	25	95.4	135.5	1.42	10.1	128	103	
	32 ※	32	95.4	138.9	1.46	10.5	142	110	
	38 ※	38	95.4	141.0	1.48	10.9	154	116	
	50 ※	50	95.4	144.2	1.51	11.7	178	128	
	63 ※	63	95.4	146.5	1.53	12.5	204	141	
	75 ※	75	95.4	148.0	1.55	13.2	228	153	
	80 ※	80	95.4	148.5	1.56	13.5	238	158	
	100 ※	100	95.4	150.1	1.57	14.7	278	178	
	125 ※	125	95.4	151.5	1.59	16.3	328	203	

- ※は受注生産品です。
- 初期荷重・最大荷重は、ガス充填圧力 15MPa（20℃）時の荷重です。（model DNR0350 のみ 18MPa）

シリンダベース

DNR0350～DNR1500

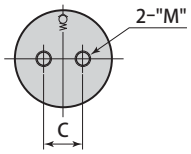

DNR2400～DNR9500

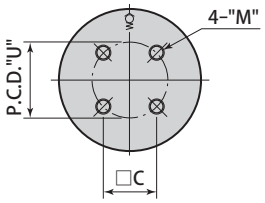

mm

型　式	C	M
DNR0350	20	M6 深さ 6
DNR0500	25	M6 深さ 6
DNR0750	20	M8 深さ 6
DNR1000	20	M8 深さ 6
DNR1500	20	M8 深さ 6

mm

型　式	C	U	M
DNR2400	28.3	40	M8 深さ 6
DNR4200	42.4	60	M8 深さ 13
DNR6600	56.6	80	M10深さ 13
DNR9500	70.7	100	M10深さ 16

外形寸法図

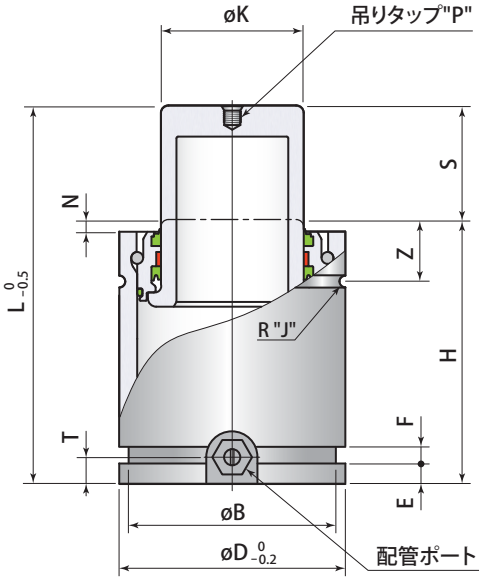

⚠ ストローク選定時の注意

ガススプリングは、できるだけフルストローク近くまで 使用してください。
シリンダ内のオイル潤滑が良くなり、耐久性が向上します。

フランジ型式

DJF 063 − FC

1 フランジサイズ

032　075
038　095
045　120
050　150
063

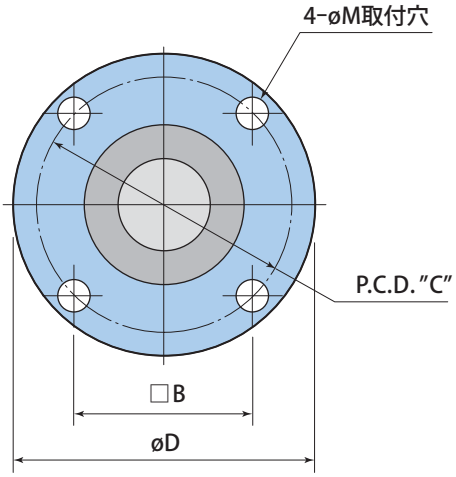

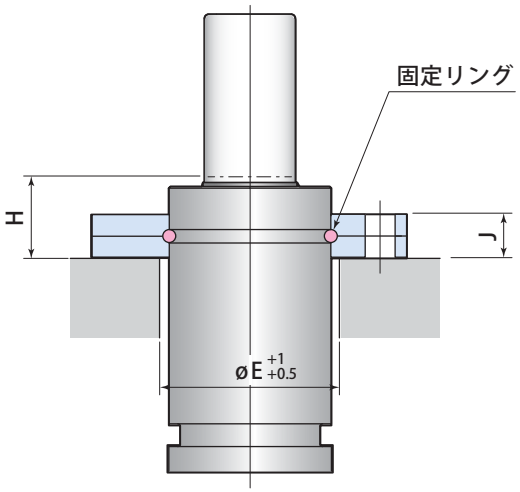

● FC フランジはフランジ本体で荷重を受けることができます。（荷重はフランジ取付部全面で受けてください。）

mm

ガススプリング型式	フランジ型式	B	C	D	E	H	J	M	フランジ質量
DNR0350	DJF032-FC	35	49.5	60	32	17	9	6.8	0.13 kg
DNR0500	DJF038-FC	40	56.5	68	38	17	9	6.8	0.17 kg
DNR0750	DJF045-FC	50	70.7	86	45	22	13	9	0.40 kg
DNR1000	DJF050-FC	56.5	80	95	50	22	13	9	0.50 kg
DNR1500	DJF063-FC	73.5	104	122	63	27	16	11	1.03 kg
DNR2400	DJF075-FC	73.5	104	122	75	29	16	11	0.88 kg
DNR4200	DJF095-FC	92	130	150	95	33	18	14	1.44 kg
DNR6600	DJF120-FC	109.5	155	175	120	36	21	14	2.03 kg
DNR9500	DJF150-FC	138	195	220	150	41	27	18	4.13 kg

● フランジ取付ボルトは付属しません。

フランジ型式

DJF 063 − FS

1 フランジサイズ

032　075
038　095
045　120
050　150
063

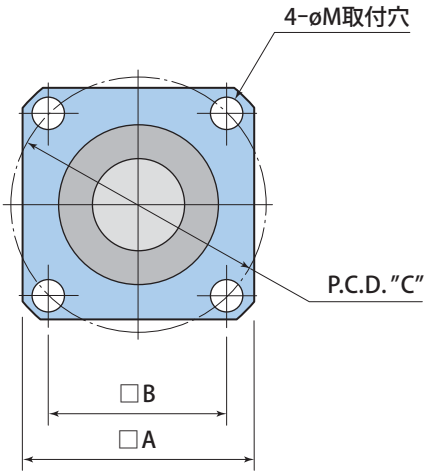

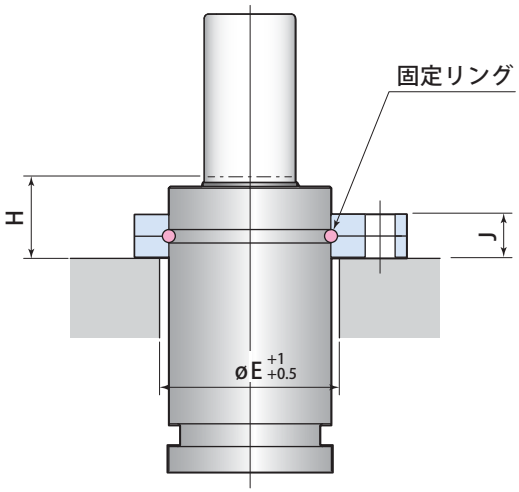

● FS フランジはフランジ本体で荷重を受けることができます。（荷重はフランジ取付部全面で受けてください。）

mm

ガススプリング型式	フランジ型式	A	B	C	E	H	J	M	フランジ質量
DNR0350	DJF032-FS	45	35	49.5	32	17	9	6.8	0.10 kg
DNR0500	DJF038-FS	52	40	56.5	38	17	9	6.8	0.12 kg
DNR0750	DJF045-FS	64	50	70.7	45	22	13	9	0.25 kg
DNR1000	DJF050-FS	70	56.5	80	50	22	13	9	0.30 kg
DNR1500	DJF063-FS	90	73.5	104	63	27	16	11	0.60 kg
DNR2400	DJF075-FS	90	73.5	104	75	29	16	11	0.44 kg
DNR4200	DJF095-FS	110	92	130	95	33	18	14	0.65 kg
DNR6600	DJF120-FS	130	109.5	155	120	36	21	14	0.85 kg
DNR9500	DJF150-FS	162	138	195	150	41	27	18	1.60 kg

● フランジ取付ボルトは付属しません。

フランジ型式

DJF 063 − SC

1 フランジサイズ

032　075
038　095
045　120
050　150
063

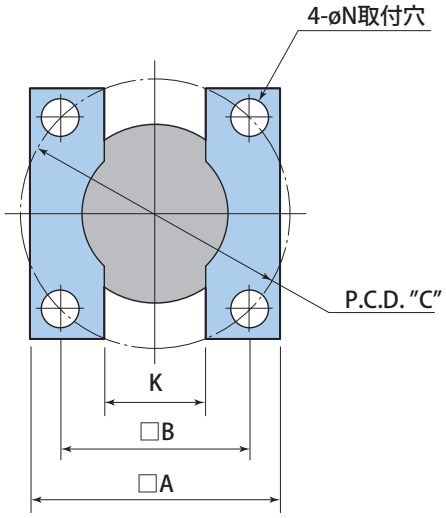

T-T

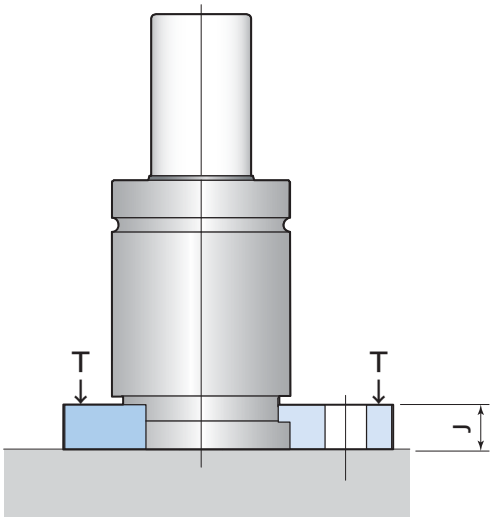

● 荷重はガススプリング底面で受けてください。

mm

ガススプリング型式	フランジ型式	A	B	C	J	K	N	フランジ質量
DNR0350	DJF032-SC	50	35	49.5	6	18	6.8	0.06 kg
DNR0500	DJF038-SC	55	40	56.5	6	17	6.8	0.07 kg
DNR0750	DJF045-SC	70	50	70.7	6	20	9	0.12 kg
DNR1000	DJF050-SC	75	56.5	80	12	31	9	0.22 kg
DNR1500	DJF063-SC	100	73.5	104	12	36	11	0.46 kg
DNR2400	DJF075-SC	100	73.5	104	12	36	11	0.39 kg
DNR4200	DJF095-SC	120	92	130	12	32	14	0.54 kg
DNR6600	DJF120-SC	140	109.5	155	12	40	14	0.64 kg
DNR9500	DJF150-SC ※	190	138	195	12	40	18	1.52 kg

● ※は受注生産品です。
● フランジ取付ボルトは付属しません。

フランジ型式

DJF 063 − KA

1 フランジサイズ

038　075
045　095
050　120
063　150

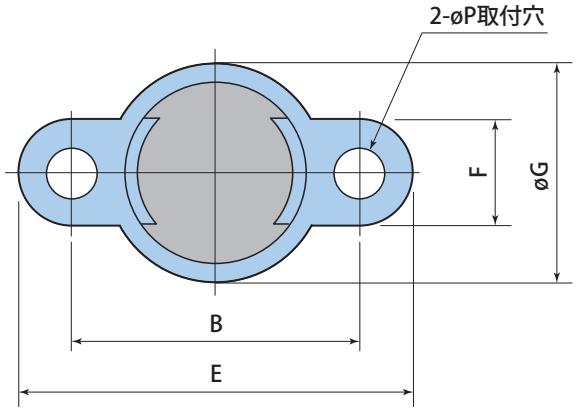

T-T

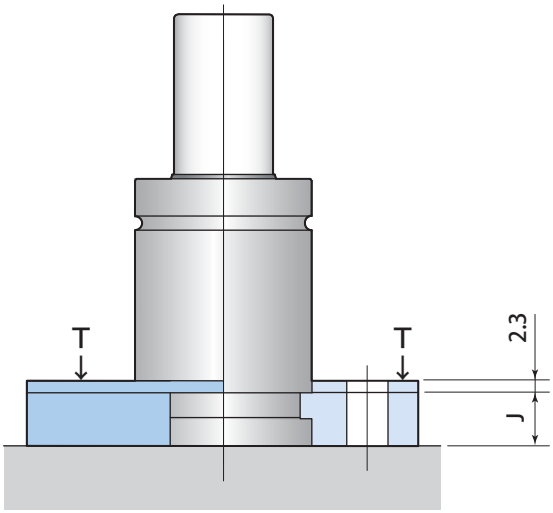

- KA フランジは配管では使用できません。
- 荷重はガススプリング底面で受けてください。

mm

ガススプリング型式	フランジ型式	B	E	F	G	J	P	フランジ質量
DNR0500	DJF038-KA	56.5	76.5	20	48	7	6.8	0.06 kg
DNR0750	DJF045-KA	70.7	95.8	25	56	7	9	0.09 kg
DNR1000	DJF050-KA	80	110	30	61	14.2	14	0.20 kg
DNR1500	DJF063-KA	92	122	30	74	14.2	14	0.20 kg
DNR2400	DJF075-KA	104	134	30	86	14.2	14	0.20 kg
DNR4200	DJF095-KA	130	170	40	106	14.2	18	0.34 kg
DNR6600	DJF120-KA	155	205	50	131	14.2	18	0.49 kg
DNR9500	DJF150-KA ※	195	245	50	170	14.2	22	0.56 kg

- ※は受注生産品です。
- フランジ取付ボルトは付属しません。

フランジ型式

DJF 075 − KB

1 フランジサイズ

075
095
120
150

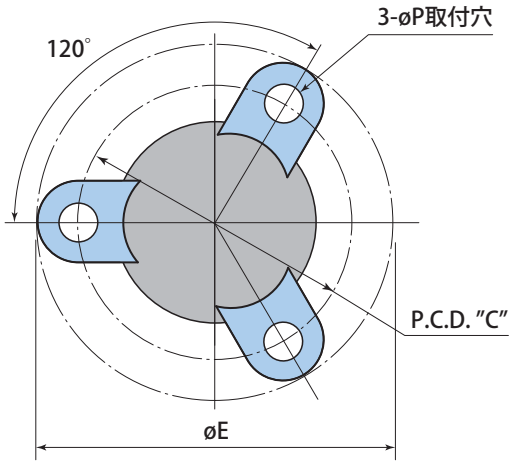

T-T

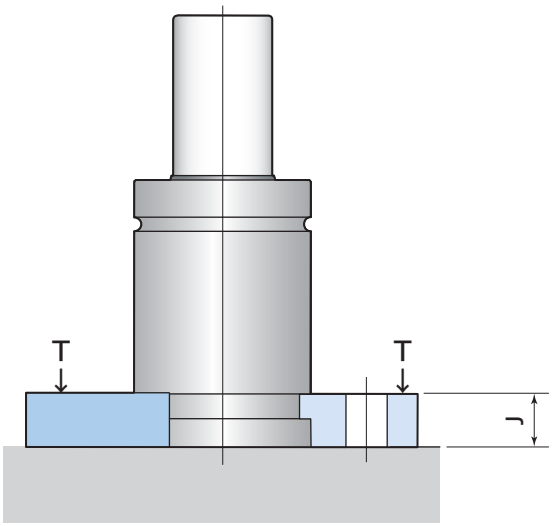

● 荷重はガススプリング底面で受けてください。

mm

ガススプリング型式	フランジ型式	C	E	J	P	フランジ質量
DNR2400	DJF075-KB	104	134	14.2	14	0.24 kg
DNR4200	DJF095-KB	130	170	14.2	18	0.41 kg
DNR6600	DJF120-KB	155	205	14.2	18	0.60 kg
DNR9500	DJF150-KB ※	195	245	14.2	22	0.64 kg

● ※は受注生産品です。
● フランジ取付ボルトは付属しません。

model DNP

PASCAL N2 GAS SPRING
DNP11800
Pascal
DNP4700
DNP1800
DNP7500
DNP1000

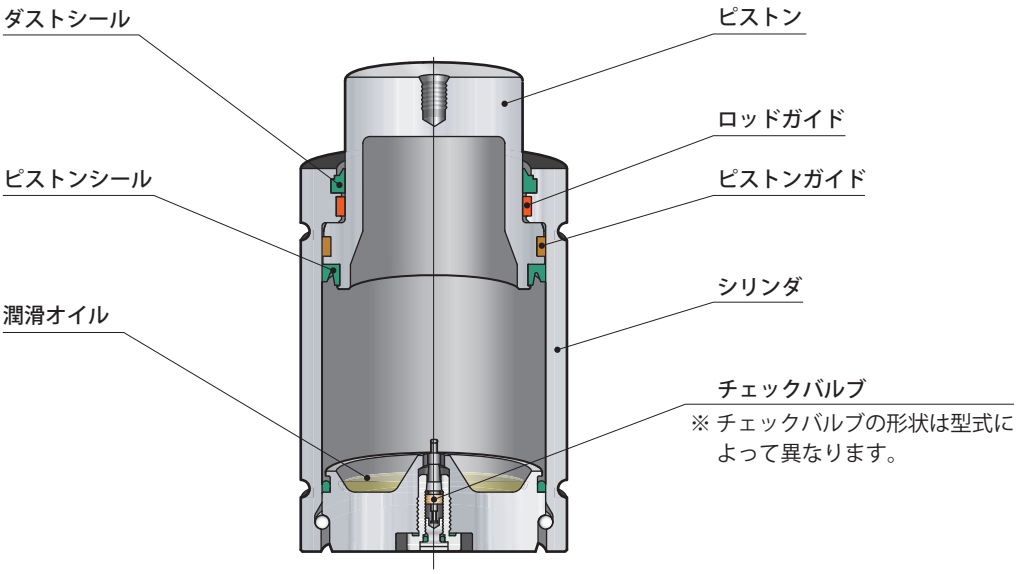
ダストシール
ピストンシール
潤滑オイル
ピストン
ロッドガイド
ピストンガイド
シリンダ
チェックバルブ
※ チェックバルブの形状は型式によって異なります。

ガススプリング型式

DNP 1800 – 16 BF 15

1 サイズ
2 ストローク S (mm)
3 フランジ取付方法
4 ガス充填圧力 (MPa) / 配管方法

1 サイズ

詳細は → **29、30 ページ** を参照してください。

0420　1000　1800　4700　7500　11800　18300

2 ストローク S

詳細は → **29、30 ページ** を参照してください。

6 ：6 mm ～ 50 ：50 mm　（32 , 40 , 50 DNP1000,1800,4700のみ）

3 フランジ取付方法

詳細は → **31 ～ 34 ページ** を参照してください。

P ：マニホールドベース　FC ：FCフランジ　PSC ：マニホールドベース+SCフランジ　BF ：フランジなし

4 ガス充填圧力 (MPa) / 配管方法

単体で使用する場合、推奨ガス充填圧力からガス充填圧力を選定し記入してください。
（推奨ガス充填圧力以外の場合は、小数第一位までの圧力を指定してください。）

3.4 ：3.4 MPa
～
15 ：15 MPa

推奨ガス充填圧力：3.4　6.9　10.3　13.7　15
ガス充填圧力範囲：3.4 ～ 15MPa (20℃)

- T ：配管型で使用する場合、記号 -T を記入してください。（国内・海外共通）（配管型の場合、ガス充填圧力は指定不要です。）
チェックバルブは取外して出荷します。　DNP0420に配管型はありません。

- OS ：単体で使用するガススプリングで、ガスを充填せずに出荷する場合、記号 -OS を記入してください。

DNP 配管例

フランジ取付方法でマニホールドベースを選定し、配管型で使用する場合

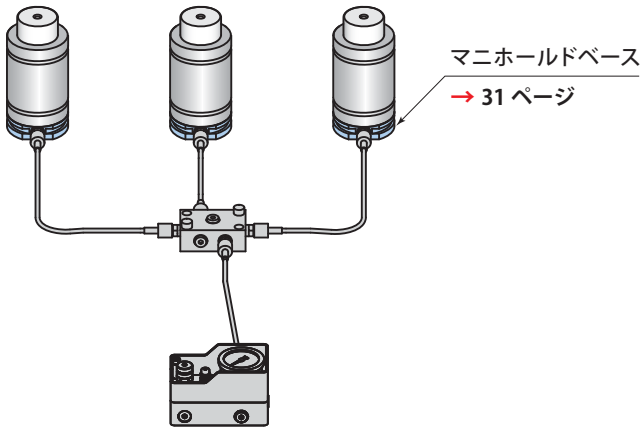

型　式		ストロークS mm	初期荷重 kN	最大荷重 kN	圧縮比	質量 kg	L mm	H mm	外形寸法 mm
DNP0420-	6	6	4.71	8.03	1.70	0.1	56	50	K = 12 D = 25 E = 6.2 J = 1 Z = 11.5
	10	10	4.71	7.86	1.67	0.2	70	60	
	16	16	4.71	7.77	1.65	0.2	91	75	
	25	25	4.71	7.92	1.68	0.2	120	95	
DNP1000-	6	6	10.6	17.8	1.68	0.4	61	55	K = 20 D = 38 E = 10.5 J = 1 Z = 11.5
	10	10	10.6	16.3	1.54	0.4	78	68	
	16	16	10.6	16.1	1.52	0.5	100	84	
	25	25	10.6	15.9	1.50	0.6	135	110	
	32 ※	32	10.6	15.4	1.45	0.7	167	135	
	40 ※	40	10.6	15.6	1.47	0.8	195	155	
	50 ※	50	10.6	15.7	1.48	0.9	230	180	
DNP1800-	6	6	18.8	31.2	1.66	0.7	66	60	K = 30 D = 50 E = 14.5 J = 2 Z = 15.5
	10	10	18.8	30.3	1.61	0.8	80	70	
	16	16	18.8	28.0	1.49	0.9	106	90	
	25	25	18.8	28.8	1.53	1.0	135	110	
	32 ※	32	18.8	28.4	1.50	1.2	162	130	
	40 ※	40	18.8	28.4	1.50	1.3	190	150	
	50 ※	50	18.8	29.0	1.54	1.4	220	170	
DNP4700-	10	10	46.8	76.3	1.63	1.7	80	70	K = 50　C = 28.3 D = 75　U = 40 E = 18　M = M8 深さ 9.5 J = 2.5　P = M8 深さ 8 Z = 19
	16	16	46.8	70.0	1.50	2.0	106	90	
	25	25	46.8	71.5	1.53	2.2	135	110	
	32 ※	32	46.8	68.5	1.47	2.5	167	135	
	40 ※	40	46.8	67.7	1.45	2.8	200	160	
	50 ※	50	46.8	67.2	1.44	3.2	240	190	
DNP7500-	10	10	75.4	121.2	1.61	3.2	90	80	K = 55　C = 36.8 D = 95　U = 52 E = 21　M = M8 深さ 12 J = 2.5　P = M8 深さ 9 Z = 22
	16	16	75.4	113.0	1.50	3.6	116	100	
	25	25	75.4	116.6	1.55	4.0	145	120	
DNP11800-	10	10	117.8	174.7	1.48	5.8	100	90	K = 70　C = 48.1 D = 120　U = 68 E = 22.5　M = M10 深さ 13 J = 2.5　P = M8 深さ 9 Z = 23.5
	16	16	117.8	169.6	1.44	6.4	126	110	
	25	25	117.8	176.8	1.50	7.0	155	130	
DNP18300-	10 ※	10	184.1	267.5	1.45	10.3	110	100	K = 90　C = 63.6 D = 150　U = 90 E = 24.5　M = M10 深さ 15 J = 2.5　P = M8 深さ 10 Z = 25.5
	16 ※	16	184.1	262.2	1.42	11.3	136	120	
	25 ※	25	184.1	274.1	1.49	12.4	165	140	

- ※は受注生産品です。
- 初期荷重・最大荷重は、ガス充填圧力15MPa（20℃）時の荷重です。

シリンダベース mm	外形寸法図 mm

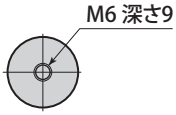

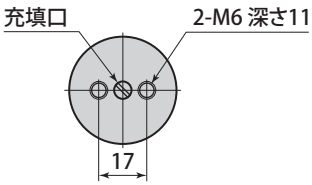

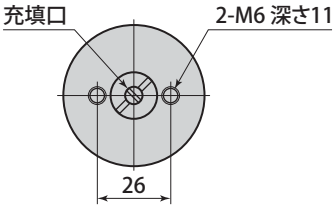

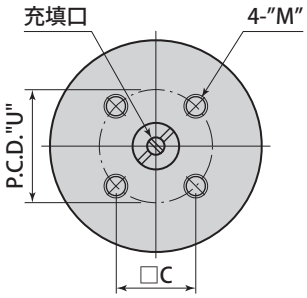

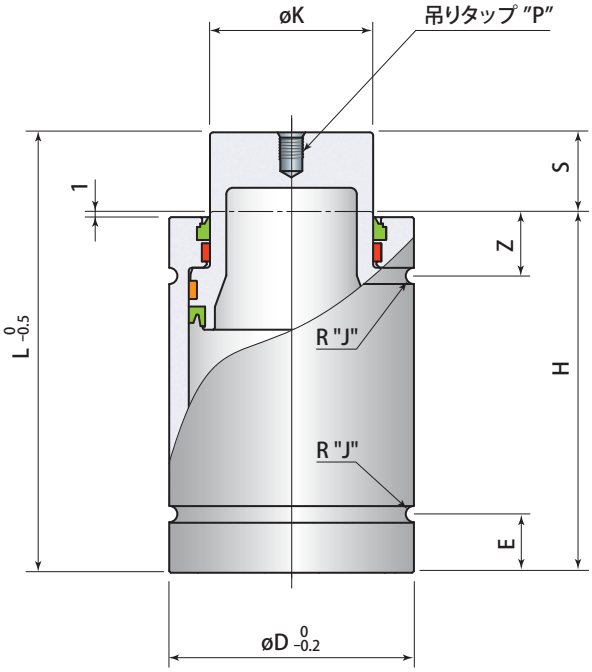

⚠ ストローク選定時の注意

ガススプリングは、できるだけフルストローク近くまで使用してください。シリンダ内のオイル潤滑が良くなり、耐久性が向上します。

ガススプリングを配管で使用する場合

チェックバルブなし

DNP1000

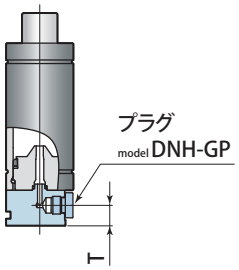

DNP1800

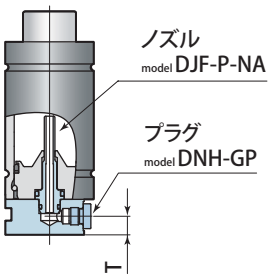

DNP4700　DNP11800
DNP7500　DNP18300

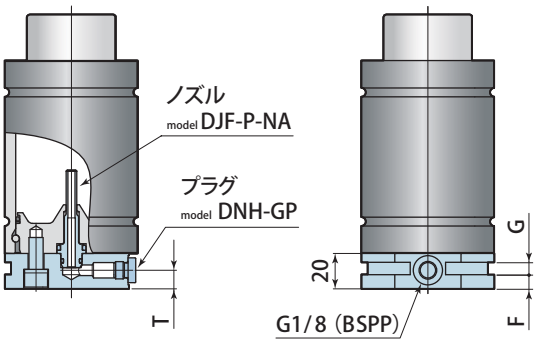

DNP1000

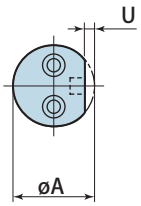

DNP1800

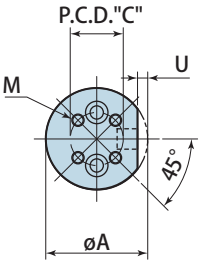

DNP4700
DNP7500

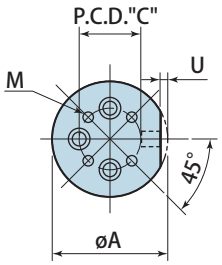

DNP11800
DNP18300

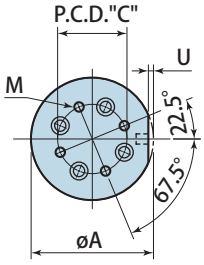

- ガススプリング+マニホールドベースのセット型式 配管型DNP□-□P-Tをご注文の場合、上図にてセットした状態で出荷します。
- ガススプリングmodel DNP1000をホースシステムで使用する場合、必ずDNP1000用のマニホールドベースを使用してください。
- DNP1000用のマニホールドベースには、底面の取付ボルト穴はありません。 フランジで固定してください。→ **34 ページ**

mm

ガススプリング+マニホールドベース セット型式　配管型	A	C	F	G	T	U	取付ボルト穴 M	マニホールドベース 質　量
DNP1000- □ P-T	38	-	4	4	11.5	4.5	-	0.16kg
DNP1800- □ P-T	50	26	8	7	10.5	5.5	4-M 6 深さ 11	0.26kg
DNP4700- □ P-T	75	40	8	7	10.5	5	4-M 8 深さ 13	0.61kg
DNP7500- □ P-T	95	52	8	7	10.5	5	4-M 8 深さ 13	1.00kg
DNP11800- □ P-T	120	68	8	7	10.5	5	4-M 10 深さ 13	1.70kg
DNP18300- □ P-T ※	150	90	8	7	10.5	6.5	4-M 10 深さ 13	2.60kg

- ※は受注生産品です。

ガススプリングを単体で使用する場合

チェックバルブあり

DNP1000

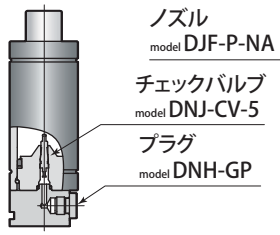

DNP1800

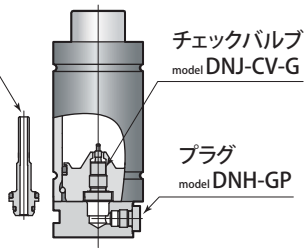

(ノズルは付属します)

DNP4700
DNP7500
DNP11800
DNP18300

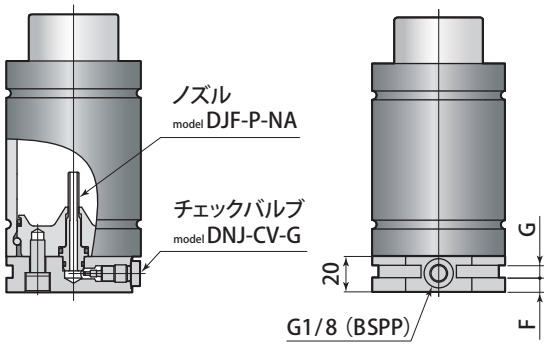

DNP1000

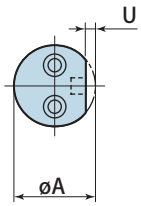

DNP1800

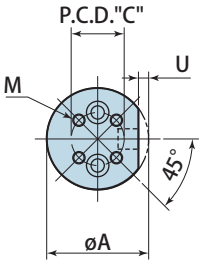

DNP4700
DNP7500

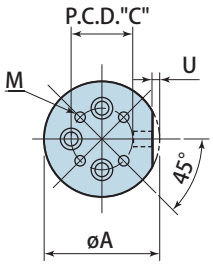

DNP11800
DNP18300

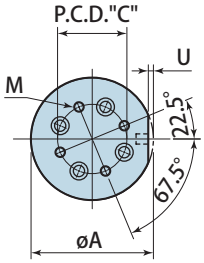

- ガススプリング+マニホールドベースのセット型式 単体使用型DNP□-□P□をご注文の場合、上図にてセットした状態で出荷します。
- DNP1000用のマニホールドベースには、底面の取付ボルト穴はありません。 フランジで固定してください。 → **34 ページ**

mm

ガススプリング+マニホールドベース セット型式　単体使用型	A	C	F	G	U	取付ボルト穴 M	マニホールドベース 質　量
DNP1000- □ P □	38	-	4	4	4.5	-	0.16kg
DNP1800- □ P □	50	26	8	7	5.5	4-M 6 深さ 11	0.26kg
DNP4700- □ P □	75	40	8	7	5	4-M 8 深さ 13	0.61kg
DNP7500- □ P □	95	52	8	7	5	4-M 8 深さ 13	1.00kg
DNP11800- □ P □	120	68	8	7	5	4-M 10 深さ 13	1.70kg
DNP18300- □ P □ ※	150	90	8	7	6.5	4-M 10 深さ 13	2.60kg

- ※は受注生産品です。

上部取付け（U）

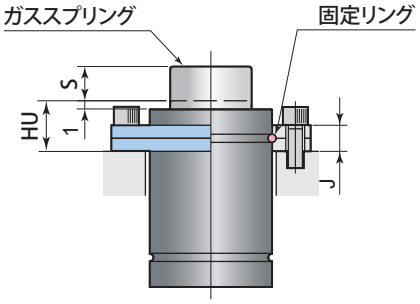

DNP0420のみ

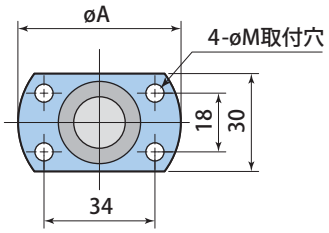

フランジ型式

DJF 050 − FC

1 フランジサイズ

025　095
038　120
050　150
075

下部取付け（L）

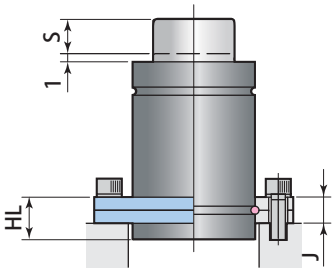

DNP1000　DNP7500
DNP1800　DNP11800
DNP4700　DNP18300

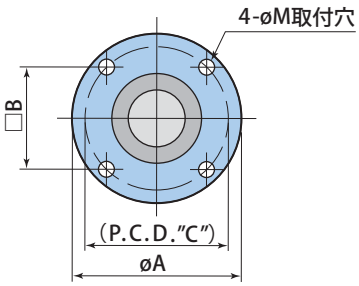

⚠ 取付上の注意

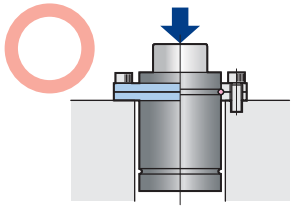

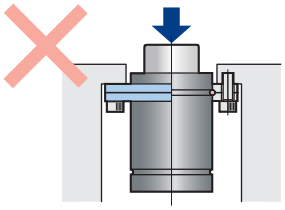

取付ボルトに引張荷重がかかる取付方法では使用しないでください。

- FCフランジは十分な強度で設計されていますので、フランジ本体だけで荷重を受けることができ、ガススプリング底部で荷重を受ける必要はありません。（ただし、フランジ取付部は全面で受け、取付ボルトは必ず4本使用してください。）
- フランジ model DJF025-FCは上部取付け（U）のみです。

mm

ガススプリング 型　式	フランジ単体 型　式	A	B	C	HU	HL	J	M	フランジ質量
DNP0420	DJF025-FC	50	-	-	16	-	9	6.8	0.08 kg
DNP1000	DJF038-FC	68	40	56.5	16	15	9	6.8	0.17 kg
DNP1800	DJF050-FC	95	56.5	80	22	21	13	9	0.50 kg
DNP4700	DJF075-FC	122	73.5	104	27	26	16	11	0.88 kg
DNP7500	DJF095-FC	150	92	130	31	30	18	14	1.44 kg
DNP11800	DJF120-FC	175	109.5	155	34	33	21	14	2.03 kg
DNP18300	DJF150-FC	220	138	195	39	38	27	18	4.13 kg

- フランジに取付ボルトは付属しません。

DNP1000以上のサイズのみ

フランジ型式

DJF 050 − SC

1 フランジサイズ

038　095
050　120
075　150

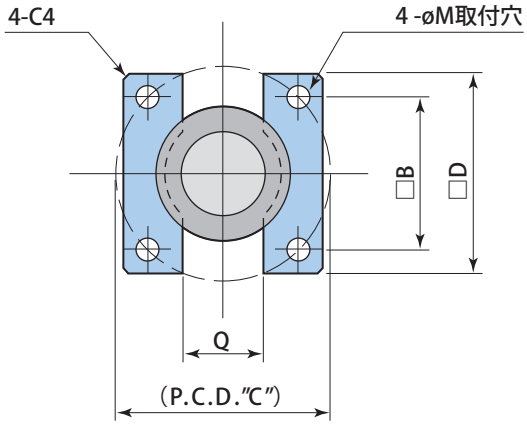

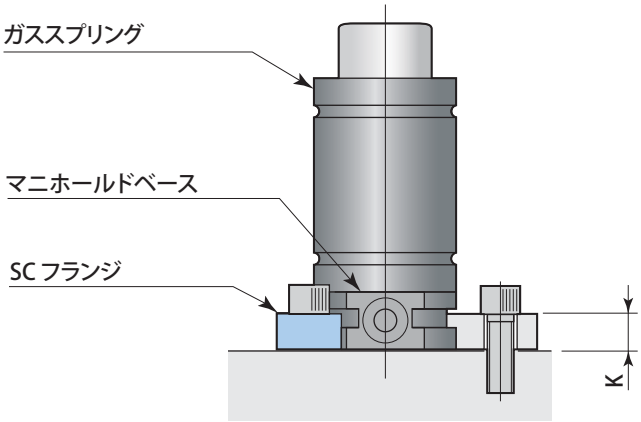

- ガススプリングmodel DNPにSCフランジを使用する場合、マニホールドベースが必要です。 → 31、32 ページ
- DNP□-□PSCをご注文の場合、マニホールドベースをセットしたガススプリングmodel DNP□-□PとSCフランジ単品を出荷します。
- SCフランジを使用する場合、フランジ取付ボルトに荷重がかからないようにマニホールドベース底面で荷重を受けてください。
- SCフランジを配管で使用する場合、フランジに干渉しないホースアダプタを選定してください。詳細は別途お問い合わせください。

mm

ガススプリング+マニホールドベース +SCフランジ セット型式	フランジ単体 型　式	B	C	D	K	M	Q	フランジ質量
DNP1000- □ PSC	DJF038-SC	40	56.5	55	6	6.8	17	0.07 kg
DNP1800- □ PSC	DJF050-SC	56.5	80	75	12	9	31	0.22 kg
DNP4700- □ PSC	DJF075-SC	73.5	104	100	12	11	36	0.39 kg
DNP7500- □ PSC	DJF095-SC	92	130	120	12	14	32	0.54 kg
DNP11800- □ PSC	DJF120-SC	109.5	155	140	12	14	40	0.64 kg
DNP18300- □ PSC ※	DJF150-SC ※	138	195	190	12	18	40	1.52 kg

- ※は受注生産品です。
- フランジに取付ボルトは付属しません。

model DNA

Pascal
DNA3000
Pascal
DNA5000
Pascal
DNA7500
Pascal
DNA1500

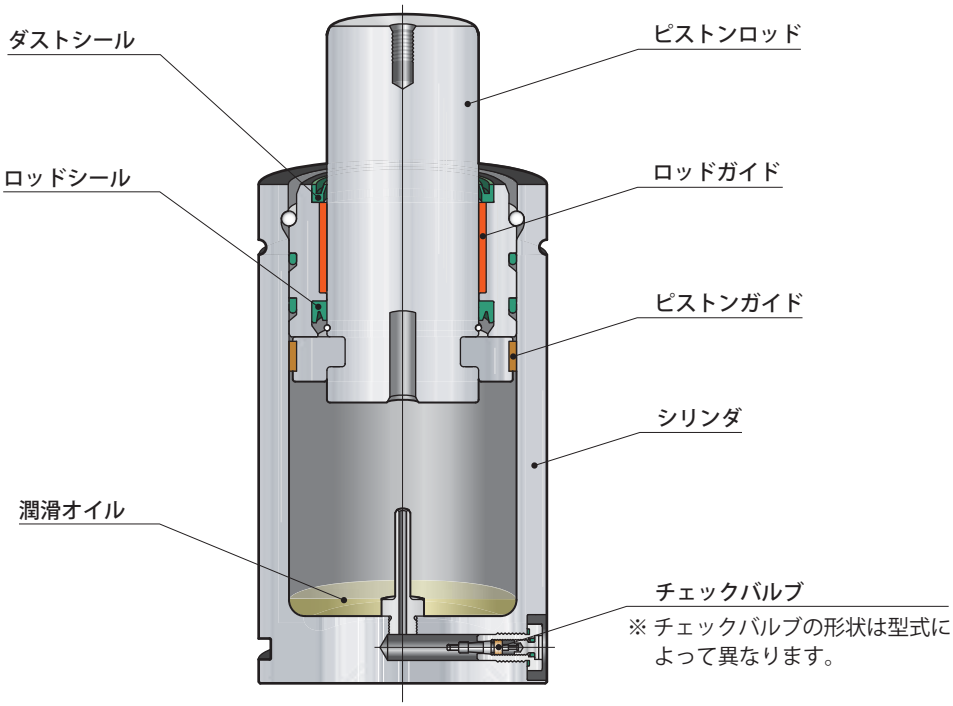
ダストシール
ロッドシール
潤滑オイル
ピストンロッド
ロッドガイド
ピストンガイド
シリンダ
チェックバルブ
※ チェックバルブの形状は型式によって異なります。

ガススプリング型式

DNA 0750 – 200 FC 15

1 サイズ
2 ストローク S (mm)
3 フランジ取付方法
4 ガス充填圧力 (MPa) / 配管方法

1 サイズ

詳細は → **37、38 ページ** を参照してください。

0250　0500　0750　1500　3000　5000

2 ストローク S

詳細は → **37、38 ページ** を参照してください。

25 ：25 mm ～ 300 ：300 mm

3 フランジ取付方法

詳細は → **39 ～ 42 ページ** を参照してください。

FC ：FCフランジ　FS ：FSフランジ　SC ：SCフランジ　HA ：HAフランジ　BF ：フランジなし

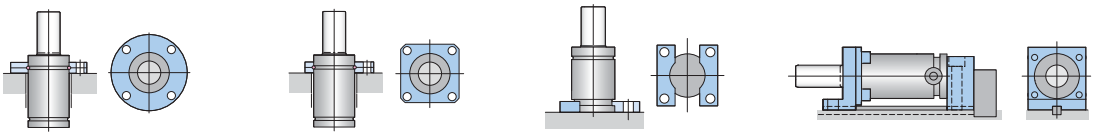

4 ガス充填圧力 (MPa) / 配管方法

単体で使用する場合、推奨ガス充填圧力からガス充填圧力を選定し記入してください。
（推奨ガス充填圧力以外の場合は、小数第一位までの圧力を指定してください。）

3.4 ：3.4 MPa
～
15 ：15 MPa

推奨ガス充填圧力：3.4　6.9　10.3　13.7　15
ガス充填圧力範囲：3.4 ～ 15MPa (20℃)

- T ：配管型で使用する場合、記号 -T を記入してください。(国内・海外共通) (配管型の場合、ガス充填圧力は指定不要です。)
チェックバルブは取外して出荷します。

- OS ：単体で使用するガススプリングで、ガスを充填せずに出荷する場合、記号 -OS を記入してください。

型式		ストロークS mm	初期荷重 kN	最大荷重 kN	圧縮比	質量 kg	L mm	H mm	外形寸法 mm	
DNA0250-	25	25	2.65	3.52	1.33	0.5	100	75	K = 15 D = 38 B = 33 N = 2 E = 4 F = 4	P = M6 深さ 11 T = 10.5 J = 1 Z = 12.5
	50	50	2.65	3.53	1.33	0.6	150	100		
	63.5	63.5	2.65	3.53	1.33	0.7	177	113.5		
	80	80	2.65	3.53	1.33	0.7	210	130		
	100	100	2.65	3.53	1.33	0.8	250	150		
DNA0500-	25	25	4.71	6.23	1.32	1.1	135	110	K = 20 D = 45 B = 40 N = 2 E = 4 F = 4	P = M8 深さ 8 T = 15.5 J = 1 Z = 16.5
	50	50	4.71	6.54	1.39	1.2	185	135		
	63.5	63.5	4.71	6.62	1.41	1.4	212	148.5		
	80	80	4.71	6.69	1.42	1.5	245	165		
	100	100	4.71	6.74	1.43	1.6	285	185		
	125	125	4.71	6.79	1.44	1.8	335	210		
	160	160	4.71	6.82	1.45	2.0	405	245		
DNA0750-	80	80	7.36	11.4	1.54	1.9	255	175	K = 25 D = 50 B = 43 N = 3 E = 8 F = 7	P = M8 深さ 13 T = 12.5 J = 2 Z = 17.5
	100	100	7.36	11.5	1.56	2.1	295	195		
	125	125	7.36	11.6	1.57	2.4	345	220		
	160	160	7.36	11.7	1.59	2.7	415	255		
	200	200	7.36	11.8	1.60	3.1	495	295		
	250	250	7.36	11.8	1.61	3.5	595	345		
	300	300	7.36	11.9	1.61	4.0	695	395		
DNA1500-	160	160	15.3	23.1	1.51	6.4	430	270	K = 36 D = 75 B = 67 N = 3 E = 8 F = 7	P = M8 深さ 13 T = 12 J = 2.5 Z = 21 C = 28.3 U = 40 M = M8 深さ 15
	200	200	15.3	23.2	1.52	7.2	510	310		
DNA3000-	160	160	29.5	48.2	1.64	11.1	440	280	K = 50 D = 95 B = 87 N = 3 E = 8 F = 7	P = M8 深さ 13 T = 12 J = 2.5 Z = 24 C = 42.4 U = 60 M = M8 深さ 13
	200	200	29.5	49.0	1.66	12.6	520	320		
DNA5000-	160	160	49.8	79.4	1.60	18.9	460	300	K = 65 D = 120 B = 112 N = 3 E = 8 F = 7	P = M8 深さ 13 T = 12 J = 2.5 Z = 25.5 C = 56.6 U = 80 M = M10 深さ 15
	200	200	49.8	81.4	1.64	21.3	540	340		

● 初期荷重・最大荷重は、ガス充填圧力15MPa（20℃）時の荷重です。

シリンダベース
mm

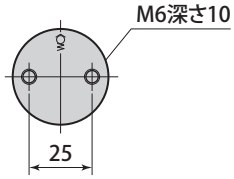

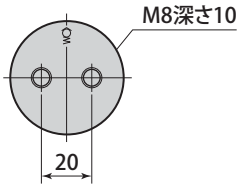

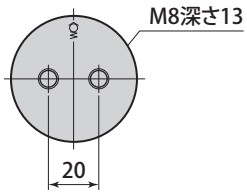

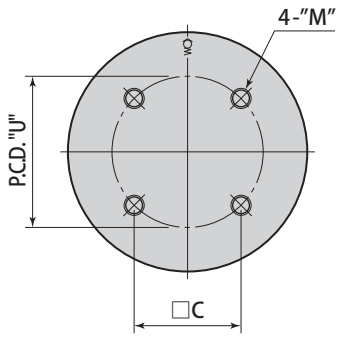

外形寸法図
mm

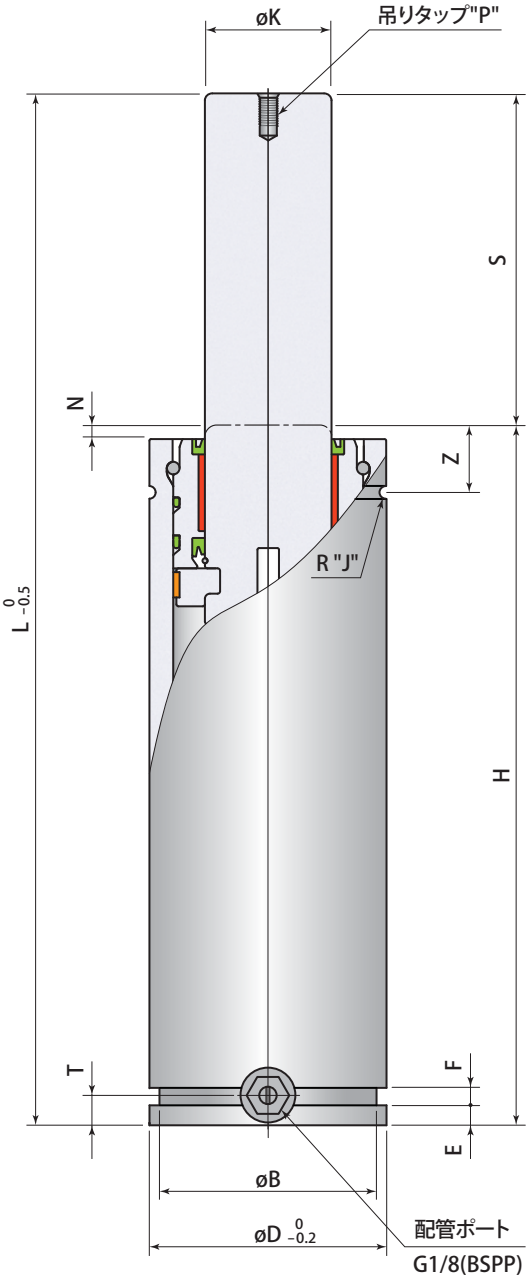

⚠ ストローク選定時の注意

ガススプリングは、できるだけフルストローク近くまで使用してください。シリンダ内のオイル潤滑が良くなり、耐久性が向上します。

フランジ型式

DJF 050 − FC

1 フランジサイズ

038　075
045　095
050　120

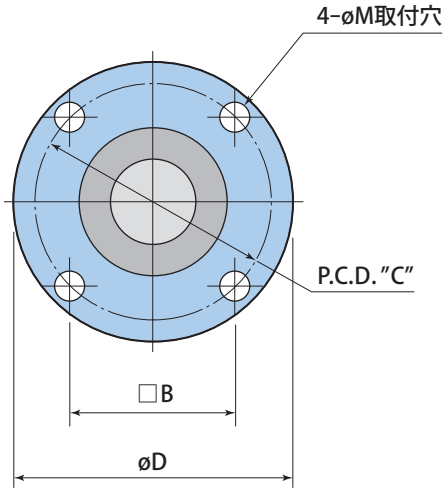

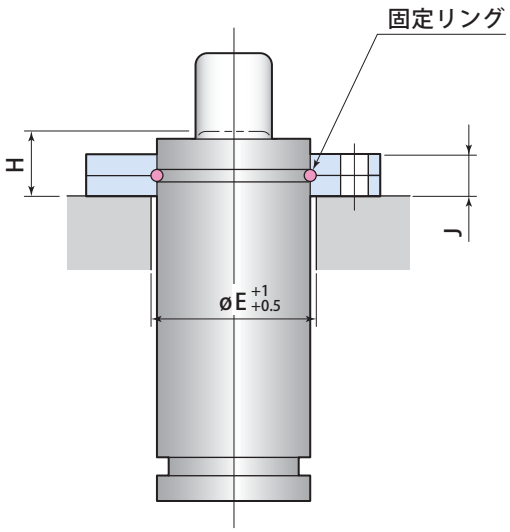

● FCフランジはフランジ本体で荷重を受けることができます。（荷重はフランジ取付部全面で受けてください。）

mm

ガススプリング型式	フランジ型式	B	C	D	E	H	J	M	フランジ質量
DNA0250	DJF038-FC	40	56.5	68	38	17	9	6.8	0.17 kg
DNA0500	DJF045-FC	50	70.7	86	45	23	13	9	0.40 kg
DNA0750	DJF050-FC	56.5	80	95	50	24	13	9	0.50 kg
DNA1500	DJF075-FC	73.5	104	122	75	29	16	11	0.88 kg
DNA3000	DJF095-FC	92	130	150	95	33	18	14	1.44 kg
DNA5000	DJF120-FC	109.5	155	175	120	36	21	14	2.03 kg

● フランジ取付ボルトは付属しません。

フランジ型式

DJF 050 − FS

1 フランジサイズ

038　075
045　095
050　120

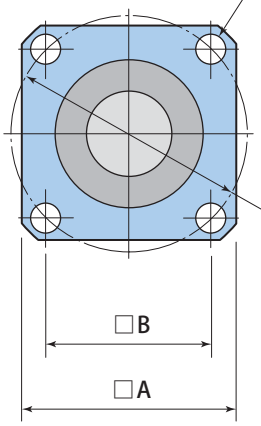

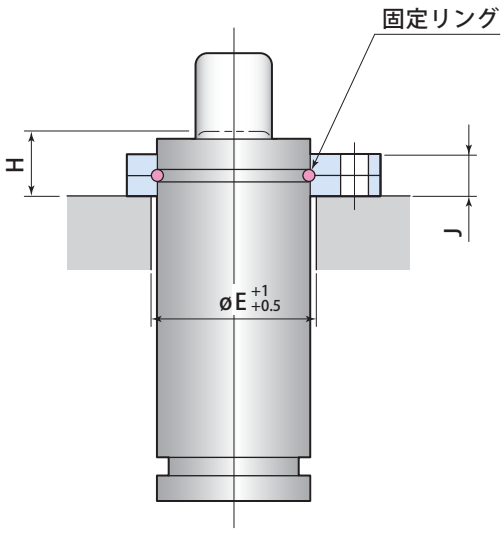

● FSフランジはフランジ本体で荷重を受けることができます。（荷重はフランジ取付部全面で受けてください。）

mm

ガススプリング型式	フランジ型式	A	B	C	E	H	J	M	フランジ質量
DNA0250	DJF038-FS	52	40	56.5	38	17	9	6.8	0.12 kg
DNA0500	DJF045-FS	64	50	70.7	45	23	13	9	0.25 kg
DNA0750	DJF050-FS	70	56.5	80	50	24	13	9	0.30 kg
DNA1500	DJF075-FS	90	73.5	104	75	29	16	11	0.44 kg
DNA3000	DJF095-FS	110	92	130	95	33	18	14	0.65 kg
DNA5000	DJF120-FS	130	109.5	155	120	36	21	14	0.85 kg

● フランジ取付ボルトは付属しません。

フランジ型式

DJF 050 − SC

1 フランジサイズ

038　075
045　095
050　120

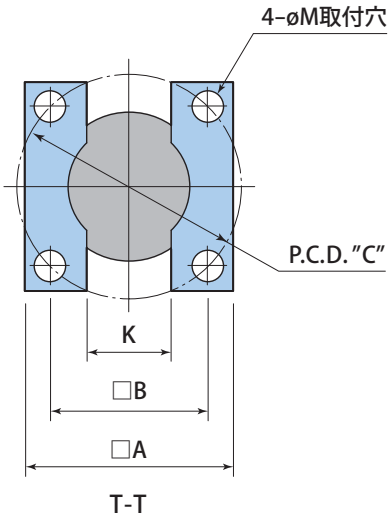

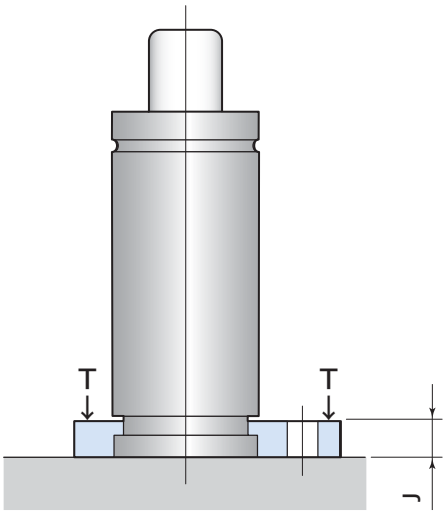

● 荷重はガススプリング底面で受けてください。

mm

ガススプリング型式	フランジ型式	A	B	C	J	K	M	フランジ質量
DNA0250	DJF038-SC	55	40	56.5	6	17	6.8	0.07 kg
DNA0500	DJF045-SC	70	50	70.7	6	20	9	0.12 kg
DNA0750	DJF050-SC	75	56.5	80	12	31	9	0.22 kg
DNA1500	DJF075-SC	100	73.5	104	12	36	11	0.39 kg
DNA3000	DJF095-SC	120	92	130	12	32	14	0.54 kg
DNA5000	DJF120-SC	140	109.5	155	12	40	14	0.64 kg

● フランジ取付ボルトは付属しません。

フランジ型式

DJF 045 − HA

1 フランジサイズ

045

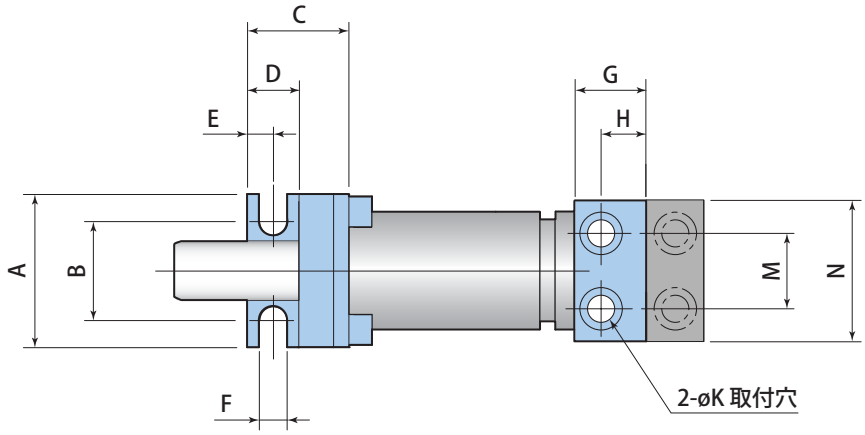

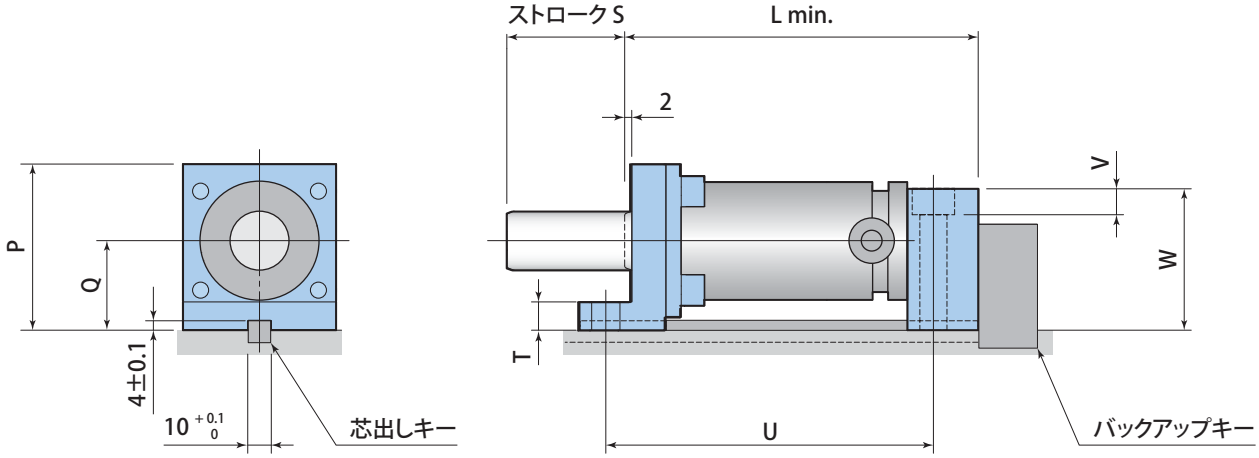

- フランジ底面のキー溝を使用して芯出しを行ない、ガススプリングに偏心荷重がかからないように取付けてください。
- フランジ後部にバックアップキーを取付け、フランジ取付けボルトで荷重を受けないようにしてください。

mm

ガススプリング型式	フランジ型式	L min.	U	A	B	C	D	E	F	G	H	K	M	N	P	Q	T	V	W	フランジ質量
DNA0500	DJF045-HA	110+S	105+S	60	37	43	22	11	12	25	14	11	32	55	66	36	11	11	60	1.00 kg

- フランジ取付ボルトは付属しません。

保管・運搬時の注意

● 保管
高温・多湿な所や直射日光の当たる所、埃の多い所での保管は避けてください。

● 運搬
ガススプリングが互いにぶつからないよう注意してください。特にピストンロッドについた傷はガススプリングの寿命を著しく短くしますので、取扱いには十分注意してください。（図 1）

取扱時の注意

● ガススプリングの分解は行なわないでください。
高圧ガスが封入されており、不用意に分解すると部品が飛び出し、大変危険です。

● ガススプリングに追加工を行なわないでください。

● ガススプリングの溶断・溶接は行なわないでください。 また、火中に投入しないでください。

● ピストンロッド先端にあるネジ穴を使用してガススプリングの固定を行なわないでください。

● ピストンロッド先端のネジ穴は、ガススプリングの搬送、金型への取付け・取外しのために設けられたものです。
ガススプリング本体質量以上の負荷には耐えられないので、金型を吊り上げるとガススプリングが破損します。（図 2）

● ピストンロッドの全面で均等に荷重を受けるように、クッションピンや当て板等の調整を行なってください。（図 3）

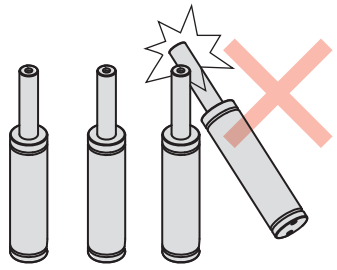

図 1

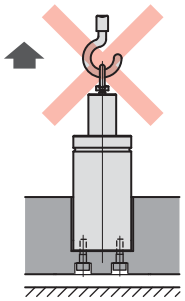

図 2

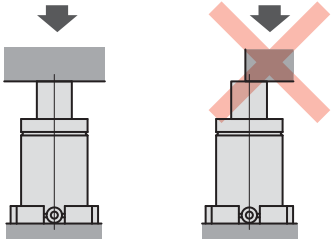

図 3

取扱時の注意

● ガススプリングの取付けは、底面のボルト穴またはフランジを使ってボルトでしっかりと固定してください。

● ガススプリングの付近で、グラインダ作業・溶接を行なわないでください。止むを得ず行なう場合には、ガススプリングにウェス・カバー等をかぶせるなどして、切粉・溶接スパッタがガススプリングに付着しないようにしてください。特にピストンロッドへの異物の付着や傷つきはガス漏れの原因となります。（図 4）

● 高温の環境では使用しないでください。使用最高周囲温度は70℃です。周囲温度が常温（20℃）以上になる場合は、取扱説明書に従い、20℃での最高ガス充填圧力に相当する圧力までガス充填圧力を下げて使用してください。

● ピストンロッドに偏心荷重がかからないように使用してください（許容偏心角度0.5゜以下）。
偏心荷重はガススプリングの寿命を著しく低下させます。
特に横向きで使用する場合、ピストンロッドの自重で傾きやすくなるため、取付けには十分注意してください。（図 5）

● オーバストロークしないように規定のストローク内で使用してください。

● ガススプリングに絞り油等がかからないように設置してください。油等がかかった状態で使用すると、ストローク中に油膜としてシリンダ内に浸入し、溜まっていくと異常高圧が発生し、ガススプリングが破損します。特に塩素系・水溶性の油はシール性能を低下させ、ガススプリングの寿命を短くしますので、絶対にかけないでください。（図 6）

● ピストンロッドが急激に開放されるような使い方は絶対にしないでください。ガススプリングが破損し、大変危険です。

● 廃棄する場合は、ガスを完全に排出してください。ガス排出ツールについては、→ **77 ページ** を参照してください。

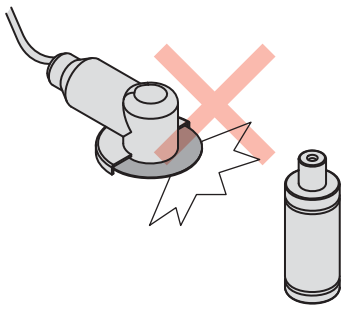

図 4

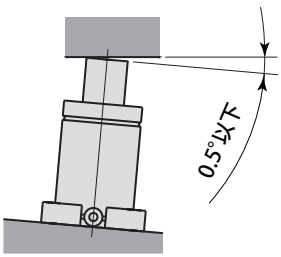

図 5

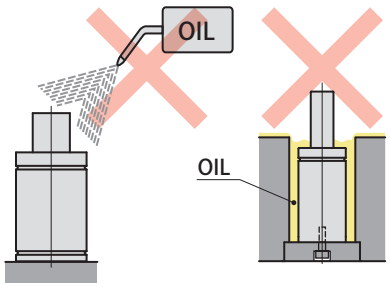

図 6

micro hose system

マイクロホースシステム

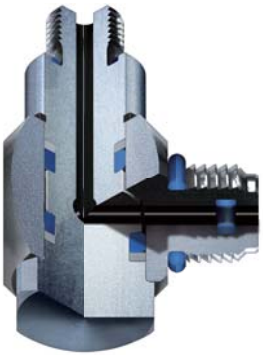

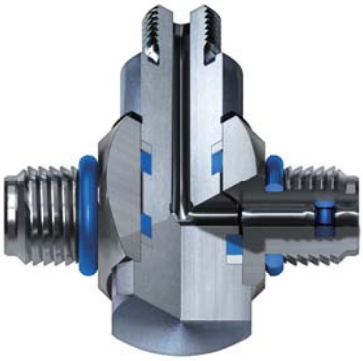

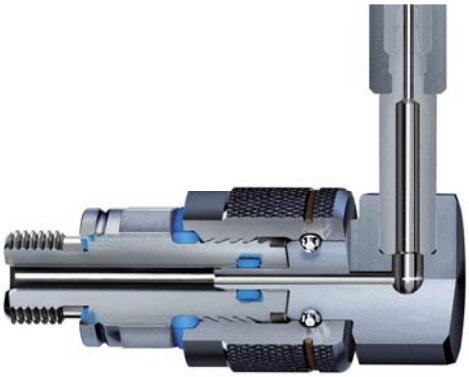

使用流体	チッ素ガス
保証耐圧力	42MPa(50℃)
使用周囲温度	0 ～ 70℃
ホース内径	ø2mm
ホース外径	ø5mm
最小曲げ半径	R20mm
材　　質	ホースコア・外被：ポリアミド系樹脂
	補強層：アラミド繊維
ホース温度による保証耐圧力の変化	0℃：51 MPa
	30℃：46 MPa
	50℃：42 MPa
	70℃：38 MPa

- ホースアダプタにシールテープ、シール剤の塗布は行なわないでください。（O リングやパッキンでガス圧をシールします。）
- ホースアダプタは、スパナなどでしっかりと締めてください。
- マイクロホースは、アダプタの緩み止めOリングがつぶれるまでしっかり締めてください。

ストレート ホースナット

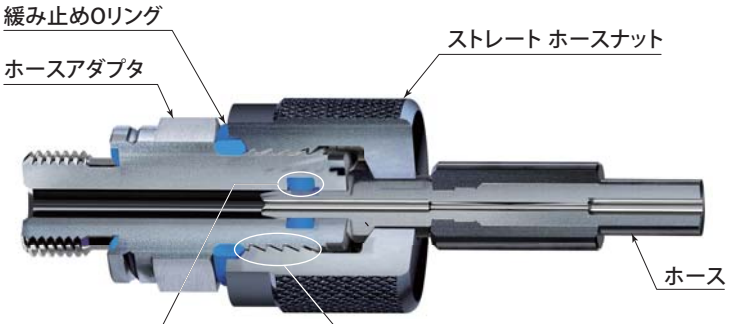

Oリング

Oリングにより確実なシールができ、作業者や作業環境によってシール性能がばらつかず、繰り返しの着脱をしても、シール性能は変わりません。

ノコ歯ネジ

独特の傾斜を持ったノコ歯ネジは、つよい振動による緩みに対して抵抗力が大きく、プレスの振動でもナットは緩みません。

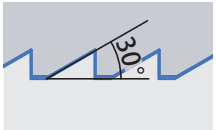

90° ホースナット

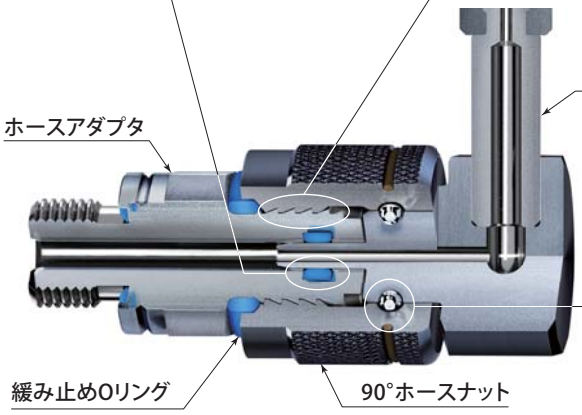

鋼 球

鋼球により摩擦が少なくなり、非常になめらかに回すことができます。

ストレート＆ストレート ホース

DNH - SS

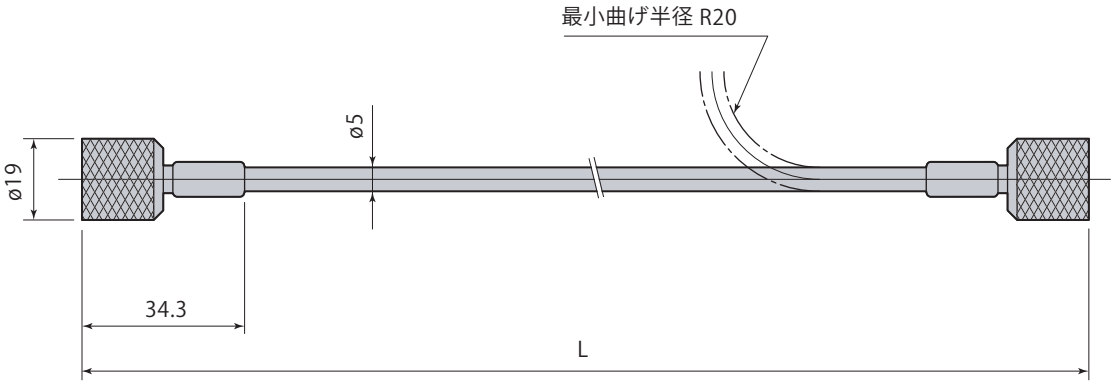

ホース型式	L mm	質量 g
DNH-SS-0150	150	70
DNH-SS-0160	160	
DNH-SS-0170	170	
DNH-SS-0180	180	
DNH-SS-0190	190	
DNH-SS-0200	200	
DNH-SS-0210	210	
DNH-SS-0220	220	
DNH-SS-0230	230	
DNH-SS-0240	240	
DNH-SS-0250	250	
DNH-SS-0260	260	
DNH-SS-0270	270	
DNH-SS-0280	280	
DNH-SS-0290	290	
DNH-SS-0300	300	

ホース型式	L mm	質量 g
DNH-SS-0350	350	70
DNH-SS-0400	400	
DNH-SS-0450	450	
DNH-SS-0500	500	
DNH-SS-0550	550	
DNH-SS-0600	600	
DNH-SS-0650	650	
DNH-SS-0700	700	
DNH-SS-0800	800	80
DNH-SS-0900	900	
DNH-SS-1000	1000	
DNH-SS-1100	1100	
DNH-SS-1300	1300	
DNH-SS-1500	1500	90
DNH-SS-2000	2000	100

最短ホース長さはL=150mmです。
上記以外のホース長さも製作可能です。10mmピッチで指定してください。(受注生産)

ストレート & 90° ホース

DNH - SE

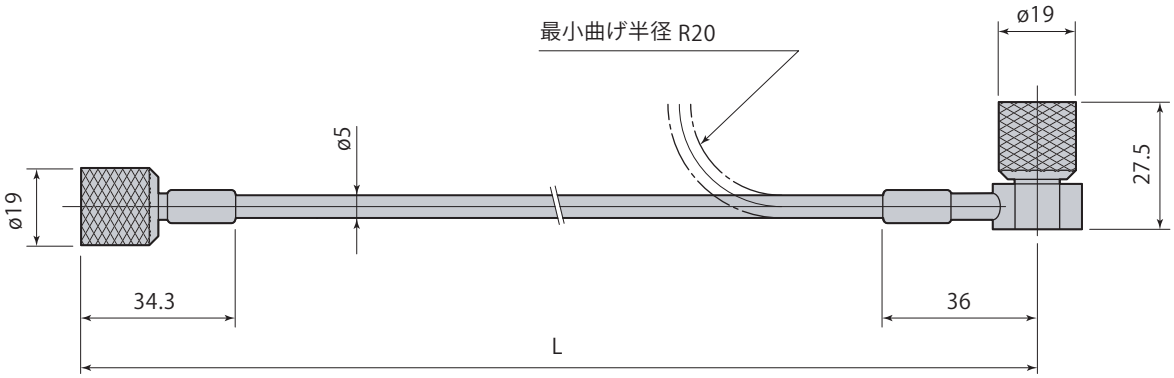

ホース型式	L mm	質量 g
DNH-SE-0150	150	90
DNH-SE-0160	160	
DNH-SE-0170	170	
DNH-SE-0180	180	
DNH-SE-0190	190	
DNH-SE-0200	200	
DNH-SE-0210	210	
DNH-SE-0220	220	
DNH-SE-0230	230	
DNH-SE-0240	240	
DNH-SE-0250	250	
DNH-SE-0260	260	
DNH-SE-0270	270	
DNH-SE-0280	280	
DNH-SE-0290	290	
DNH-SE-0300	300	

ホース型式	L mm	質量 g
DNH-SE-0350	350	90
DNH-SE-0400	400	
DNH-SE-0450	450	
DNH-SE-0500	500	
DNH-SE-0550	550	
DNH-SE-0600	600	
DNH-SE-0650	650	
DNH-SE-0700	700	
DNH-SE-0800	800	100
DNH-SE-0900	900	
DNH-SE-1000	1000	
DNH-SE-1100	1100	
DNH-SE-1300	1300	
DNH-SE-1500	1500	110
DNH-SE-2000	2000	120

最短ホース長さはL=150mmです。
上記以外のホース長さも製作可能です。10mmピッチで指定してください。(受注生産)

90° & 90° ホース

DNH - EE

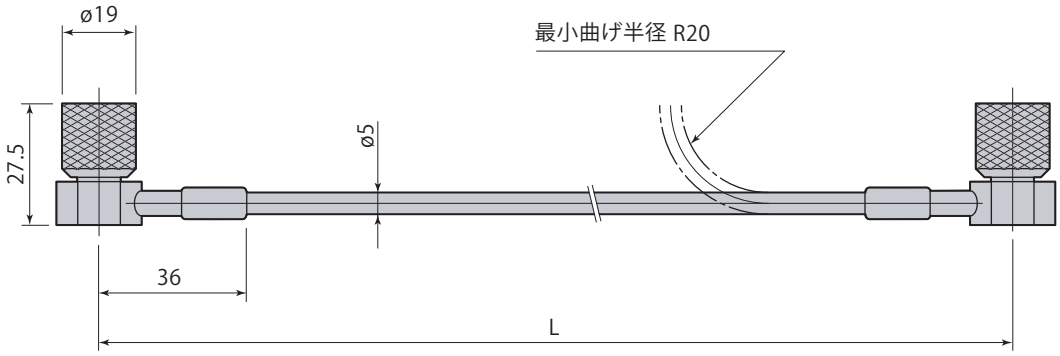

ホース型式	L mm	質量 g
DNH-EE-0150	150	110
DNH-EE-0160	160	
DNH-EE-0170	170	
DNH-EE-0180	180	
DNH-EE-0190	190	
DNH-EE-0200	200	
DNH-EE-0210	210	
DNH-EE-0220	220	
DNH-EE-0230	230	
DNH-EE-0240	240	
DNH-EE-0250	250	
DNH-EE-0260	260	
DNH-EE-0270	270	
DNH-EE-0280	280	
DNH-EE-0290	290	
DNH-EE-0300	300	

最短ホース長さはL=150mmです。
上記以外のホース長さも製作可能です。10mmピッチで指定してください。(受注生産)

ストレートアダプタ

DNH - GA

ストレートアダプタ
ロングモデル

DNH - SJAG

配管ポート規格	G1/8 (BSPP)

● チェックバルブは内蔵されていません。

ストレートアダプタ DNH-GA

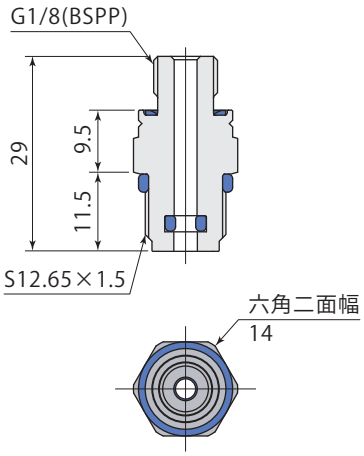

使用工具	スパナ 14 mm
締付トルク	12 N･m
質　　量	30 g

ストレートアダプタ ロングモデル DNH-SJAG

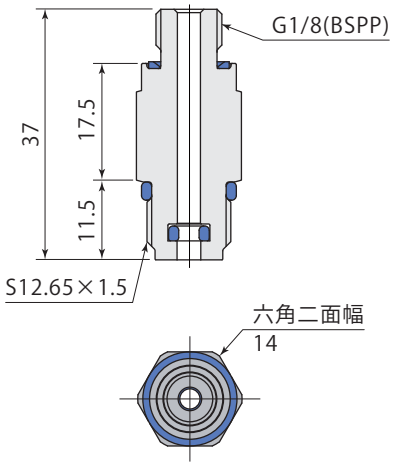

使用工具	スパナ 14 mm
締付トルク	12 N･m
質　　量	30 g

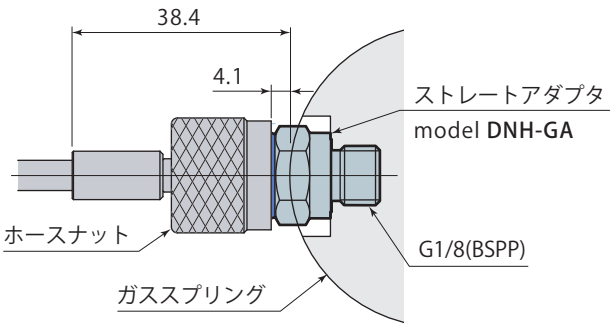

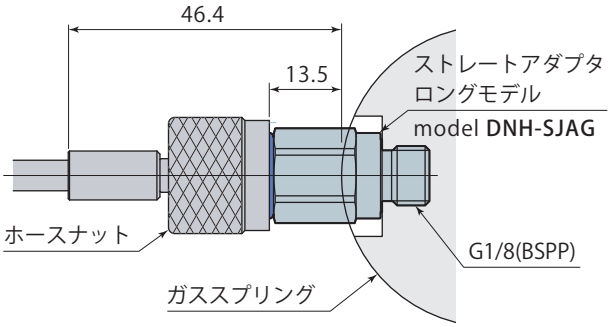

ホースに負荷をかけることなく、手で簡単に角度を調整できるホースアダプタです

スイベル エルボ アダプタ

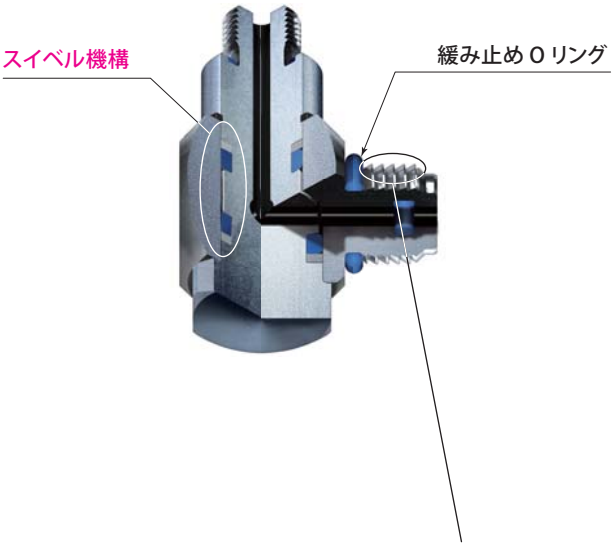

ノコ歯ネジ

独特の傾斜を持ったノコ歯ネジは、つよい振動による緩みに対して抵抗力が大きく、プレスの振動でもナットは緩みません。

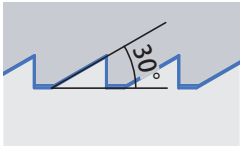

スイベル ティー アダプタ

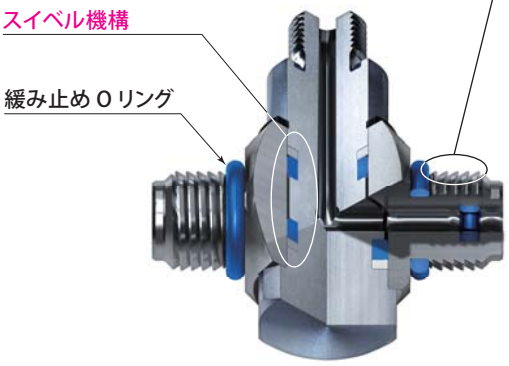

- ホースアダプタにシールテープ、シール剤の塗布は行なわないでください。（O リングやパッキンでガス圧をシールします。）
- ホースアダプタは、スパナなどでしっかりと締めてください。
- マイクロホースは、アダプタの緩み止め O リングがつぶれるまでしっかり締めてください。

ショート スイベル エルボ アダプタ

DNH - GH

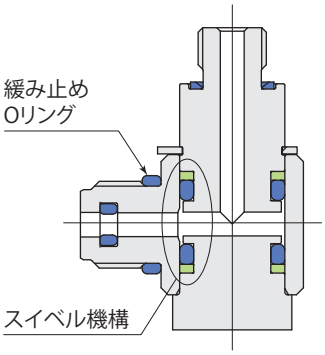

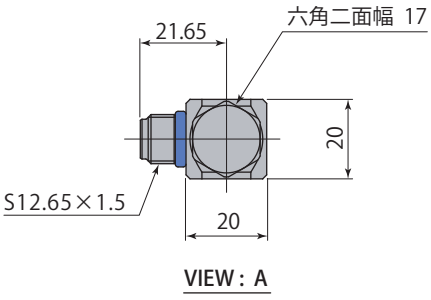

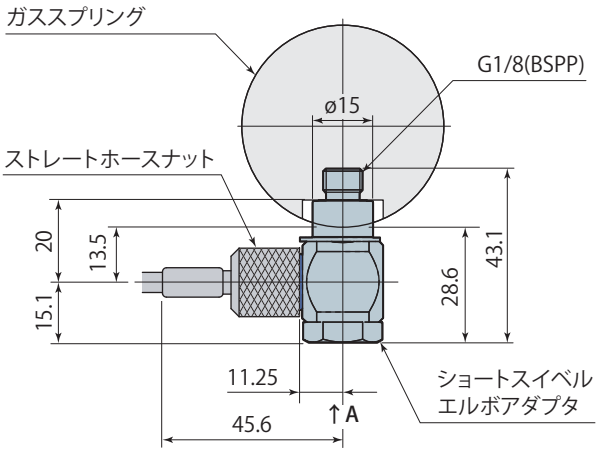

- チェックバルブは内蔵されていません。
- フランジを使用する場合はmodel DNH-GLを選定してください。

配管ポート規格	G1/8（BSPP）
使用工具	スパナ 17 mm
締付トルク	12 N･m
質　　量	90 g

ロング スイベル エルボ アダプタ

DNH - GL

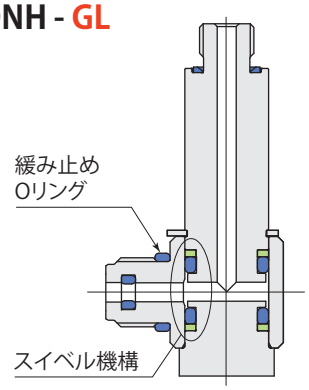

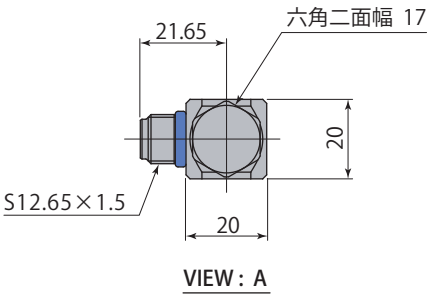

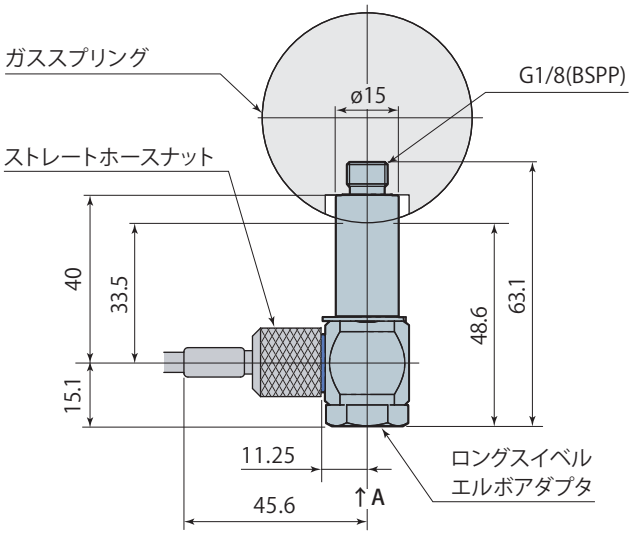

● チェックバルブは内蔵されていません。

配管ポート規格	G1/8（BSPP）
使用工具	スパナ 17 mm
締付トルク	12 N･m
質　　量	120 g

ショート スイベル ティー アダプタ

DNH - GC

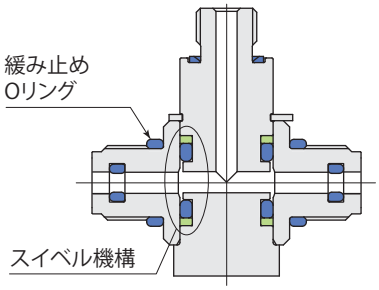

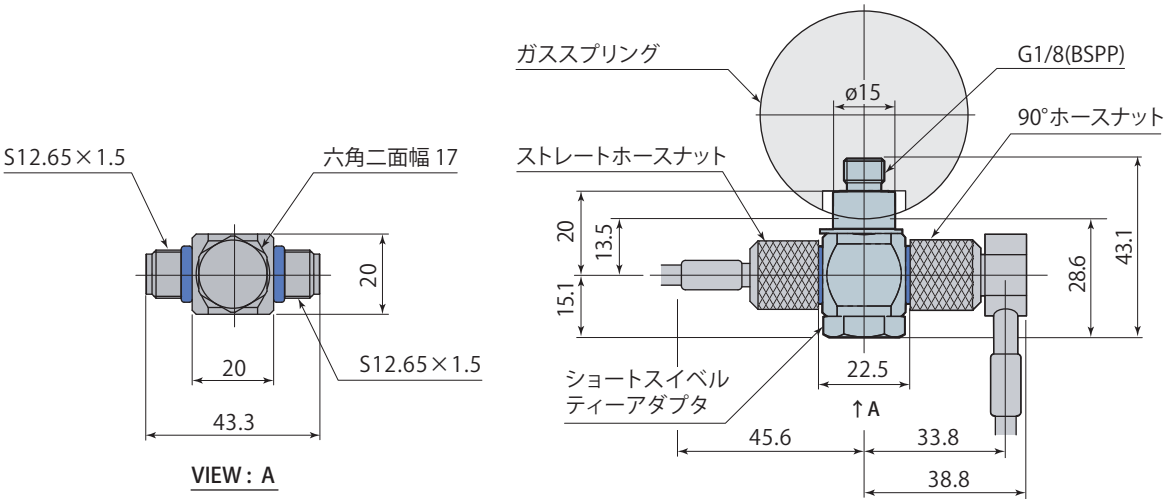

- チェックバルブは内蔵されていません。
- フランジを使用する場合はmodel DNH-GD を選定してください。

配管ポート規格	G1/8（BSPP）
使用工具	スパナ 17 mm
締付トルク	12 N･m
質　　量	100 g

ロング スイベル ティー アダプタ

DNH - GD

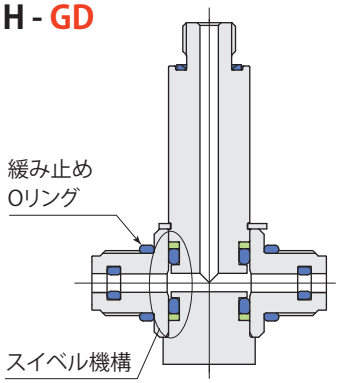

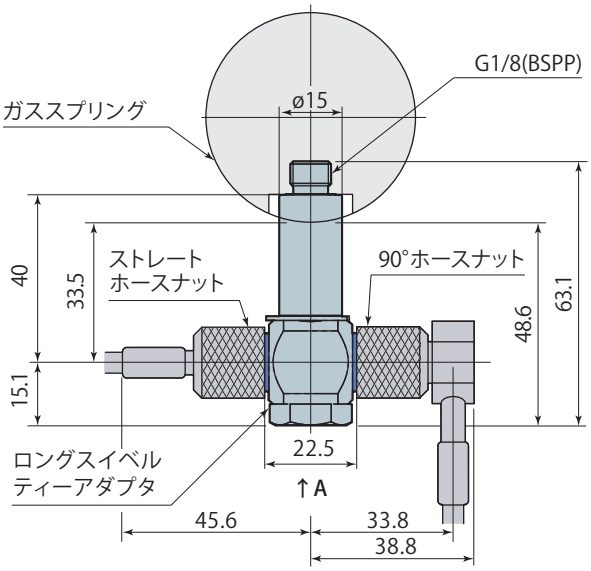

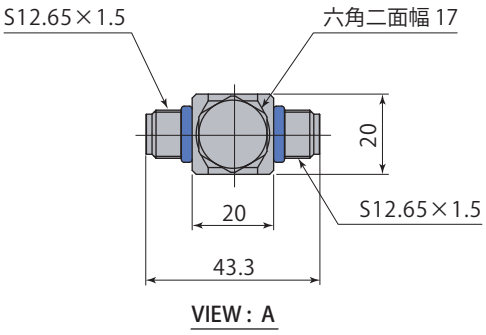

● チェックバルブは内蔵されていません。

配管ポート規格	G1/8（BSPP）
使用工具	スパナ 17 mm
締付トルク	12 N･m
質　　量	130 g

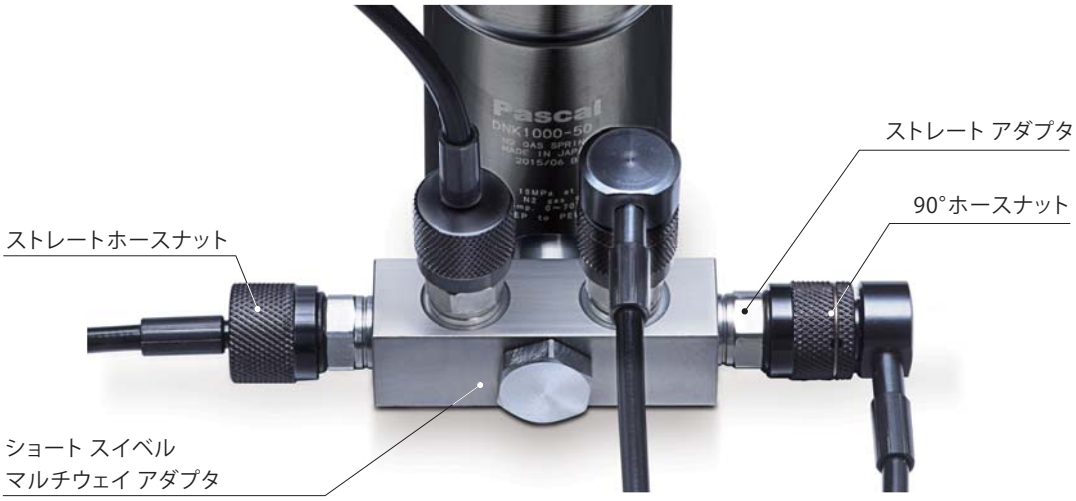

ショート スイベル マルチウェイ アダプタ

DNH - GF

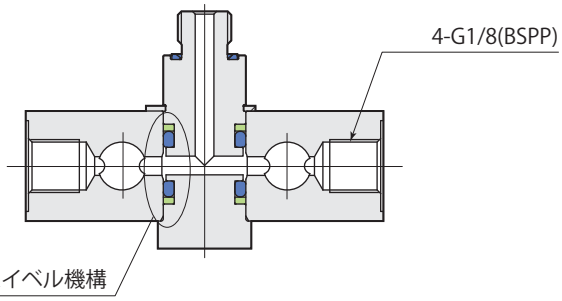

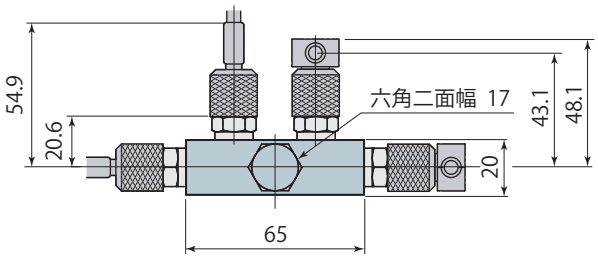

VIEW : A

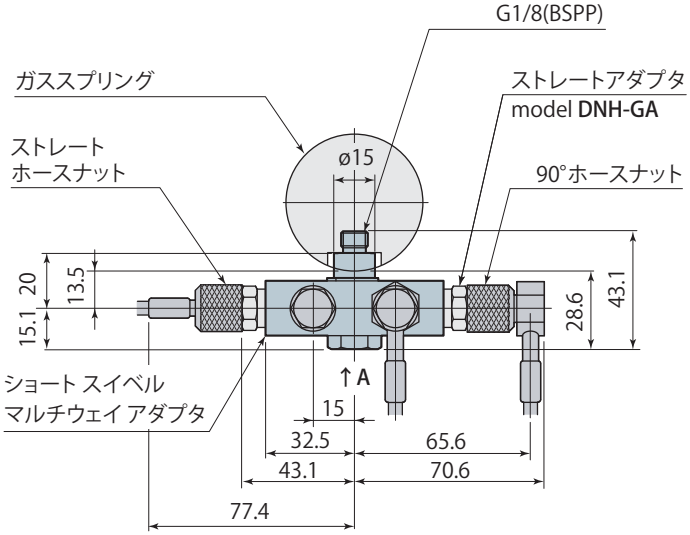

- ホース配管するポートにはストレートアダプタ(→ **52ページ**参照）を取付け、使用しないポートにはプラグ(→ **68ページ**参照 ）を取付けてください。
- フランジを使用する場合はmodel DNH-GGを選定してください。

配管ポート規格	G1/8（BSPP）
使用工具	スパナ 17 mm
締付トルク	12 N･m
質　　量	200 g

お問合せはカスタマーサービスセンターへ　フリーコール 0120-933-895　FAX 072-770-9636

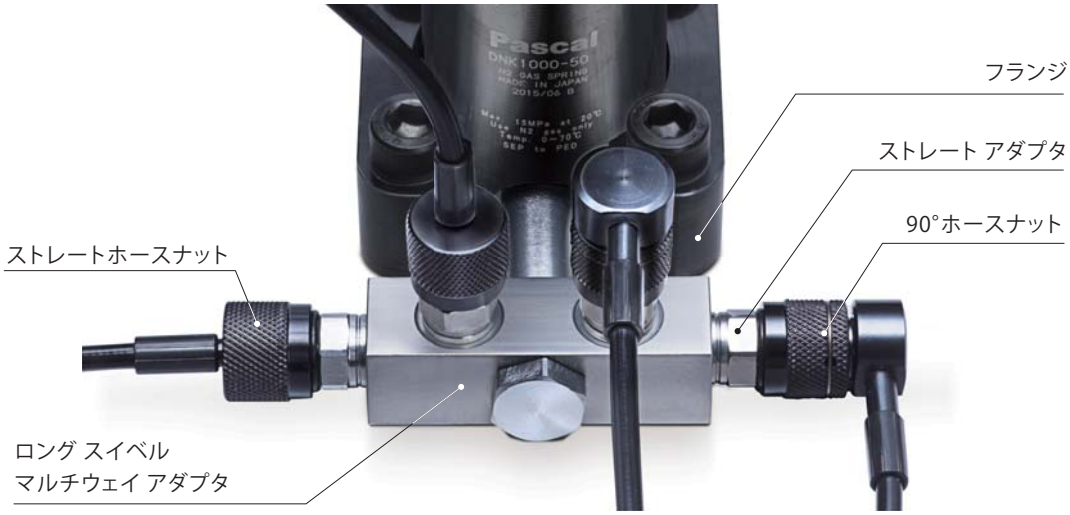

ロング スイベル マルチウェイ アダプタ

DNH - GG

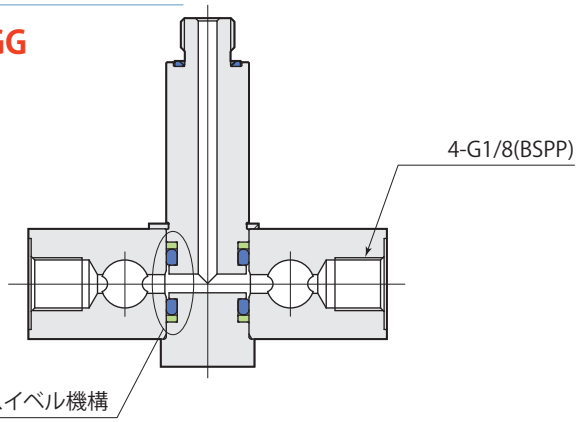

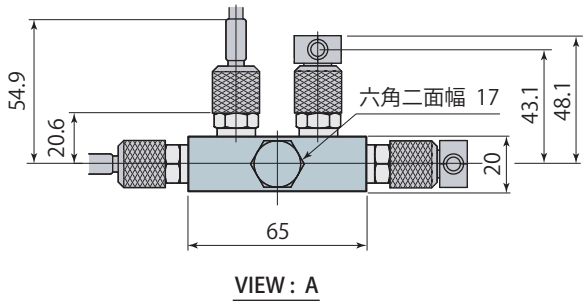

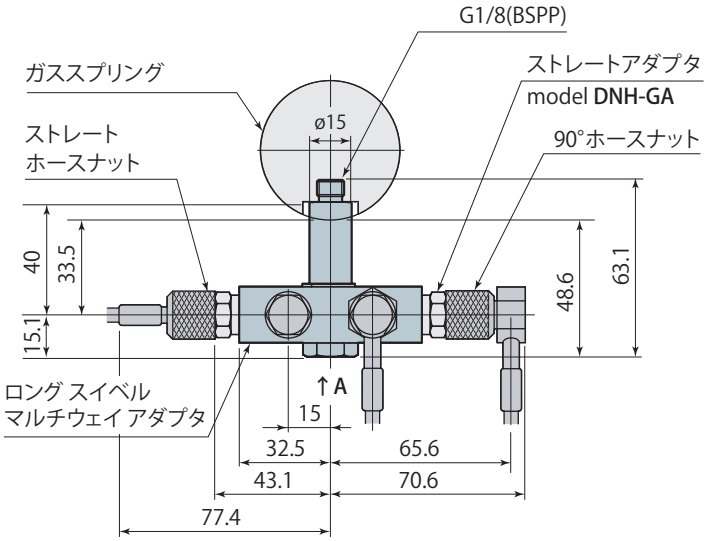

● ホース配管するポートにはストレートアダプタ(→ **52ページ**参照）を取付け、使用しないポートにはプラグ(→ **68ページ**参照 ）を取付けてください。

配管ポート規格	G1/8（BSPP）
使用工具	スパナ 17 mm
締付トルク	12 N･m
質　　量	220 g

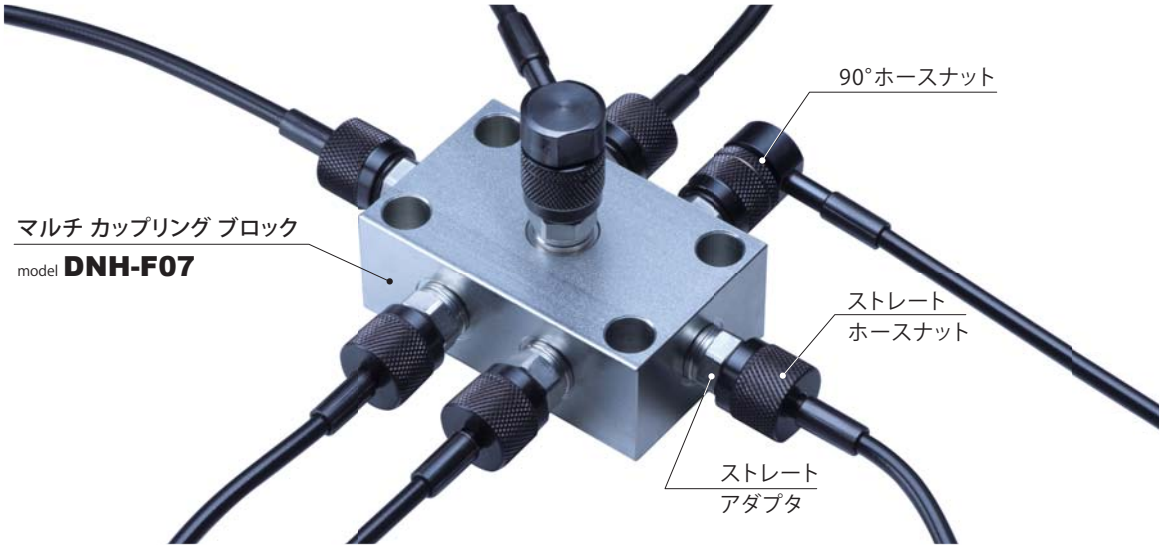

配管ポート規格	G1/8（BSPP）

DNH - F04

ポート数 ：4
質量　　：400g

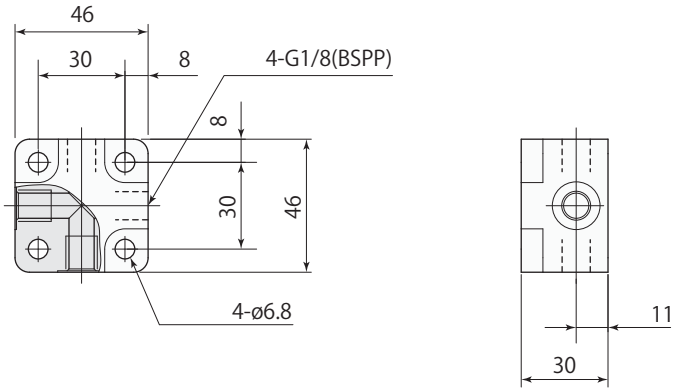

DNH - F07

ポート数 ：7
質量　　：750g

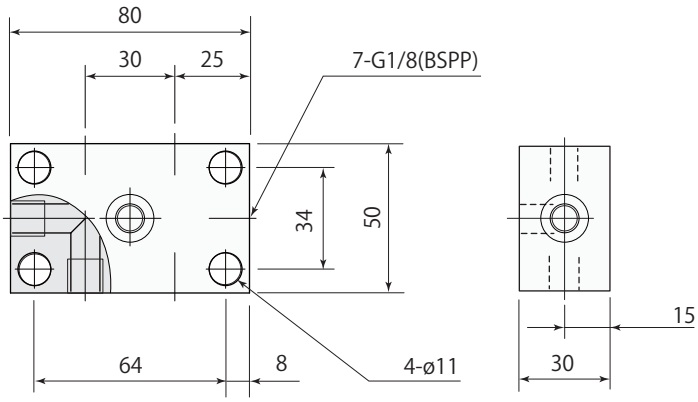

- ホース配管するポートにはGネジ継手(→ **52 ～ 60ページ**参照)を取付け、使用しないポートにはプラグ(→ **68ページ**参照)を取付けてください。
- 取付穴は4箇所設けていますが、2本のボルトで十分固定できます。

DNH - F09

ポート数 ：9
質量　　：1100g

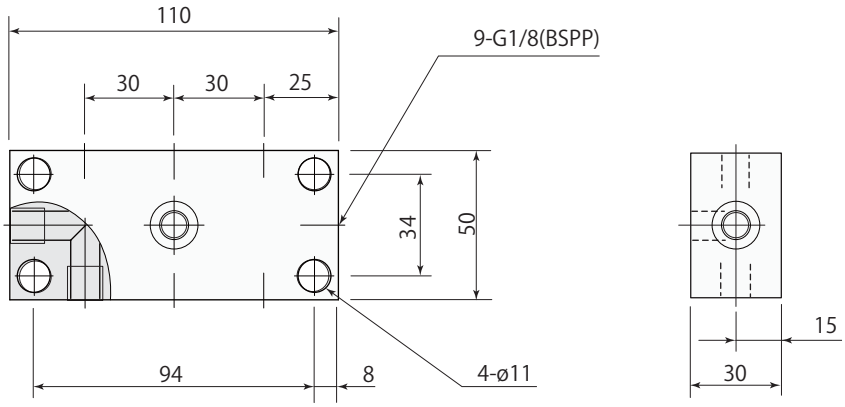

DNH - F10

ポート数 ：10
質量　　：1400g

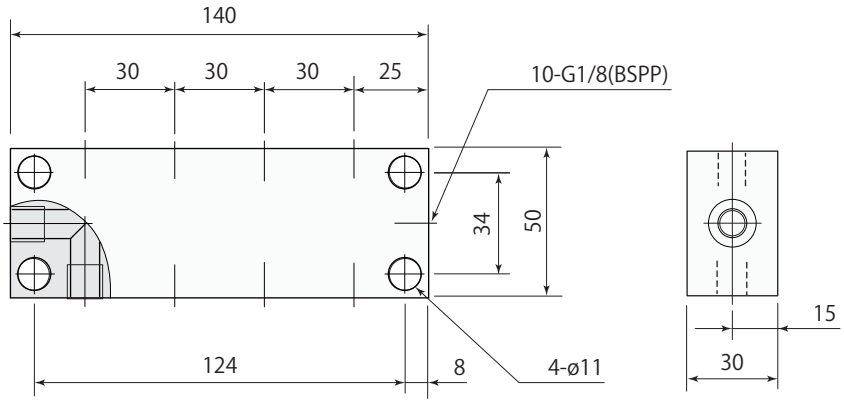

DNH - F12

ポート数 ：12
質量　　：1700g

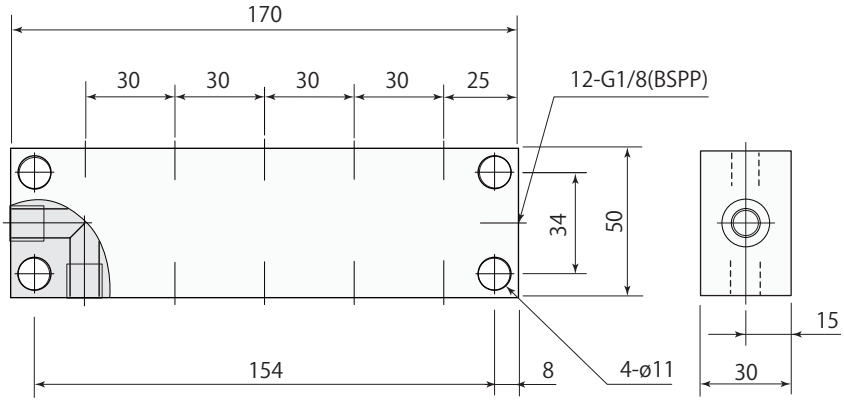

ティー コネクタ

DNH - TC2

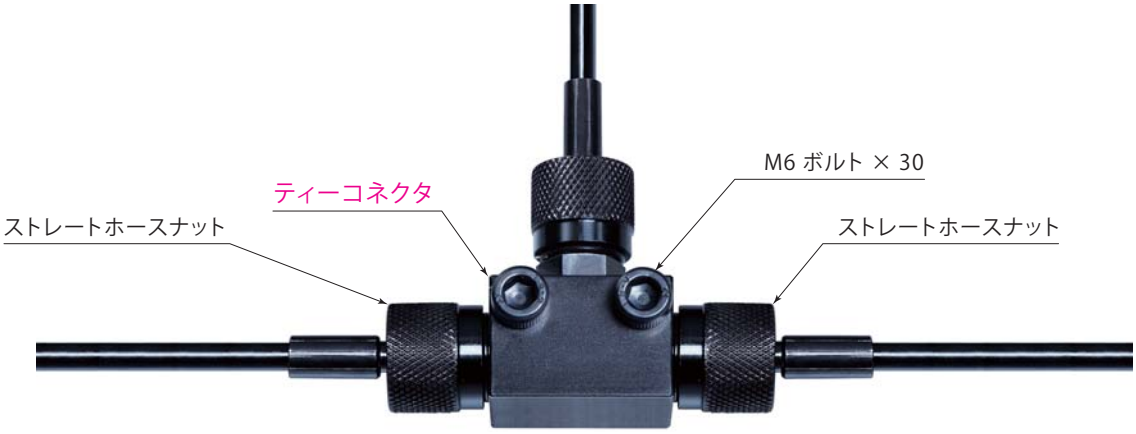

マルチカップリングブロックに比べコンパクトで、配管部品を少なくできます

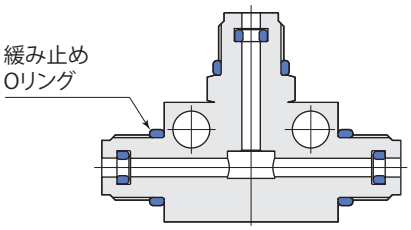

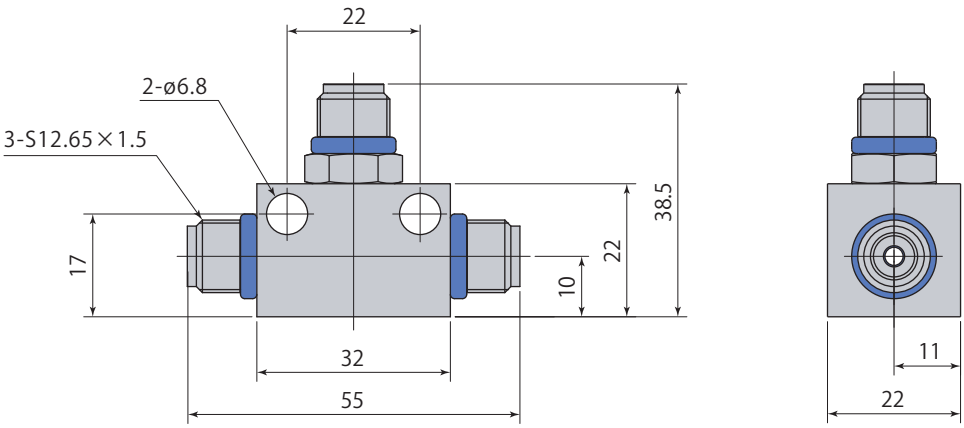

質　　量	130 g

- M6ボルトで固定してください。
- チェックバルブは内蔵されていません。

コントロールパネル

DNH - CPA

コントロールパネル

DNH - CPA-L

New 縦向き仕様

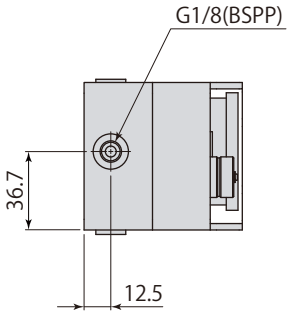

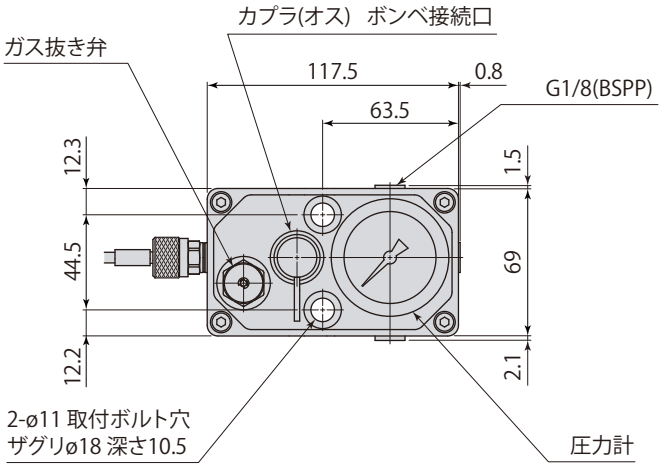

● ホース配管するポートにはGネジ継手（→ **52〜60ページ**参照）を取付け、使用しないポートにはプラグ(→ **68ページ**参照）を取付けてください。

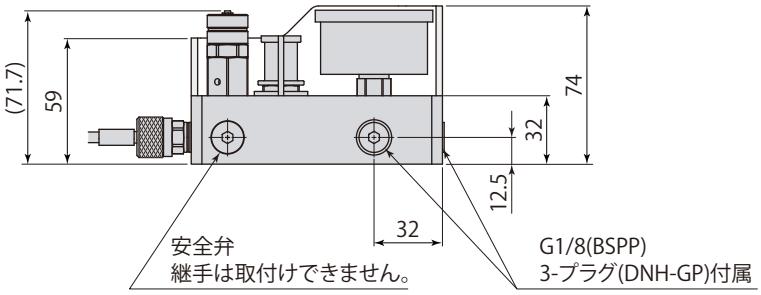

最高ガス充填圧力	18 MPa
使用周囲温度	0 ～ 70℃
質　量	1450 g

コントロールパネル

DNH - CPB

コントロールパネル

DNH - CPB-L

New 縦向き仕様

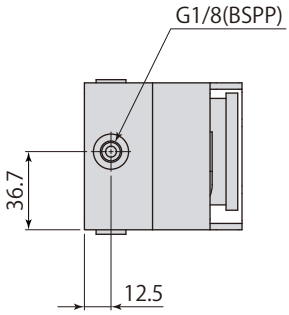

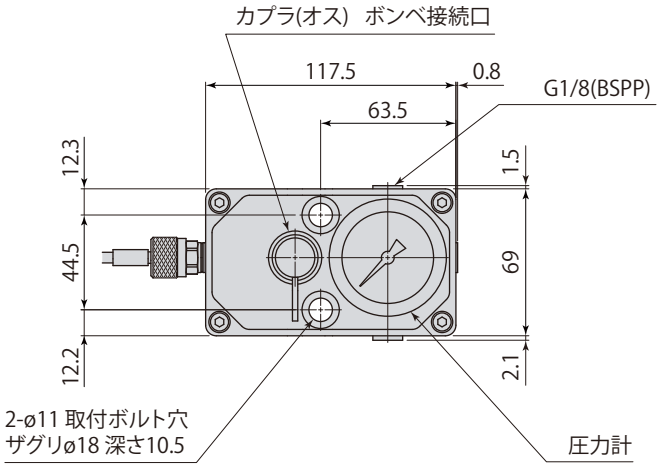

- 本機にはガス抜き弁がありません。
  チャージバルブDNJ-HDKA6840
  (→ **76ページ**参照)のストップバルブが閉じていることを必ず確認後、チャージバルブをカプラ(オス)に接続し、ストップバルブをゆっくり緩めてガスを排出してください。

- ホース配管するポートにはGネジ継手
  (→ **52〜60ページ**参照) を取付け、
  使用しないポートにはプラグ(→ **68ページ**参照) を取付けてください。

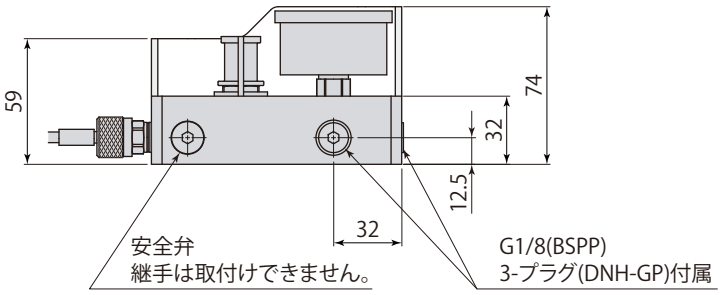

最高ガス充填圧力	18 MPa
使用周囲温度	0 ～ 70℃
質　量	1400 g

M6 ストレートアダプタ

DNH - MA

配管ポート規格	M6 × 1
使用工具	スパナ 14 mm
締付トルク	7 N·m
質　　量	20 g

● チェックバルブは内蔵されていません。

● 配管ポートがM6のガススプリングとマイクロホース model DNH-SS, -SE, -EEの接続に使用します。

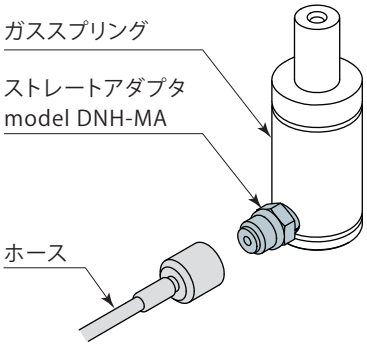

対応 ガススプリング型式

DNK0350・DNK0500
DNR0350 ～ DNR2400

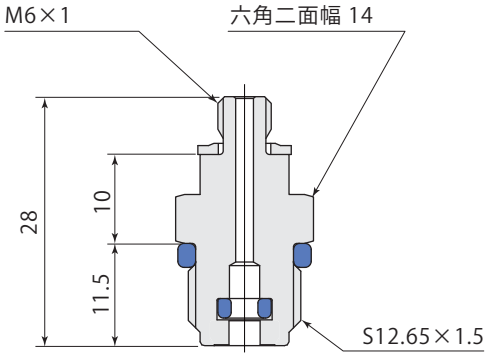

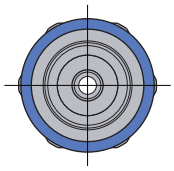

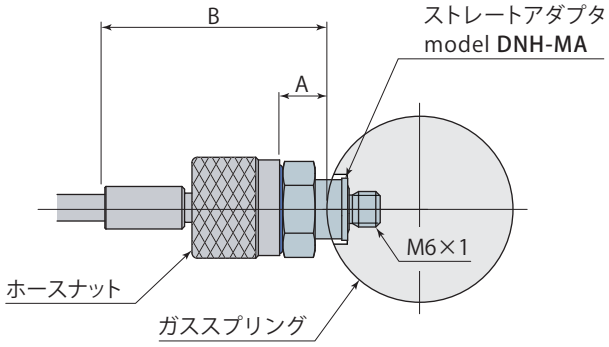

mm

ガススプリング型式	A	B
DNK0350・0500	8.6	42.9
DNR0350・0500	8.6	42.9
DNR0750~1500	8.1	42.4
DNR2400	7.1	41.4

model DNRでアダプタを使用する場合は、金型の青色で示した部分を削除してください。

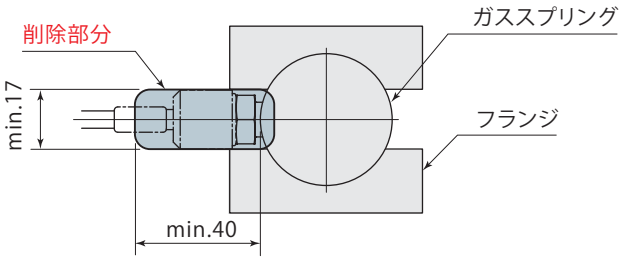

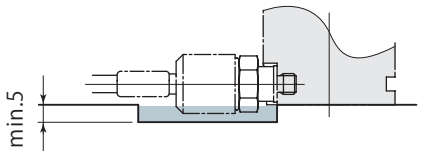

プラグ

DNH - GP

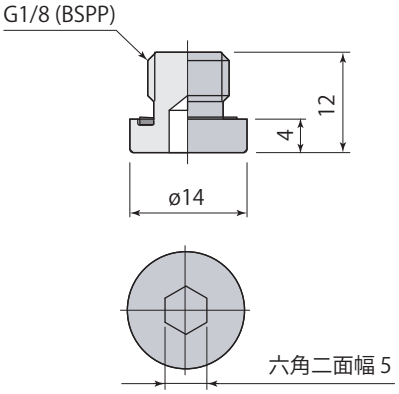

使用工具	六角レンチ 5 mm
締付トルク	12 N･m
質　　量	10 g

ホースクリップ

DNH - D6

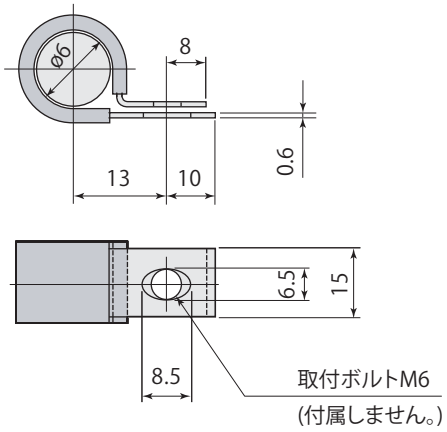

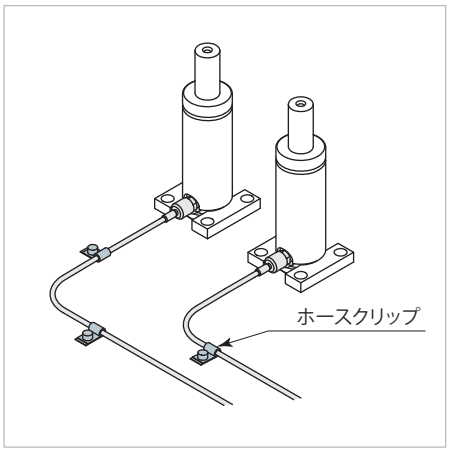

質　　量	5 g

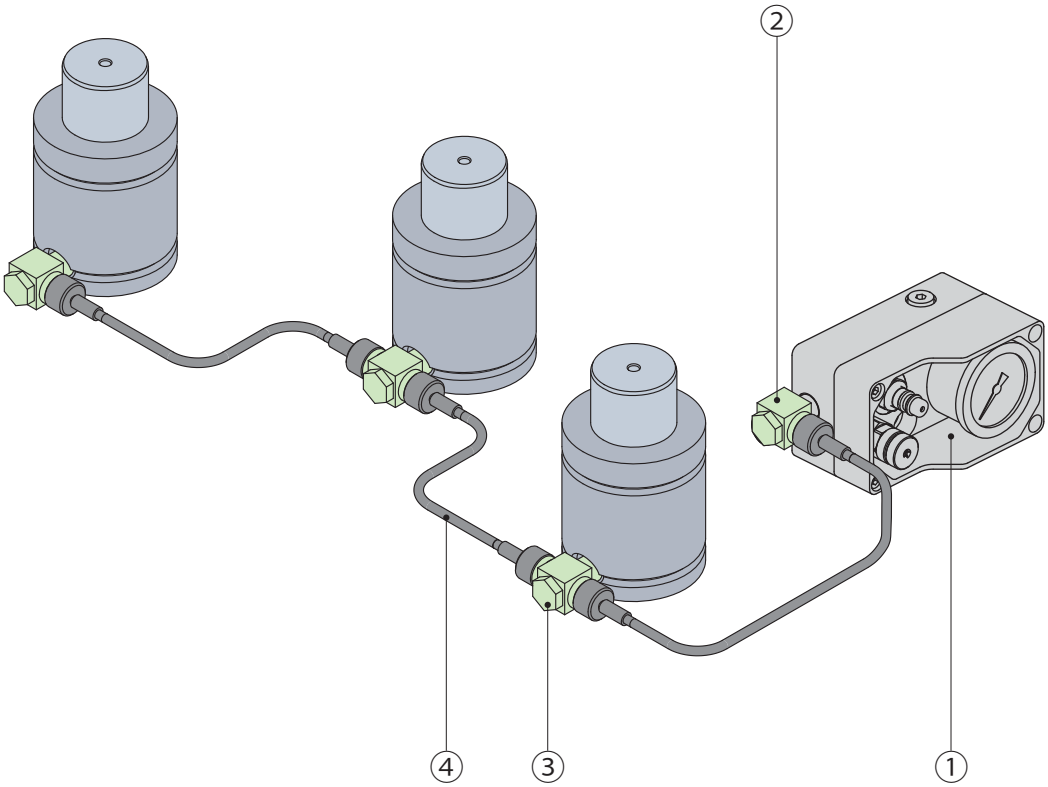

① コントロールパネル
DNH-CPA

② ショートスイベルエルボアダプタ
DNH-GH

③ ショートスイベルティーアダプタ
DNH-GC

④ ストレート & ストレート ホース
DNH-SS

配　管　例

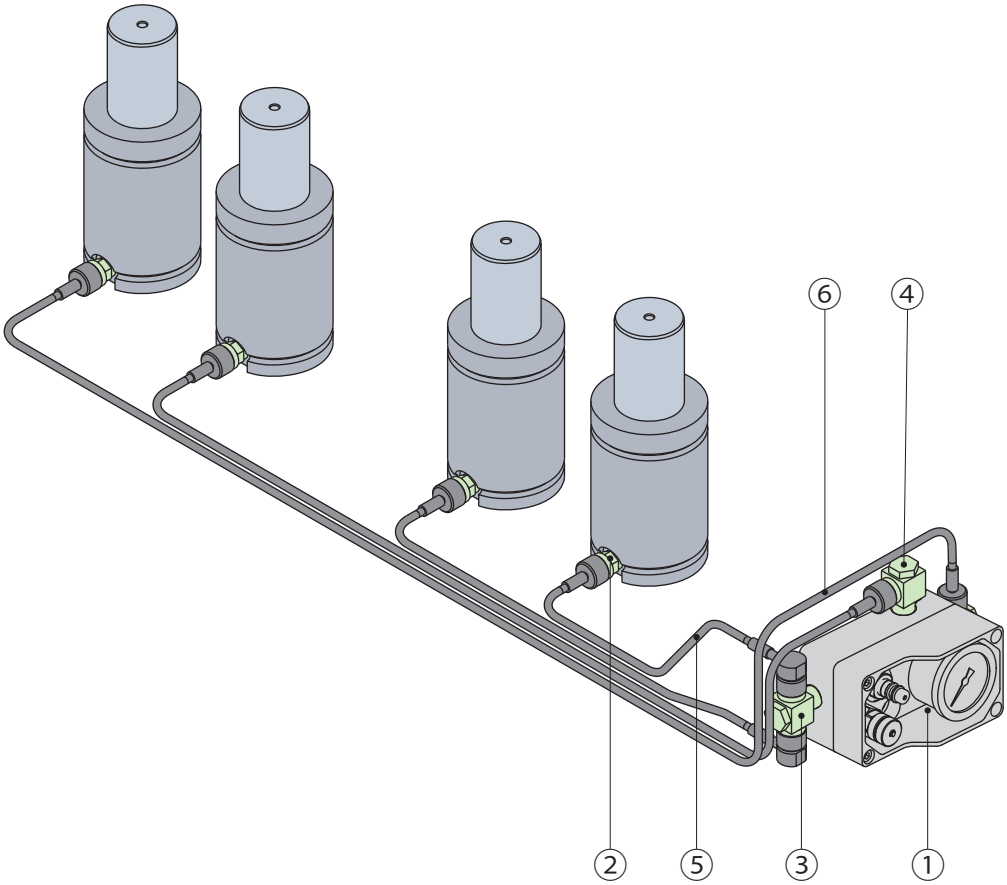

① コントロールパネル
DNH-CPA

② ストレートアダプタ
DNH-GA

③ ショートスイベルティーアダプタ
DNH-GC

④ ショートスイベルエルボアダプタ
DNH-GH

⑤ ストレート ＆ 90° ホース
DNH-SE

⑥ ストレート ＆ ストレート ホース
DNH-SS

マルチカップリングブロック

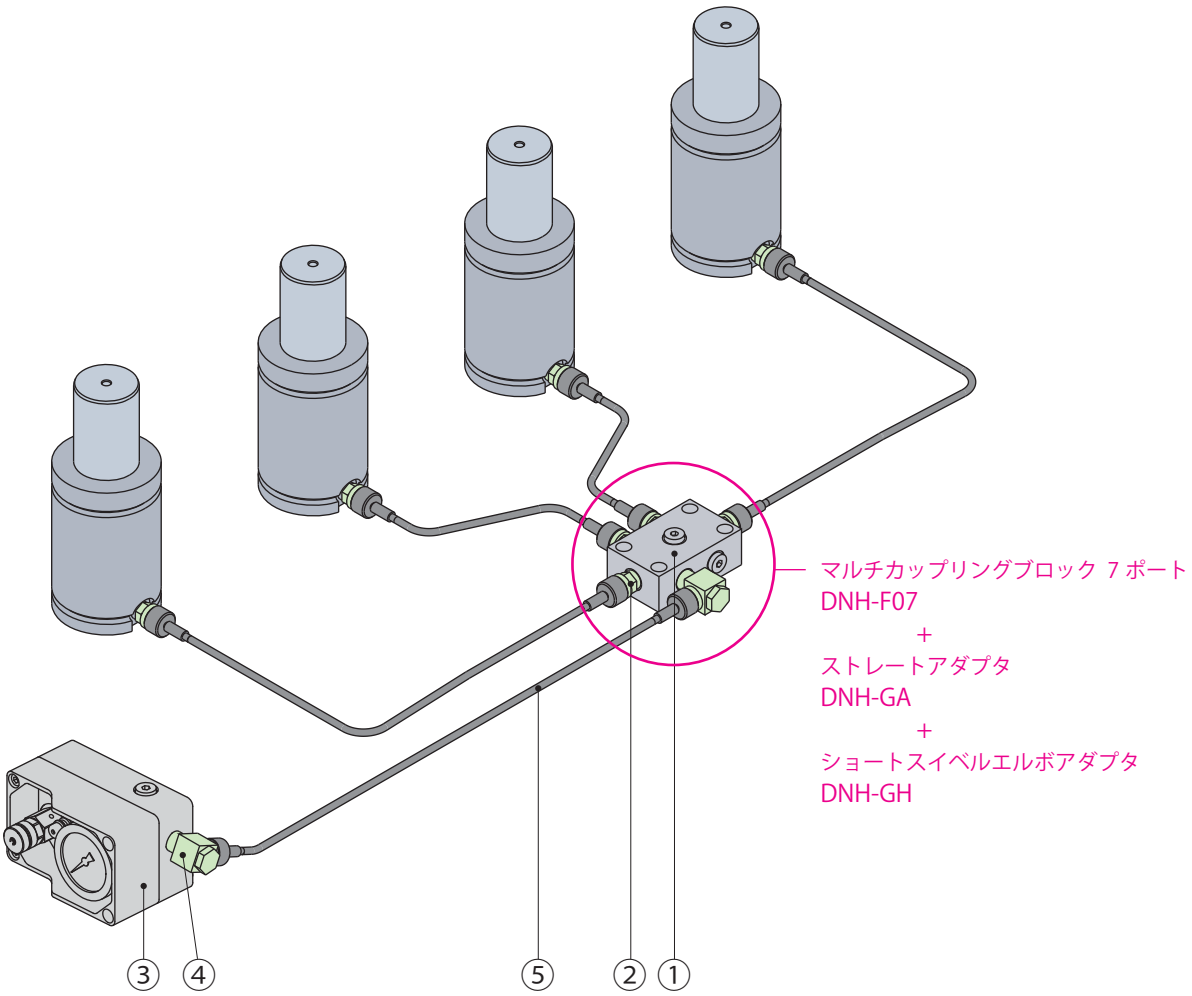

① マルチカップリングブロック 7 ポート
DNH-F07

② ストレートアダプタ
DNH-GA

③ コントロールパネル
DNH-CPA

④ ショートスイベルエルボアダプタ
DNH-GH

⑤ ストレート & ストレート ホース
DNH-SS

ティーコネクタ

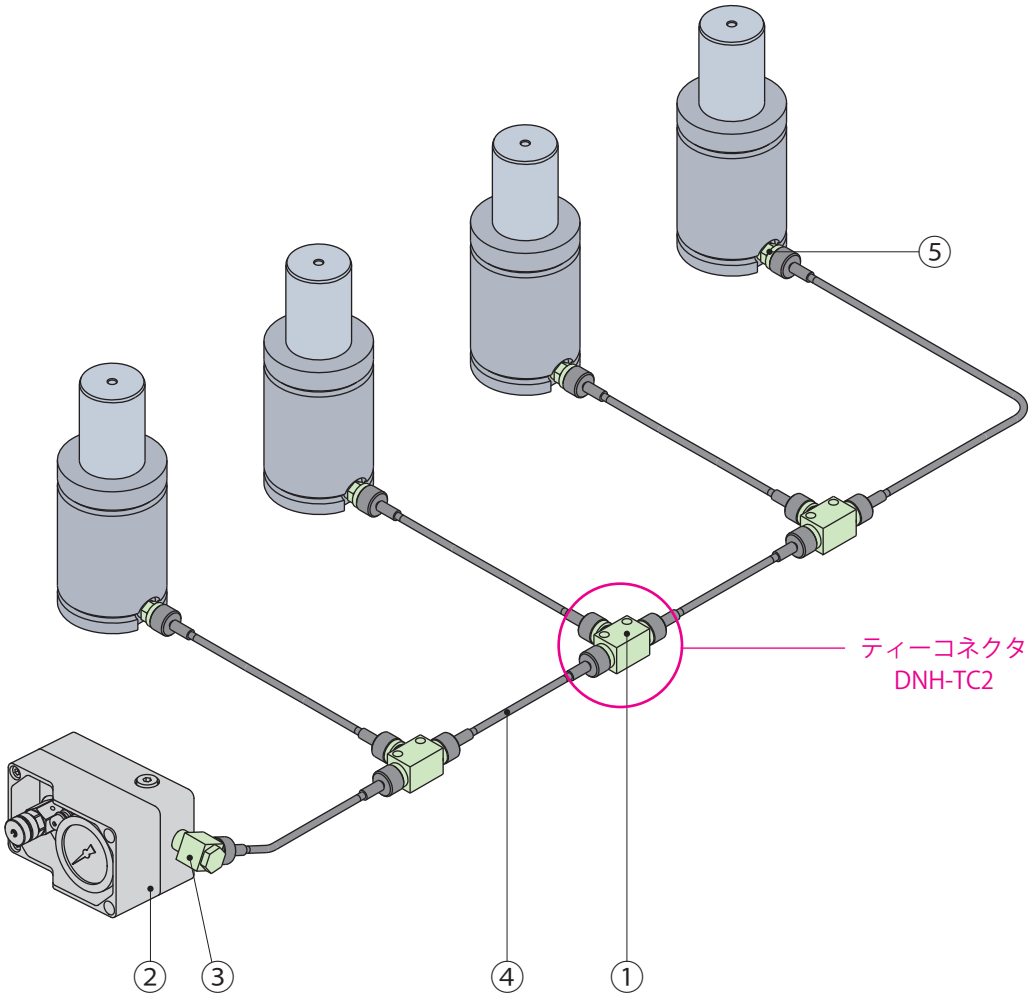

① ティーコネクタ
DNH-TC2

② コントロールパネル
DNH-CPA

③ ショートスイベルエルボ アダプタ
DNH-GH

④ ストレート ＆ ストレート ホース
DNH-SS

⑤ ストレートアダプタ
DNH-GA

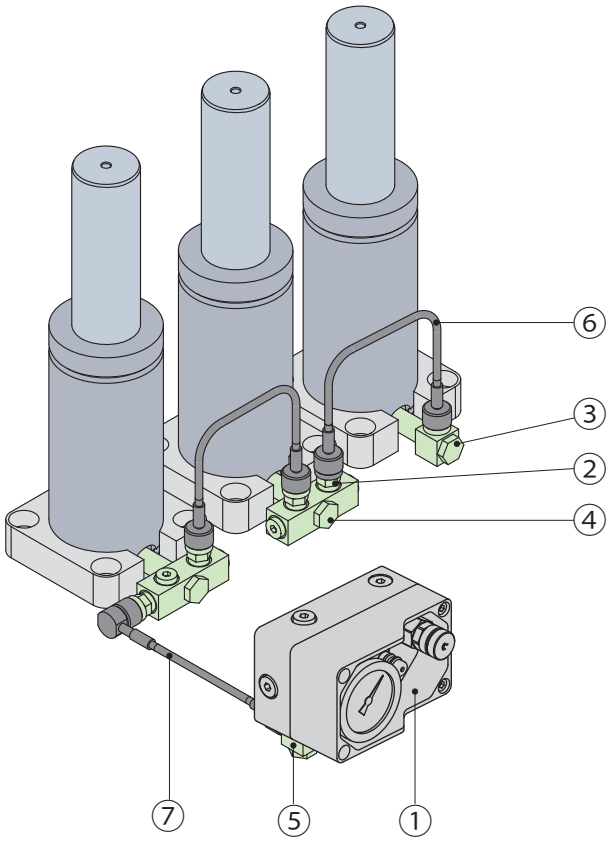

① コントロールパネル
DNH-CPA

② ストレートアダプタ
DNH-GA

③ ロングスイベルエルボアダプタ
DNH-GL

④ ロングスイベルマルチウェイアダプタ
DNH-GG

⑤ ショートスイベルエルボアダプタ
DNH-GH

⑥ ストレート ＆ ストレート ホース
DNH-SS

⑦ ストレート ＆ 90° ホース
DNH-SE

配管時の注意

● ホース長さに、ある程度の余裕をもたせてください。
（配管経路の10%～ 20%増しがホース長さの目安です。）

● ホースがねじれないように配管をしてください。

● ホースの最小曲げ半径(R20)より大きい曲げ半径で配管をしてください。

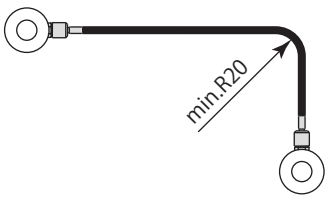

● 急激にホースを曲げないようにホースナットの種類を選定してください。

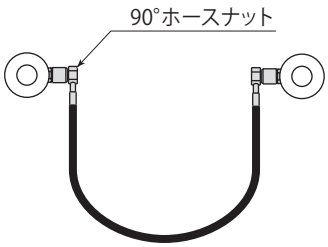

● ホースはプレス機の振動だけでなく、ガススプリングの圧縮と膨張の繰返しによる圧力の脈動でも振れます。 ホースクリップで金型側に振れ止めを施工してください。

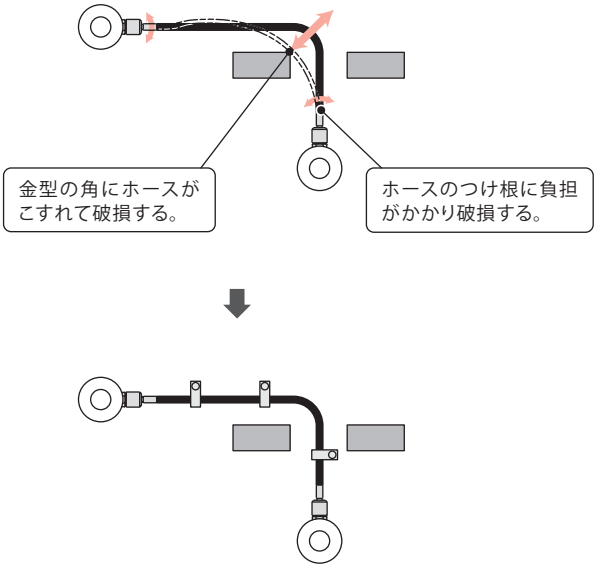

● 余ったホースはループ状にして、結束バンドなどで固定してください。

● ホースクリップは、カシメ部より離して設置することを推奨します。

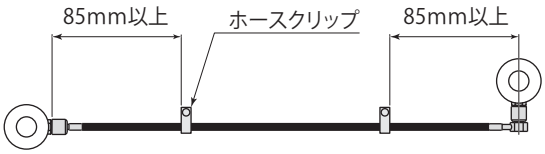

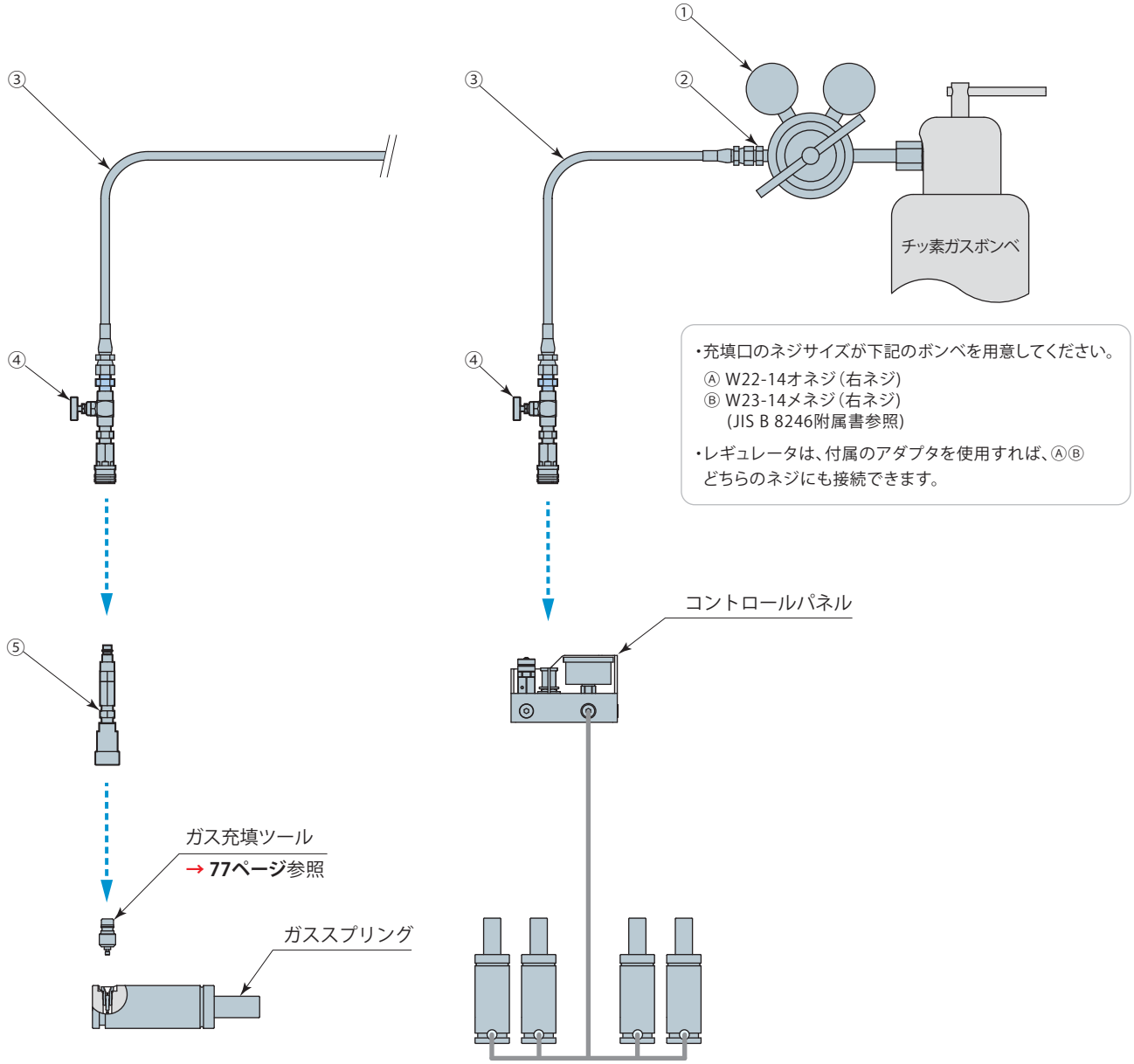

ガススプリングへのガス充填　　コントロールパネルへのガス充填

符号	品　名	型　式	備　　考	質　量 g
①	レギュレータ ※	3HDKA68601	アダプタ付属	3200
②	ホース継手	3HDKA68602	JIS 規格品：A1-6 (JIS B 8363)、ネジサイズ：G1/4-R1/4	40
③	高圧ホース	3HDKA68603	最高使用圧力 34MPa、ホース外径 10.4mm、長さ 3m	400
④	チャージバルブ	DNJ-HDKA6840	カプラは、圧力がかかっていても脱着ができます。	230
⑤	アダプタ	DNJ-HDKA5470		370

※ レギュレータを海外で使用する場合は、現地のボンベの充填接続口ネジサイズを確認してください。国や地域によってネジサイズが異なる場合があります。詳細はお問合せください。

ガススプリングの型式によりガス充填･排出ツールの形状が異なります。

ガススプリング型式	ガス充填ツール	ガス排出ツール
DNK1500～9500 DNR4200～9500 DNA1500～5000	model DNJ-C-CMG 質量：50 g	model DNJ-C-G 質量：30 g
DNK0750・1000 DNP1000～18300 DNA0250～0750	model DNJ-C-CM 質量：50 g	model DNJ-C-5 質量：10 g
DNK0350・0500 DNR0350～2400 DNP0420※	model DNJ-C-CM6 質量：60 g	model DNJ-C-M6 質量：30 g

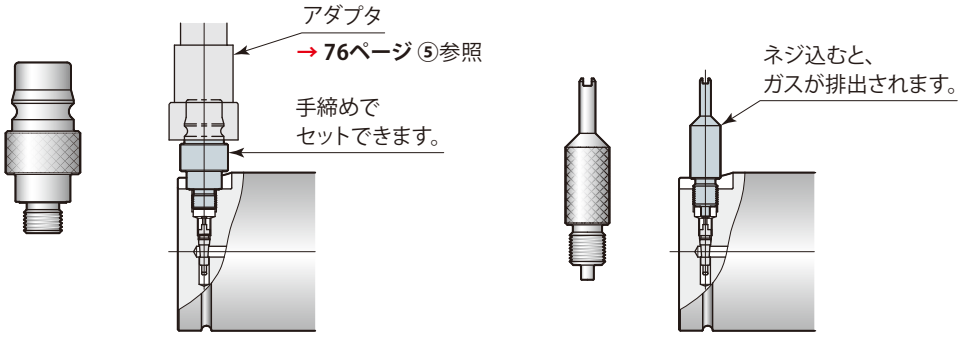

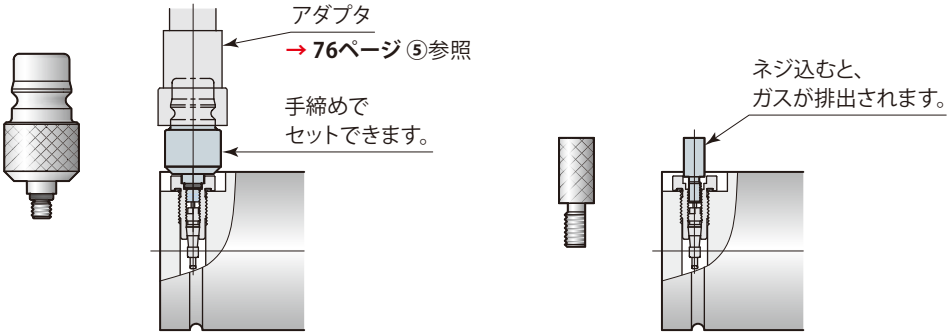

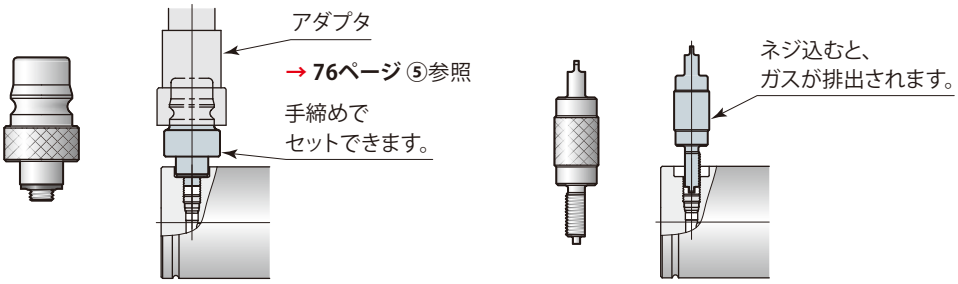

※ model DNP0420はガス排出ツールを使用してガスを排出することができません。ガススプリングを廃棄する場合には、ガススプリング底面（シリンダベース）にあるM6タップ穴の底にø2.5キリのドリルで穴をあけ、ガスを完全に排出してください。（ガス排出作業を行なう際には、危険防止のため、保護メガネを着用してください。）

単体仕様のガススプリングを配管仕様へ変更する場合、チェックバルブの取外が必要です。
チェックバルブの取外方法は、ガススプリングのプラグ形状により異なります。

プラグの形状を確認してください。			
プラグ	丸，シルバー	丸，黒	丸，黒
チェックバルブベース	—	六角，シルバー	—
ガス排出ツール	model DNJ-C-G	model DNJ-C-5	model DNJ-C-M6
使用工具	5mm レンチ	マイナスドライバー， 14mm ソケットレンチ	2.5mm レンチ
1 工具を使用し、プラグを外してください。	5mm レンチ	マイナスドライバー	2.5mm レンチ
2 ガス排出ツールのネジ側を使用しガスを抜いてください。	model DNJ-C-G 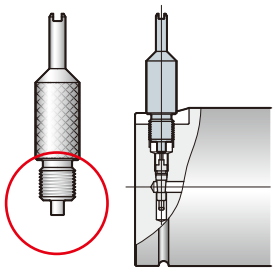	model DNJ-C-5 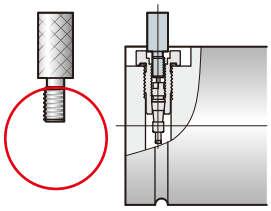	model DNJ-C-M6 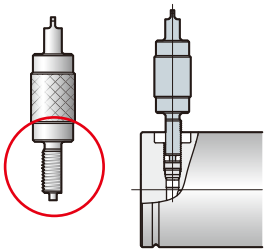
3 ガス排出ツールのツメ側または14mmのソケットレンチ、T20Hツールを使用し、チェックバルブ/チェックバルブベースを外してください。	model DNJ-C-G 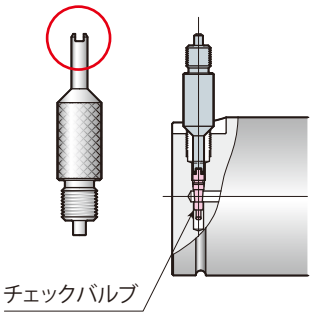	14mm ソケットレンチ 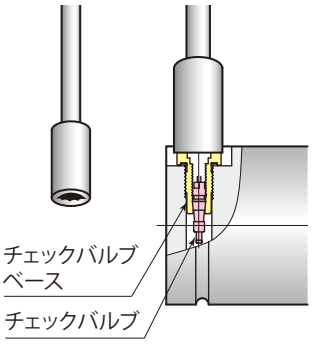	T20H ツール 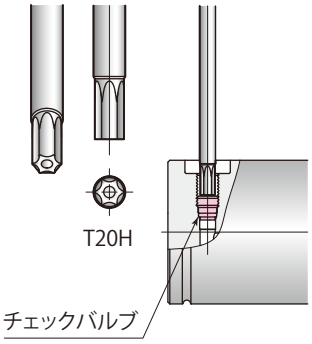

- チェックバルブの取外作業を行う際は、内部にごみが入らないよう注意してください。
- 単体仕様から配管仕様への変更作業は、製品保証対象外です。

ガス充填・排出時の注意

- 充填ガスは必ずチッ素ガス(N_2)をご使用ください。 可燃性・爆発性のガスは絶対に充填しないでください。 爆発事故の原因となり、大変危険です。（図1）

- シリンダにマーキングされている圧力以下でガスを充填してください。（図2）
  ガス充填圧力範囲：3.4 MPa ～ 15 MPa(20℃)
  model DNK0350, DNR0350のみ3.4 MPa ～ 18 MPa

- 容積の大きいガススプリングに充填するときは、レギュレータの圧力計が指定圧を指していても、チャージキット内のガスの流れが止まるまで充填を続けてください。（図2）

- ガス充填はピストンロッドがシリンダから完全に出ている状態で行なってください。 ピストンロッドがシリンダに入った状態で充填を行なう場合には、0.5 MPa以下の圧力で充填を開始し、ピストンロッドを完全に出してから昇圧してください。（図3）
  急激に高圧のガスを充填してピストンロッドを出さないでください。 ガススプリングの破損につながるだけでなく、周辺の機器や人体に重大な損傷や危険を及ぼします。

- ガススプリングに荷重をかけたままで、ガスの充填および排出を行なわないでください。

- 廃棄する場合は、必ずガスを完全に排出してください。 ガス排出ツールについては → **77ページ** を参照してください。

- 海外に出荷するガススプリング(記号-OS)は、ガスを充填せずに出荷しますので、使用前にガスを充填してください。 ガス充填後は圧力設定シールに油性ペンで充填圧力を記入してください。

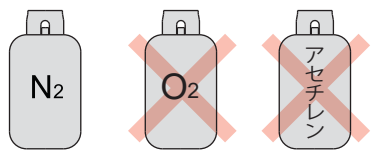

図1

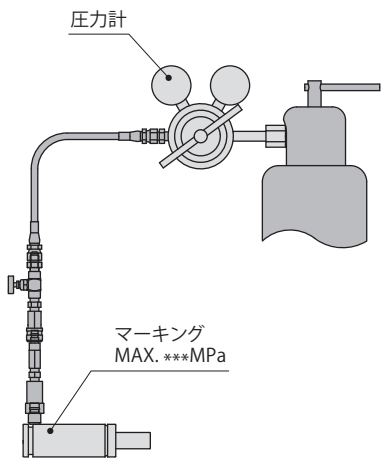

図2

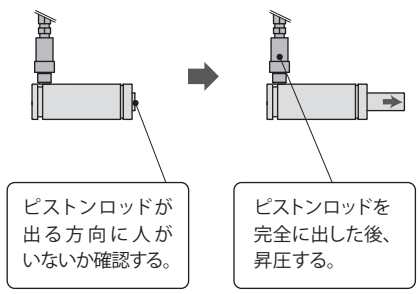

図3

Pascal all products

パスカルプロダクト

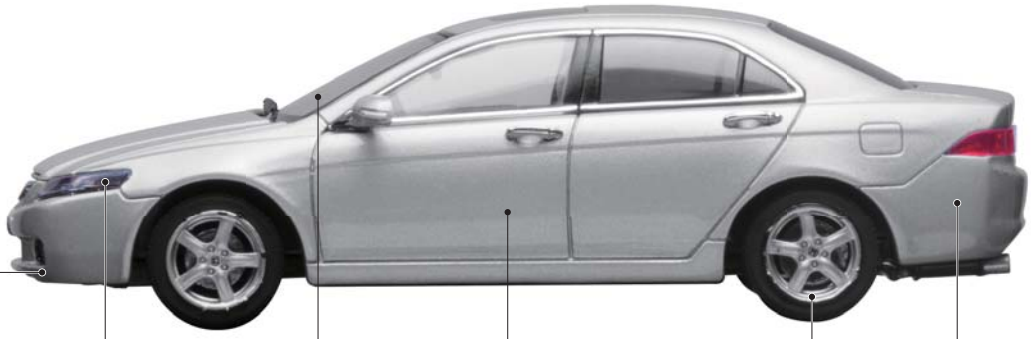

プラスチック成形ラインに

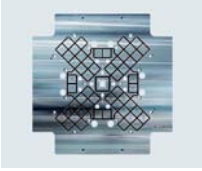

マグネットクランプ

モールドダイ
クランピングシステム

オートカプラ

プレスラインに

トラベリングクランプ

スタンピングダイ
クランピングシステム

自動車金型に

N2ガススプリング

プレス金型：
ボディ、ルーフ、ドア・・・

射出成形金型：
バンパー、インパネ・・・

パスカルプロダクトは
世界の自動車生産ラインを
サポートしています

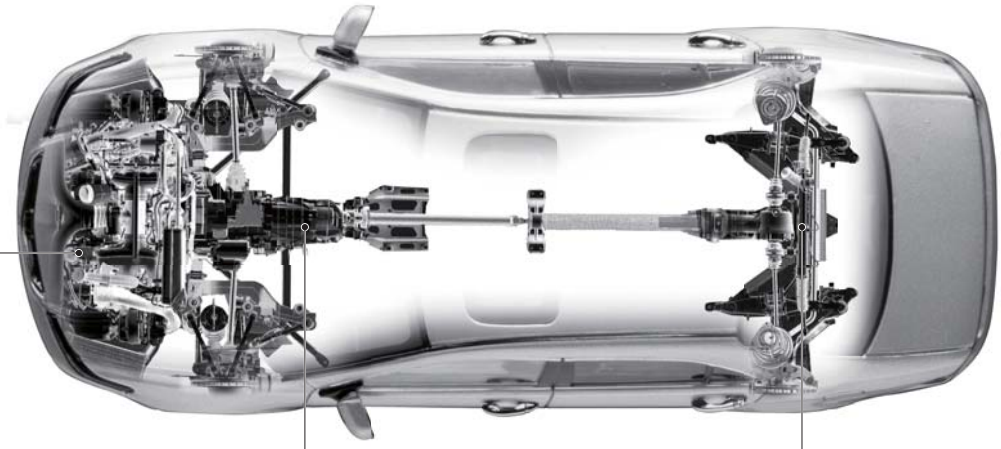

エンジン　トランスミッション　アクスル

ダイカストラインに

ダイカスト金型
クランピングシステム

C 板マグクランプ

切削加工ラインに

ワーククランプ

パレットクランプ

インデックステーブル

N_2ガスバランサ

DOMESTIC LOCATIONS

国内拠点

JAPAN

日本

本社・技術開発センター	◉ 伊丹［兵庫］
営業所	● 大阪［兵庫］ ● 熊谷［埼玉］ ● 厚木［神奈川］ ● 名古屋［愛知］ ● 山形
工場	● 大分 ● 山形

本社・技術開発センター

大分工場

山形工場

GLOBAL NETWORK

グローバルネットワーク

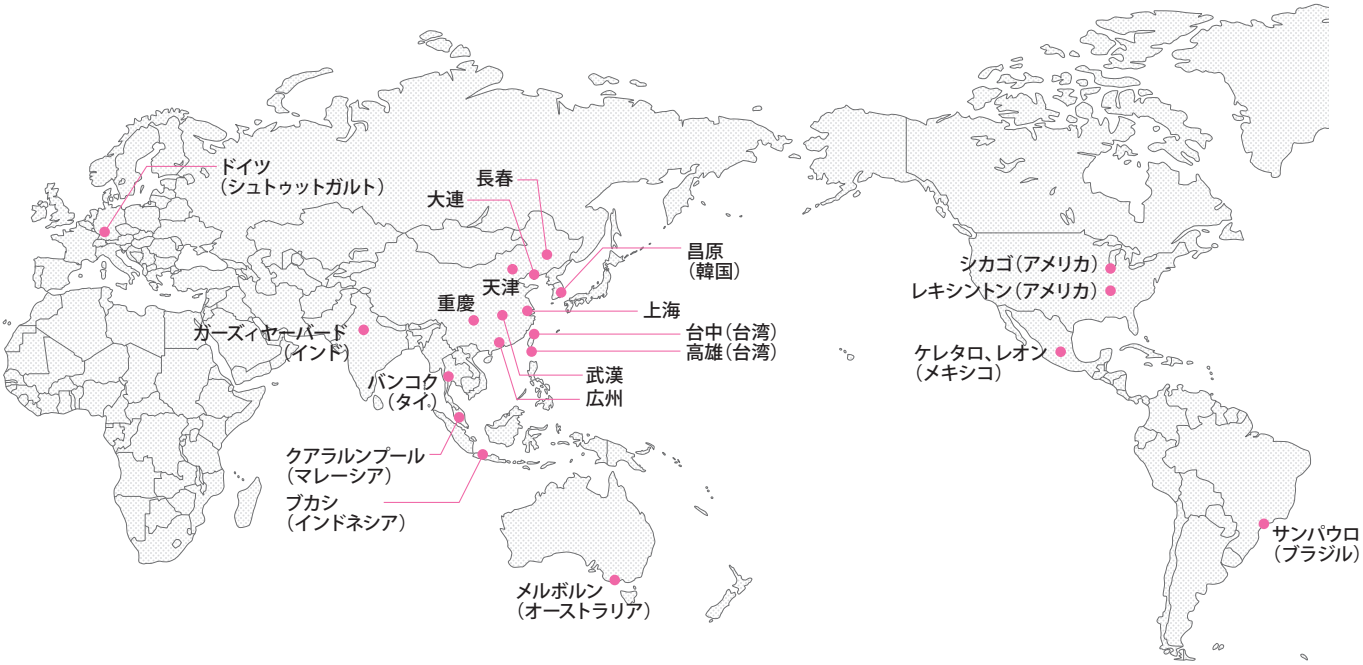

ASIA

アジア

- 大連［中国］ ● ●
- 上海［中国］ ●
- 長春［中国］ ●
- 天津［中国］ ●
- 武漢［中国］ ●
- 重慶［中国］ ●
- 広州［中国］ ●
- 台中［台湾］ ●
- 高雄［台湾］ ○
- バンコク［タイ］ ●
- 昌原［韓国］ ●
- ブカシ［インドネシア］ ○
- クアラルンプール［マレーシア］ ○
- ガーズィヤーバード［インド］ ○
- メルボルン［オーストラリア］ ○

AMERICA

アメリカ

- シカゴ、レキシントン［アメリカ］ ● ○
- ケレタロ、レオン［メキシコ］ ○
- サンパウロ［ブラジル］ ○

EUROPE

ヨーロッパ

- シュトゥットガルト［ドイツ］ ●

● 工場　● 現地法人　● 営業所　● 事務所　○ 代理店

Pascal

www.pascaleng.co.jp

パスカル株式会社

お問合せ ｜ 受付時間　月～金曜日　8:30～17:30

新規案件に関するお問合せ
カタログ請求、ご注文・お見積、在庫・納期確認

➡ カスタマーサービスセンター

TEL. 0120-933-895
FAX. 072-770-9636
E-mail. gasspring@pascaleng.co.jp

製品に関するお問合せ
技術上のお問合せ

➡ テクニカルサービスセンター

TEL. 072-777-3597
FAX. 072-770-9636
E-mail. gasspring@pascaleng.co.jp

DCS-21J-19
2025.10

ISO9001 認証取得
本社・大分工場・山形工場

仕様は改良のため予告なく変更することがあります。ご了承ください。