Pascal

Stamping die clamping system

パスカルスタンピングダイ クランピング システム

Pascal clamp model TXA

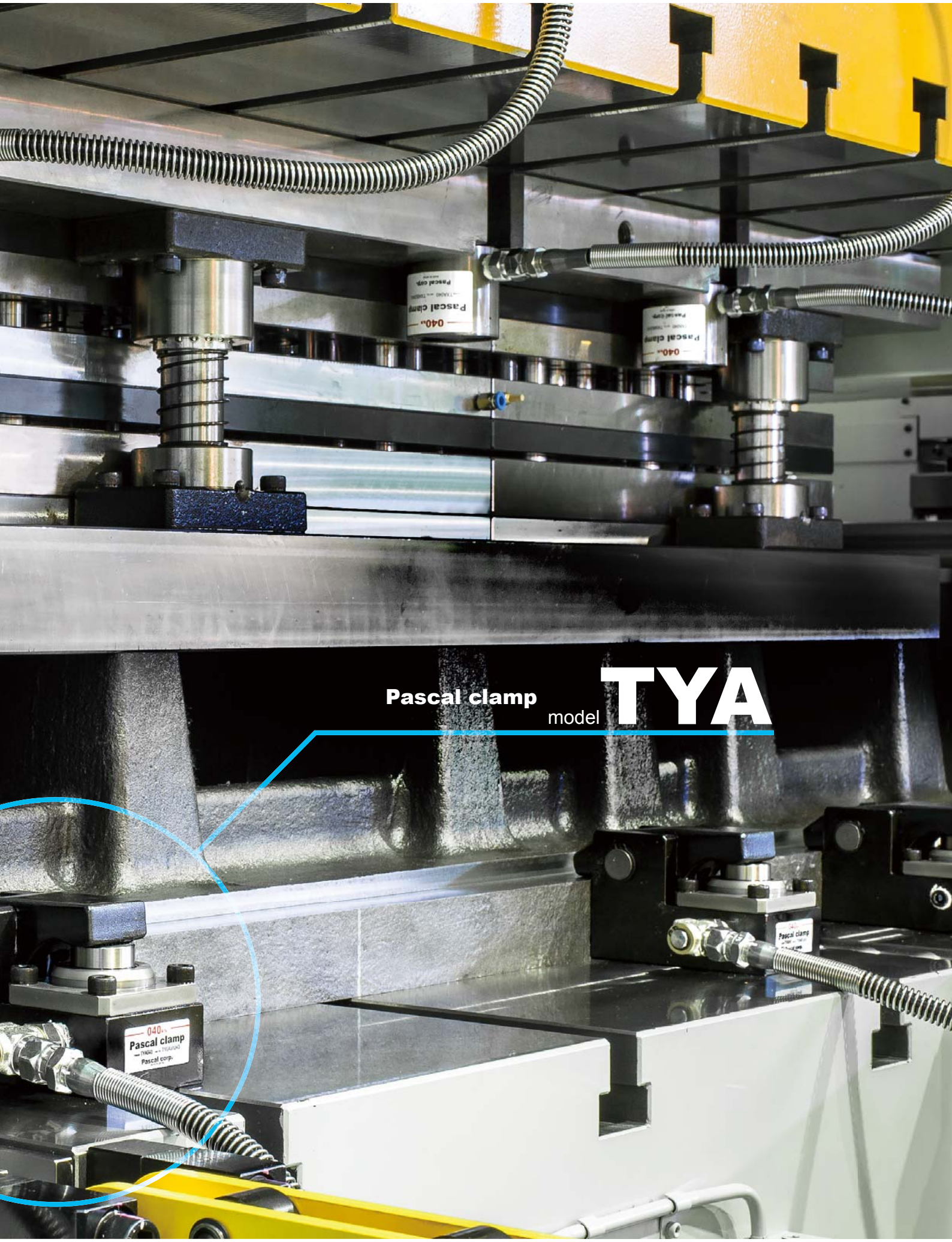
Pascal clamp
model TYA
040
Pascal clamp
Pascal corp.

Die-lifter model DLF

traveling clamp TRX

5,000kN press

063
Pascal corp.

Pre-roller stand PRM

20,000kN press

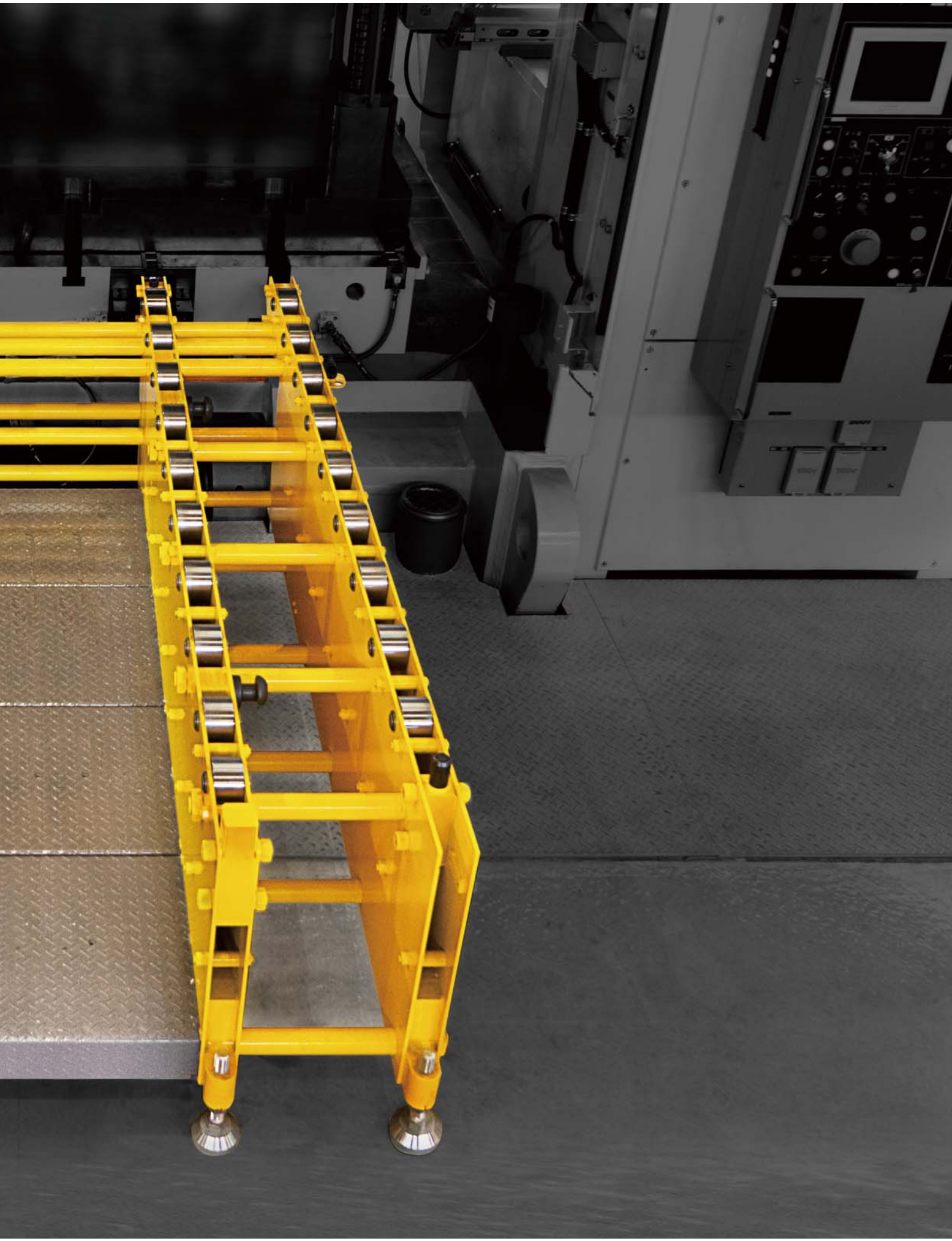

traveling clamp

30,000kN press

Press mag clamp

2,000kN High velocity press

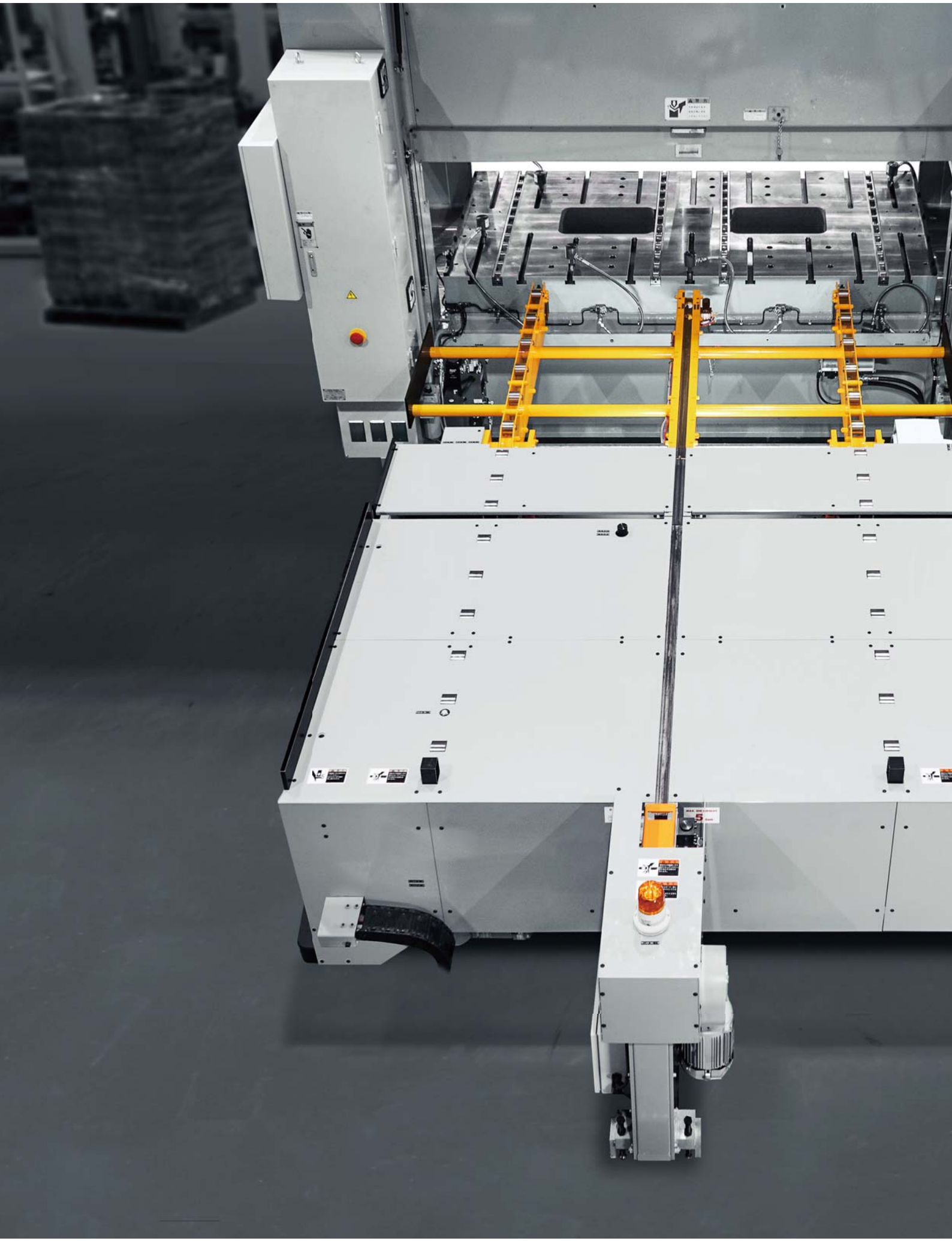

Stamping die changer

3,000kN press

A
3 ton
1

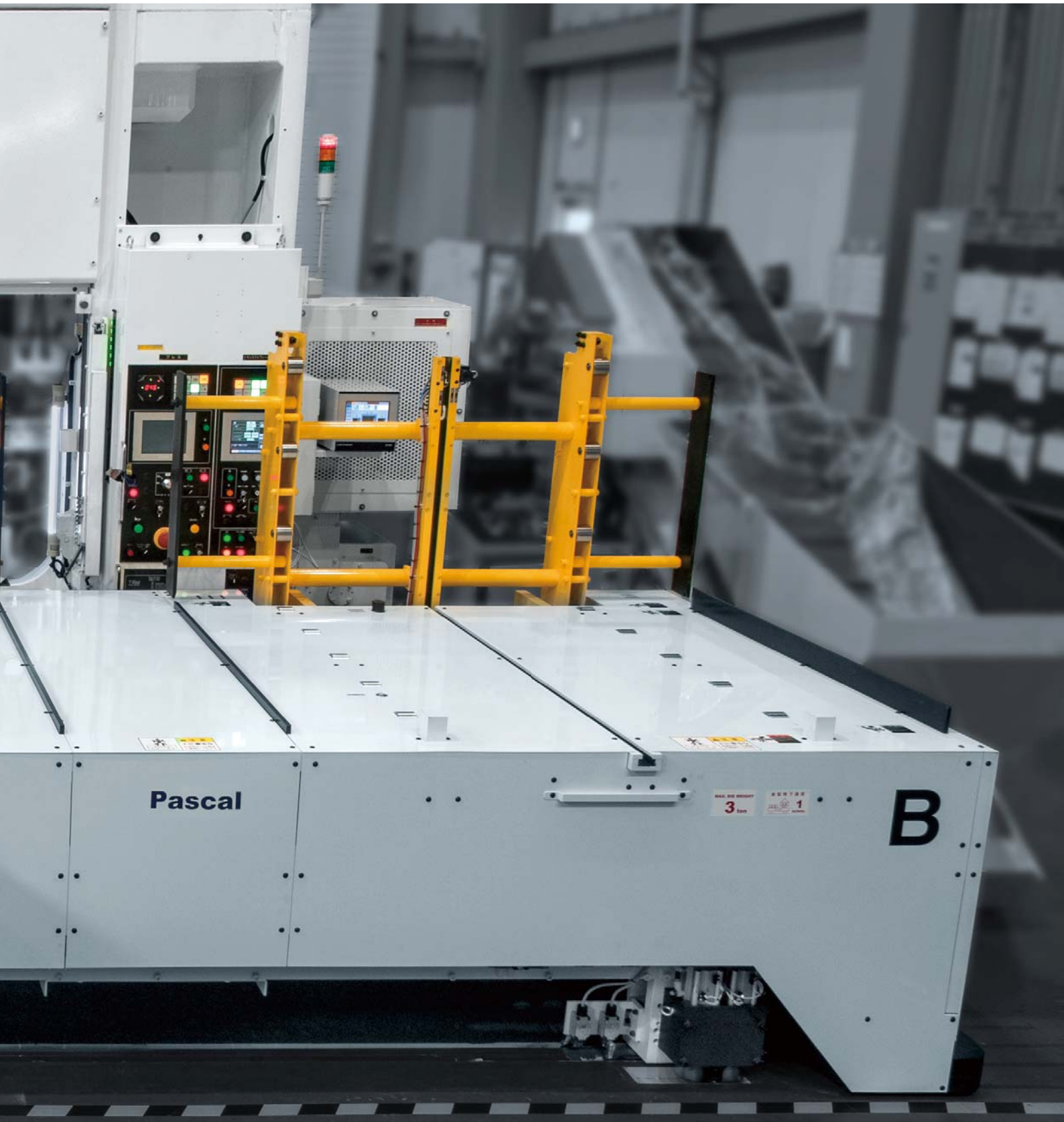

Stamping die changer

8,000kN press

Stamping die station

8,000kN press

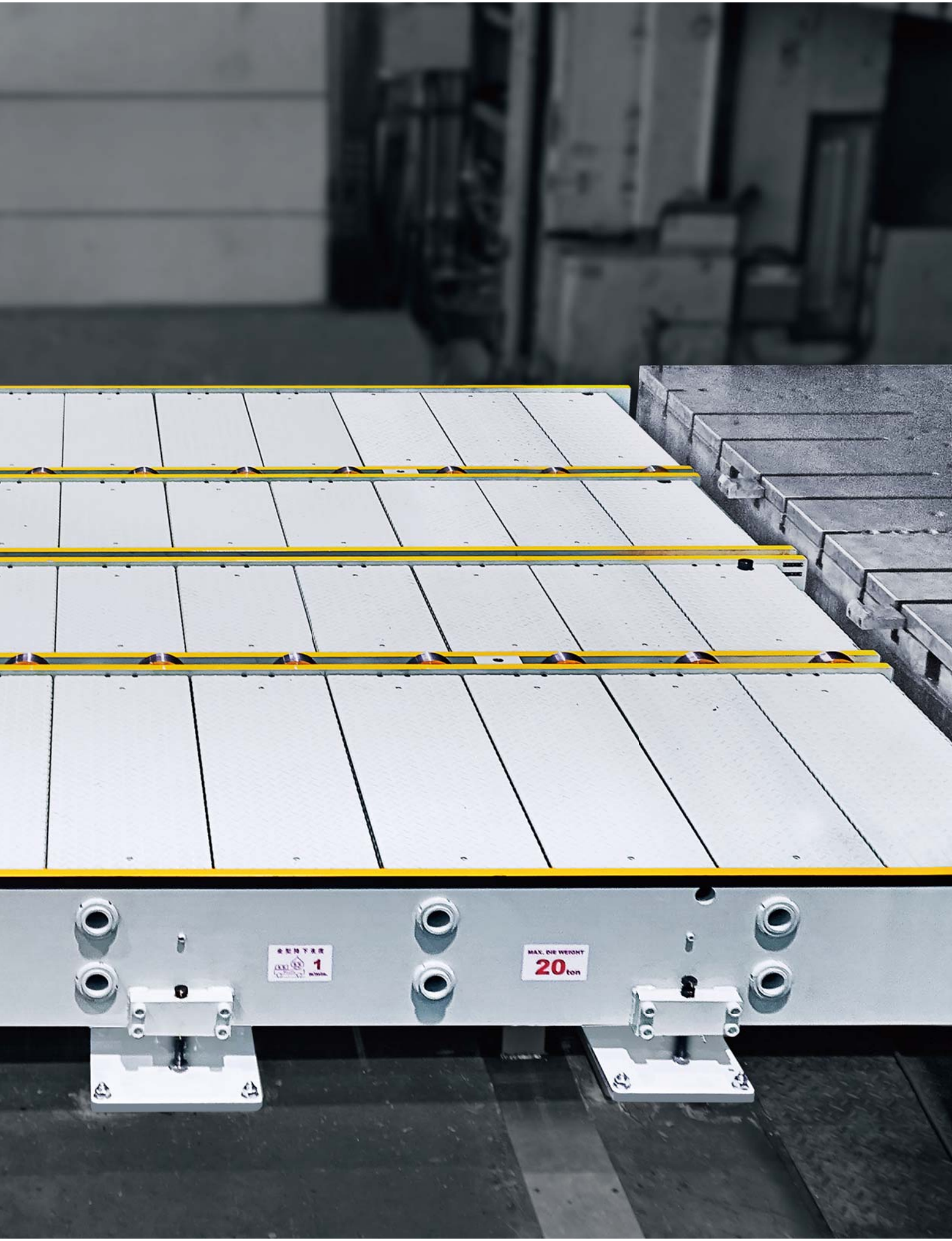
1
MAX. DIE WEIGHT
20 ton

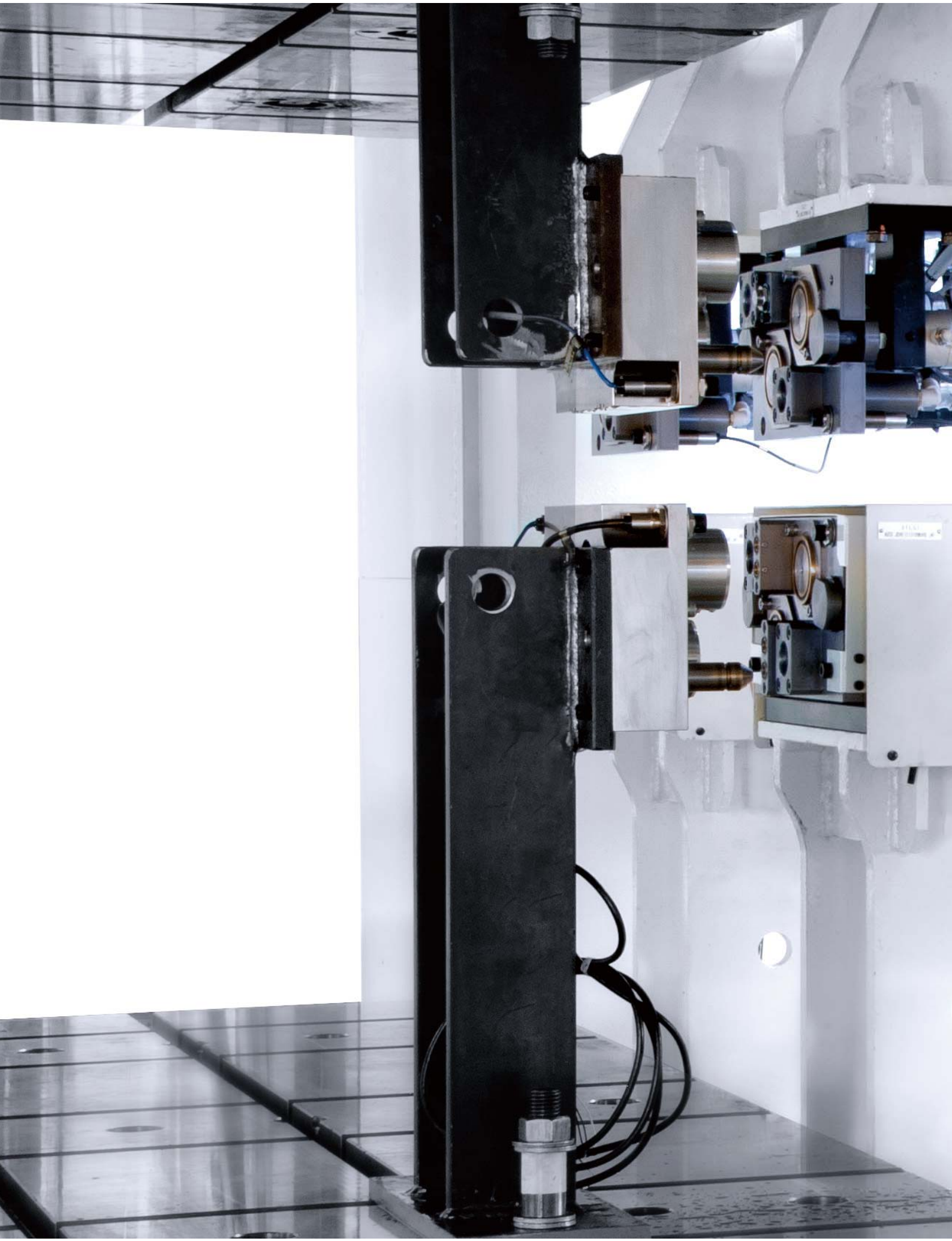

auto coupler

12,000kN hot press

Pascal pump

model X63

信頼性をさらに追求した
パスカルポンプ 新シリーズ **X63**

Pascal control unit

model HCS

メンテナンス性を追求した
新型コントロールユニット **HCS**

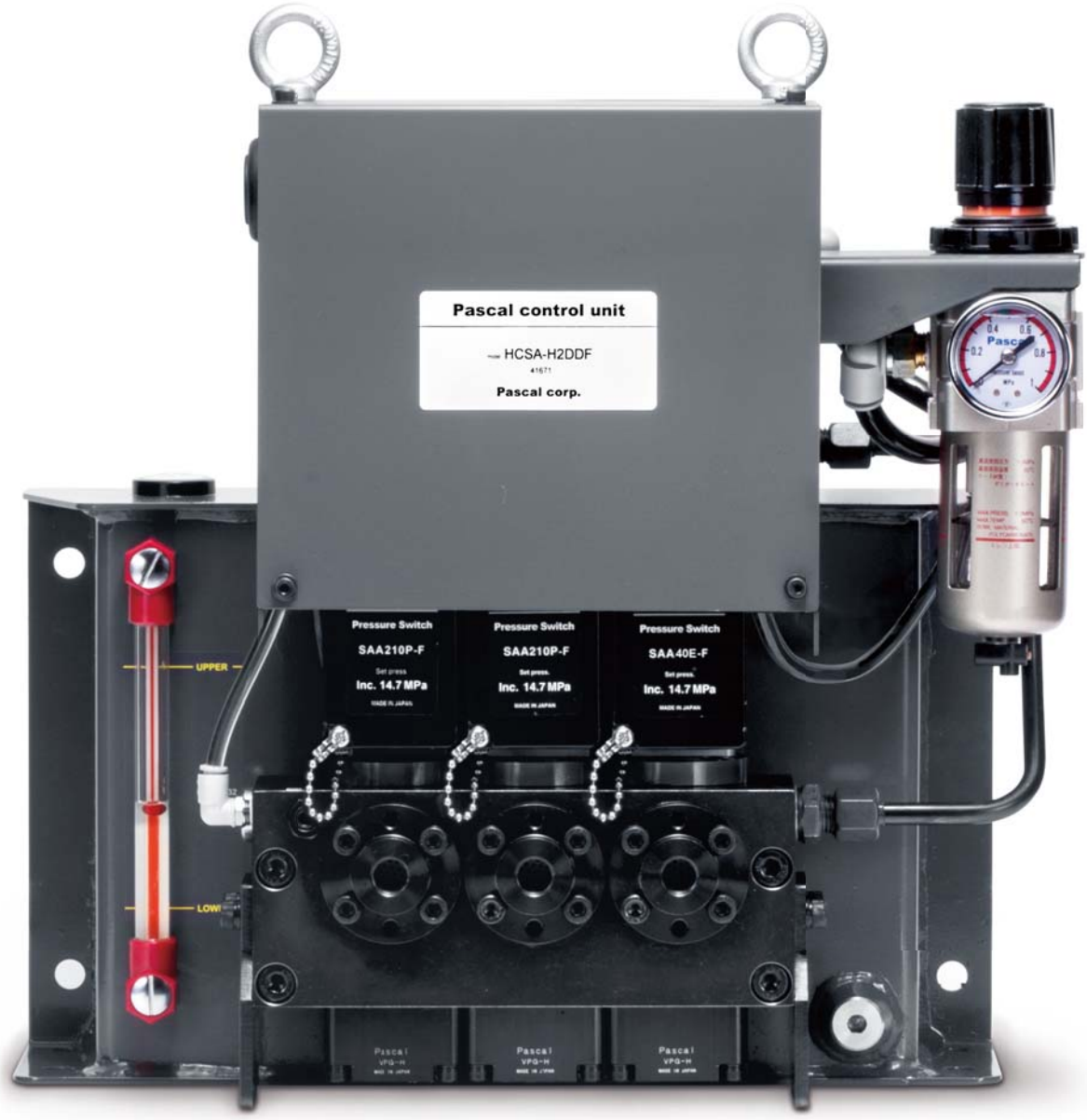

パスカルクランプ

model **TXA**

→ 28 ページ

T溝に挿入し、金型Uカット部をクランプします。

アクセサリ クランプフック model **FX□**
TXA 仮置き用のフックです。→ 41 ページ

model **TYA**

→ 84 ページ

T溝に挿入し、手動でスライドさせるレバー式クランプです。クランプ部にUカットが設けられない金型に適しています。

アクセサリ クランプフック model **FYA**
TYA 仮置き用のフックです。→ 99 ページ

model **TXC**

→ 50 ページ

T溝をエアシリンダでオートスライドさせるクランプです。金型交換時間がさらに短縮できます。

model **TYC**

→ 102 ページ

T溝をエアシリンダでオートスライドさせるクランプです。金型交換時間がさらに短縮できます。

model **TXE**

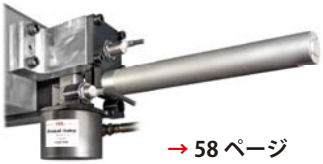

→ 58 ページ

スライド下面の全面が活用できるオートスライド クランプです。

model **TRX**

→ 74 ページ

T溝を電動モータでオートスライドさせるクランプです。スライド端面からの飛び出し量を短くできます。

ダイリフタ・ダイローラ

ダイリフタ model **DLF**

重荷重の金型を油圧シリンダでボルスタからリフトアップし、スムーズにスライドさせることができます。
→ 113 ページ

ダイローラ model **DRA**

スプリング力で金型をリフトアップするので油圧源が不要です。設置もボルスタのT溝に挿入するだけで完了します。
→ 135 ページ

プリローラ・プリローラスタンド

プリローラ
model **PR**

ボルスタ端面に取付け、金型を搬出入するためのローラです。金型を容易に搬出入できます。
→ 139 ページ

プリローラスタンド
model **PRM**

プリローラよりはるかに剛性に優れ、型重量に対し変位量が少なく、スムーズな金型搬出入ができます。
→ 199 ページ

コントロールシステム

パスカルコントロールユニット（電気制御）

パスカルポンプとパスカルノンリークバルブをコンパクトに組合せた電気制御(ソレノイド操作)のエア駆動油圧コントロールユニットです。

model **HCS**
（小・中型プレス向け）
→ 223 ページ

model **HCP**
（中・大型プレス向け）
→ 225 ページ

パスカルパワーユニット

圧縮エアを動力源として高油圧(24.5MPa)を発生させる小型・高性能のパスカルポンプを用いた油圧クランプに最適のパワー源です。

model **HUT**
→ 229 ページ

エアソレノイドバルブユニット

model **GSA**
→ 233 ページ

電気制御のエア方向切換弁です。オートスライドクランプTXC／TYCのエアシリンダ制御に使用します。

パスカルノンリークバルブユニット

油圧クランプに不可欠のノンリーク機能(油漏れゼロ)を備えたバルブユニットです。

model **VHA**
（手動操作）
→ 227 ページ

model **VSB**
（電気制御）
→ 231 ページ

クランプモデル

金型にUカット部がある

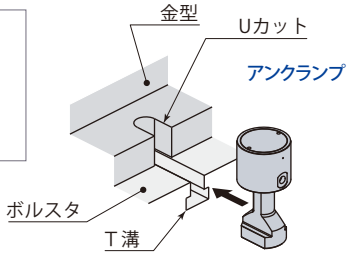

手動スライド
model **TXA**

オートスライド
model **TXC**
model **TXE**

金型にUカット部がない

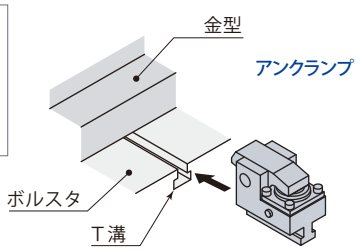

手動スライド
model **TYA**

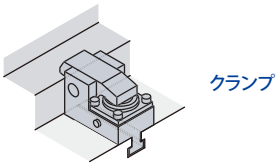

オートスライド
model **TYC**

※ クランプの使用には、金型クランプ厚さを統一することが条件となります。
統一できない場合は、別途ご相談ください。

スイングクランプ

クランプロッドがスイングし、金型搬入出時の干渉を防止します。
※本カタログには掲載していません。
別途、お問合せください。

model
TNA

model
THB

クランプ力と個数

クランプのサイズと個数は、総クランプ力（クランプ力 × 個数）が下記の値以上になるように決定してください。
クランプの個数を減らして個々のクランプ力を上げるより、クランプ力を下げて個数を増やす方が
一般的にプレス作業に好条件となります。

総クランプ力（クランプ力 × 個数）＞
- クランクプレス：プレス加圧力の10%
- 高速プレス　　：プレス加圧力の20%
- 油圧プレス　　：プレスの引上げ力

例：加圧力1100kNのクランクプレスの場合

model TXA040（クランプ力 39.2kN）をスライド、ボルスタにそれぞれ4個ずつ取付けると、
総クランプ力は39.2kN × 4 個 = 計156.8kNで、プレス加圧力の約14%になります。

金型・マシン条件により、適正なクランプのサイズ・個数は異なります。
詳細は、弊社担当営業またはカスタマーセンターまでお問合せください。

パスカルコントロールシステム

クランプ・ダイリフタに油圧を供給する制御システムには、コンパクトでスペースを取らないコントロールユニット model HCS を推奨します。
手動操作をお望みの場合は、ノンリークバルブユニット model VHA（手動操作）とパワーユニット model HUT を選定してください。

エア
エア圧 0.47MPa →

パスカルコントロールユニット
model **HCS**（電気制御）

油圧 24.5MPa →

パスカルクランプ

model **TXA**

model **TYA**

ダイリフタ

model **DLF**

エア
エア圧 0.47MPa →

パスカル
パワーユニット

model **HUT**

＋

パスカル
ノンリークバルブユニット

model **VHA**（手動操作）

油圧 24.5MPa →

エア
エア圧 0.47MPa →

パスカル
パワーユニット

model **HUT**

＋

パスカル
ノンリークバルブユニット

model **VSB**（電気制御）

油圧 24.5MPa →

油圧回路例

DDF 回路（電気制御）

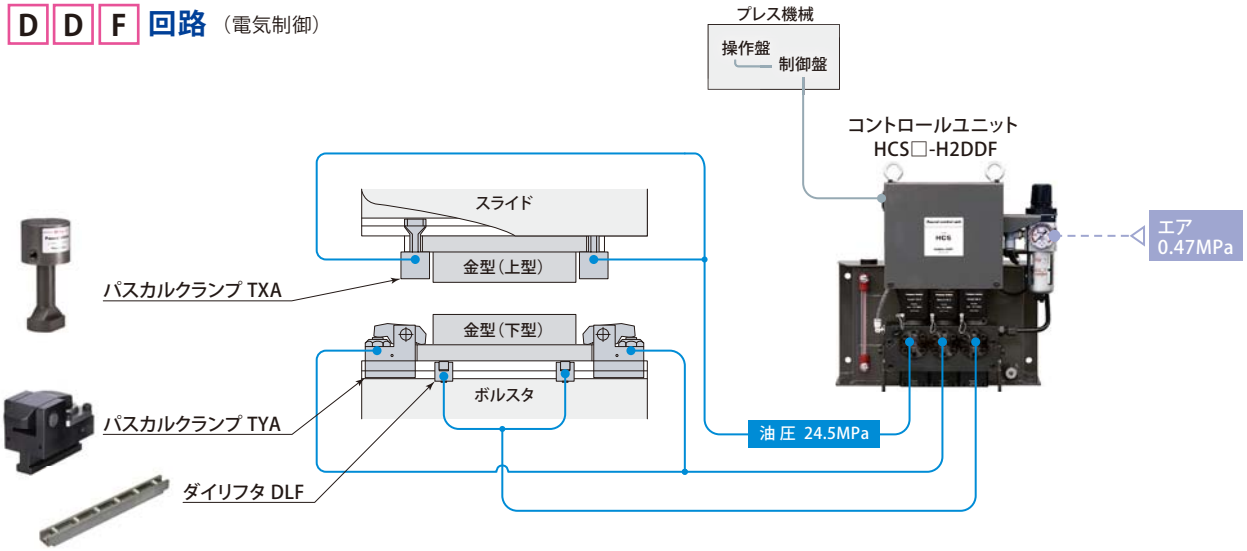

AC 回路（手動操作）

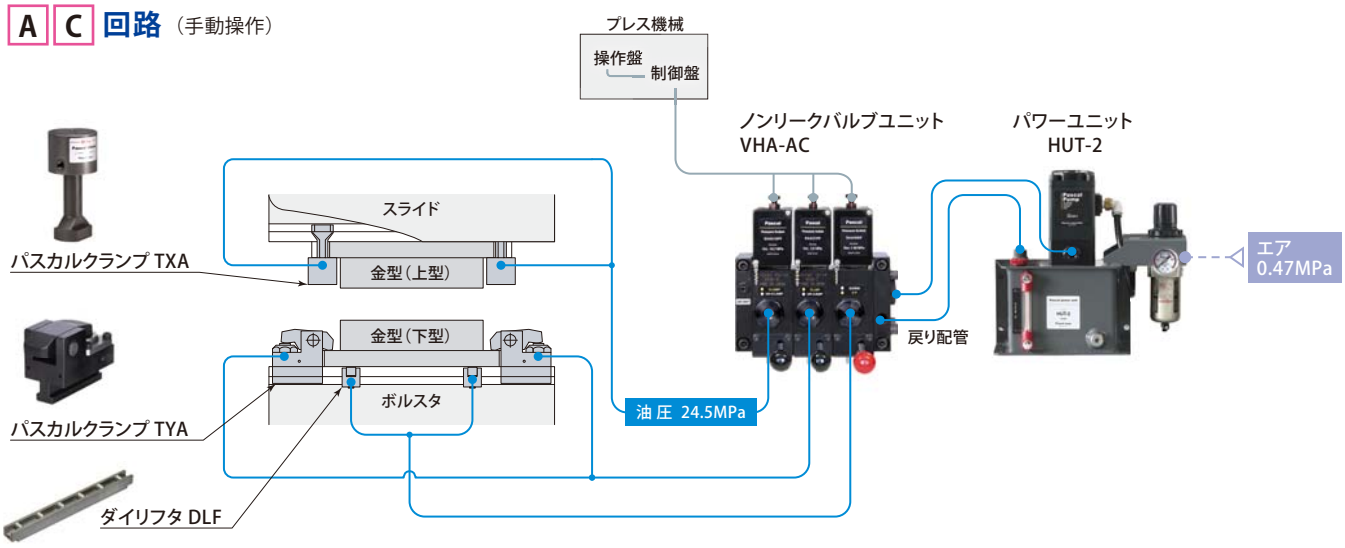

DDF 回路（電気制御）

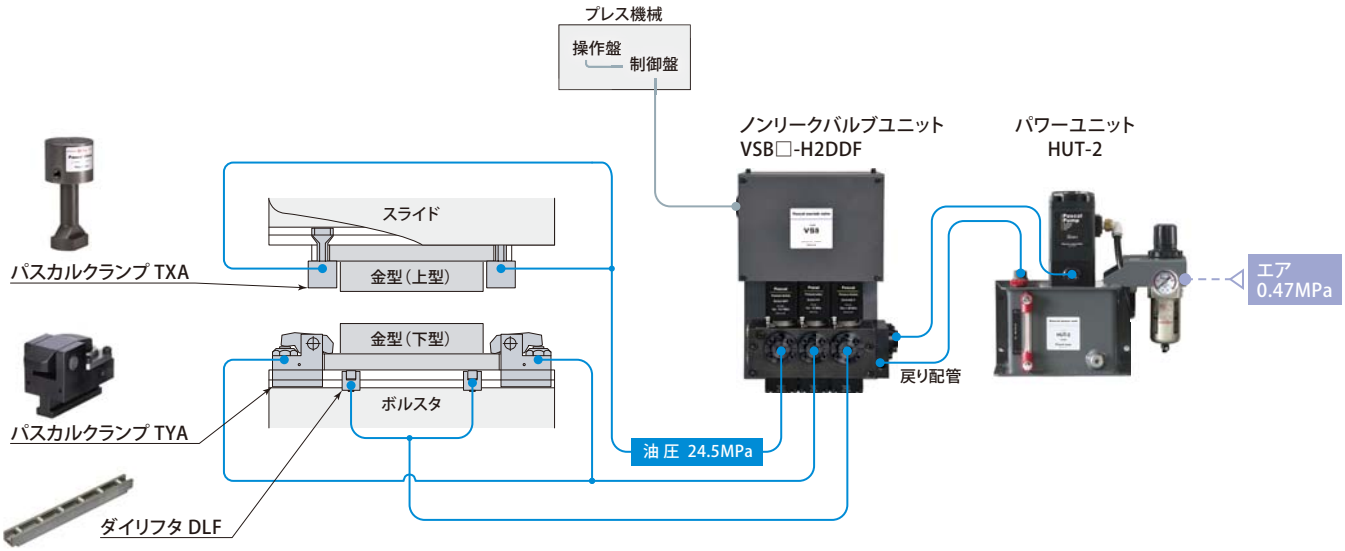

Pascal clamp model TXA

パスカルクランプ

型式表示

TXA 063

クランプ力
詳細は、下記仕様を参照ください。

クランプフック
modelFXシリーズ
（アクセサリ）

クランプ仮置き用のフックです。
詳細は、→ **41 ページ**を参照ください。

仕　様

型　　式		TXA010	TXA020	TXA040	TXA063	TXA100	TXA160	TXA250
クランプ力（油圧力24.5MPa時）	kN	9.8	19.6	39.2	61.7	98	156	245
保証耐圧力	MPa	36.7						
全ストローク	mm	5	8					
クランプストローク	mm	3	5					
ストローク余裕	mm	2	3					
シリンダ容量（全ストローク時）	cm^3	2.0	6.5	13	21	32	54	84
使用周囲温度	℃	0 ～ 70（標準）						
概算質量	kg	0.7	1	2	3	5	8	18

● 使用油圧：24.5MPa　● 質量は、金型厚さとクランプロッド寸法により変わります。
● クランプストローク、ストローク余裕は、金型寸法・T溝寸法により変わることがあります。詳細は、お問合せください。

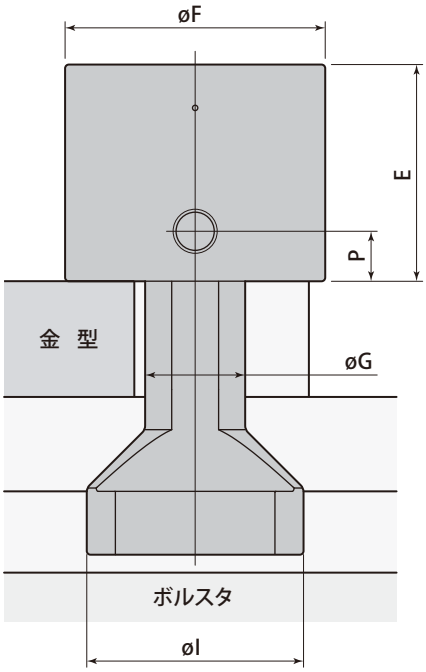

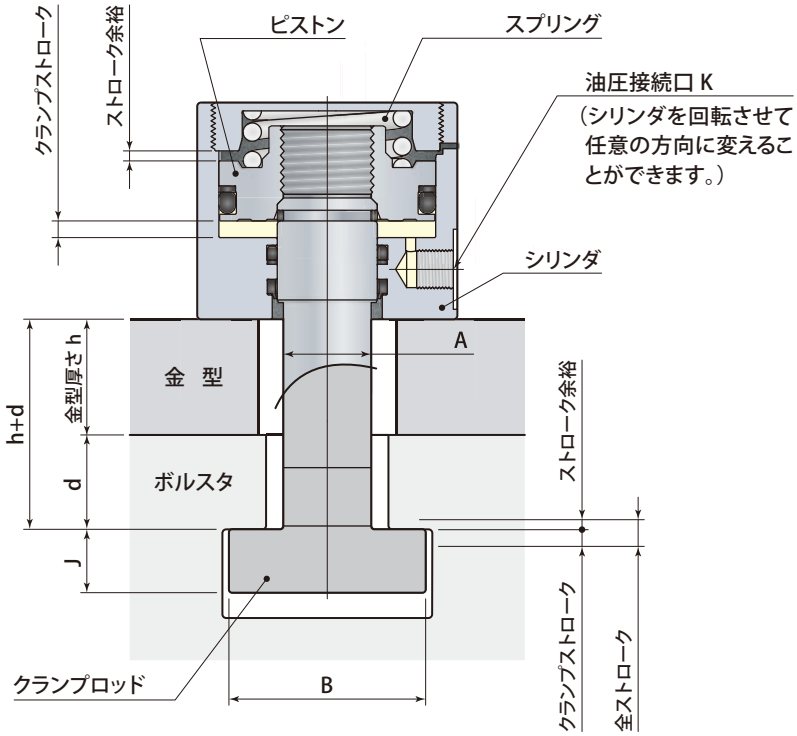

T溝寸法・金型厚さ寸法

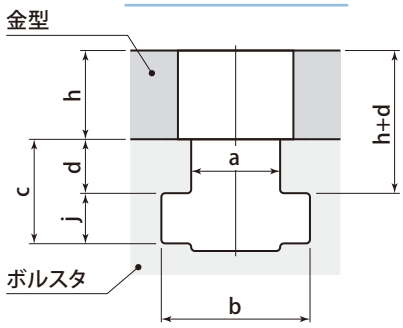

金型Uカット寸法

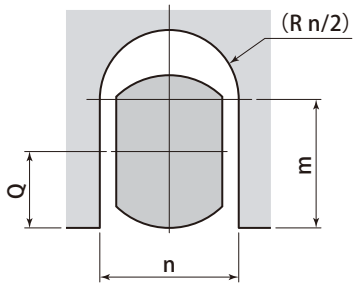

mm

型　　式	TXA010	TXA020	TXA040	TXA063	TXA100	TXA160	TXA250
E	37	52	59	65	71	78	100
øF	38	49	62	78	98	127	157
øG	13	16	25	30	40	50	60
øI	30	38	60	60	80	90	100
油圧接続口 K	Rc1/8	Rc1/4					
P	9	12	13.5	15	16	16	18
最小 a	6	10	12	15	18	23	27
最大 h+d	70	80	90	100	110	120	120
d 公差	± 0.2						
最小 j	6	9	11	15	18	21	24
h 公差	± 0.3						
最小 m	13.5	17	23.5	29	38	47	56
最小 Q	7	9	11	14	18	22	26
最大 n	20	30	35	40	50	60	70

● T溝・金型厚さ寸法 a, b, d, j, h を指示してください。新設機の d, h 寸法は、上表の寸法公差で加工してください。既設機の d, h 寸法は、0.1mm単位まで指示してください。　● クランプロッド寸法 A, B, J は、T溝寸法により決定します。　● 金型Uカット幅 n がT溝 a 寸法より小さい場合は、別途、お問合せください。　● 最大 h + d 寸法より大きい場合は、ロングクランプロッド→**32 ページ**となります。

H ロングクランプロッド　TXA□-H

金型厚さが標準より厚い場合に使用します。

→ 32 ページ

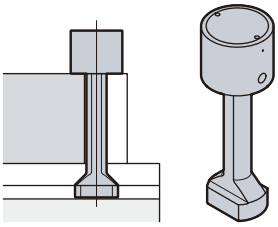

E 金型検知 近接スイッチ　TXA□E

クランプの金型差し込み忘れを防ぎます。(ミスクランプ検出)

→ 33 ページ

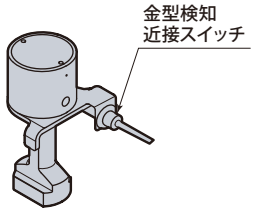

V 高温仕様　TXA□-V

金型やその周囲が高温の場合に使用します。

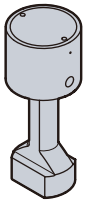

使用周囲温度 : 5 ～ 120℃

X ロングストローク　TXA□-X

金型 h 寸法のばらつきが大きい場合に使用します。

→ 34 ページ

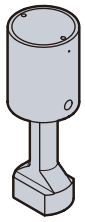

K シリンダ固定　TXA□K

シリンダをボルスタに埋め込む場合に使用します。

→ 35 ページ

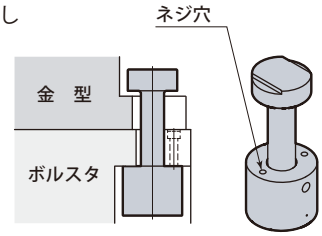

W ワイドロッド　TXA□W

T 溝が交差する部分やクッションピン穴がある場合に使用します。

→ 37 ページ

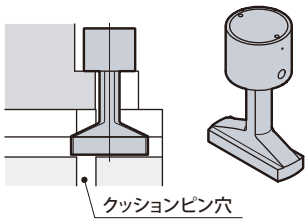

L ロックボルト　TXA□-L

プレス後側など、手の届かない位置に取付けているクランプを固定できます。

→ 38 ページ

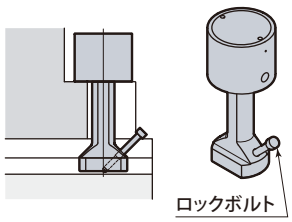

S ロッドネジ　TXA□-S

T 溝がない場合に使用します。

→ 39 ページ

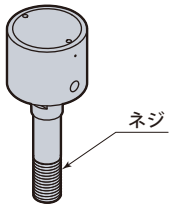

H ロングクランプロッド

金型厚さが標準より厚い場合に使用します。

型式表示

TXA 063 – H

クランプ力
TXA010　TXA020　TXA040　TXA063
TXA100　TXA160　TXA250

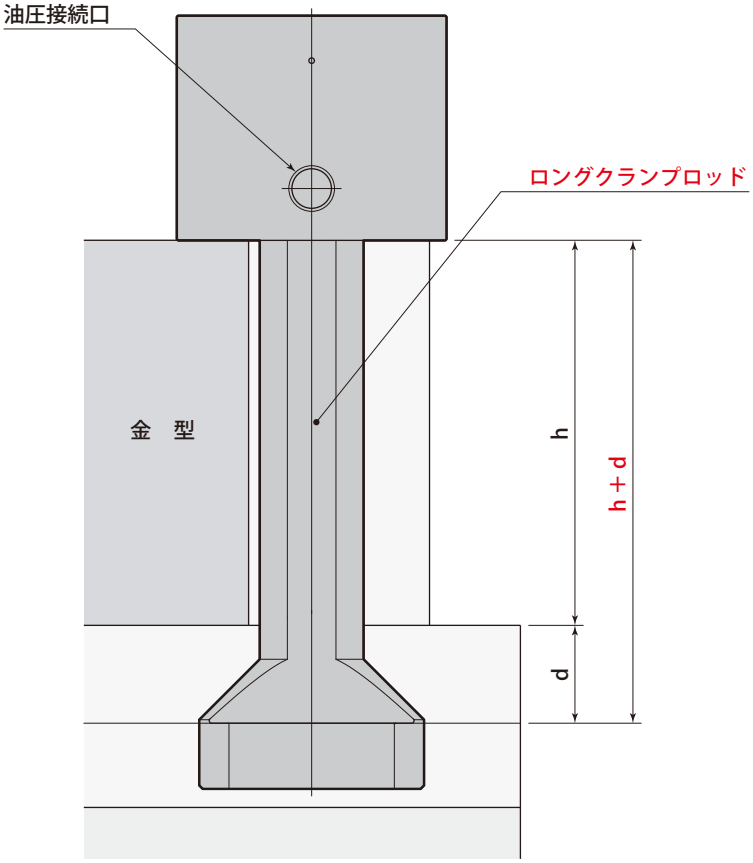

mm

型　　式	TXA010-H	TXA020-H	TXA040-H	TXA063-H	TXA100-H	TXA160-H	TXA250-H
h + d	h+d ＞ 70	h+d ＞ 80	h+d ＞ 90	h+d ＞ 100	h+d ＞ 110	h+d ＞ 120	h+d ＞ 120

E 金型検知・近接スイッチ

クランプの金型差し込み忘れを
防ぎます。(ミスクランプ検出)

型式表示

TXA 063 E 0 L

1 クランプ力
2 近接スイッチ
3 金型検知 近接スイッチ　取付位置

1 クランプ力
TXA040　TXA063　TXA100

3 金型検知 近接スイッチ　取付位置
L：左側　R：右側

2 近接スイッチ

近接スイッチ記号	0	1	2	3
仕　様	DC24V 2 線式	DC24V 3 線式 (NPN)	AC100V 2 線式	DC24V 3 線式 (PNP)
型　式	E2E-X7D1-N	E2E-X5E1	E2E-X5Y1	E2E-X5F1
メーカ名	OMRON			
リード線	5m			

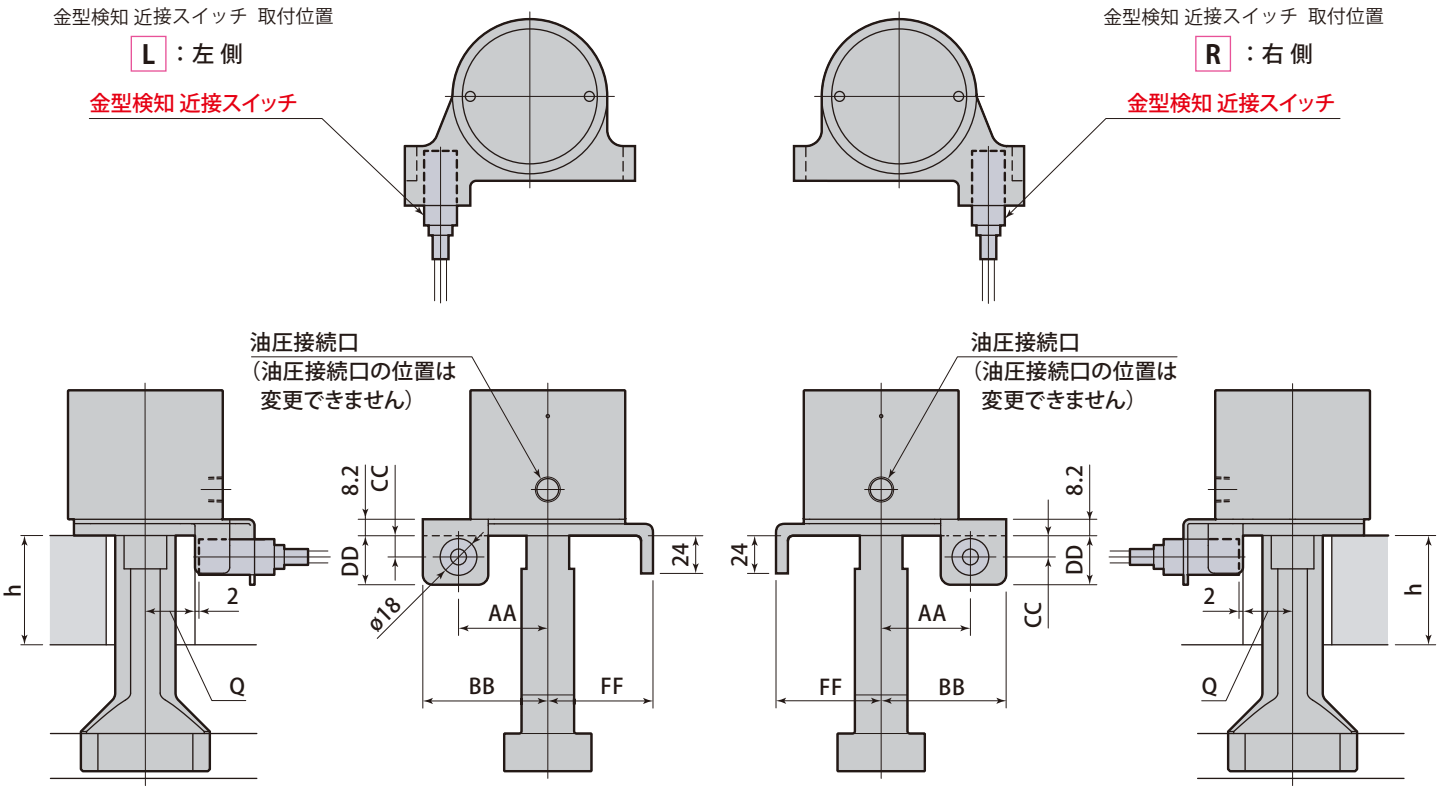

mm

型　式	TXA040E	TXA063E	TXA100E
AA	45	45	51.5
BB	63	63	75
FF	53	53	60
DD	24.7	24.7	31.7
CC	10.7	10.7	16.7
Q	22	25	30
最小 h	30	30	40

X ロングストローク　金型 h 寸法のばらつきが大きい場合に使用します。

型式表示

TXA 063 − X 10

1 クランプ力

2 全ストローク(mm)

1 クランプ力
TXA020　TXA040
TXA063　TXA100　TXA160

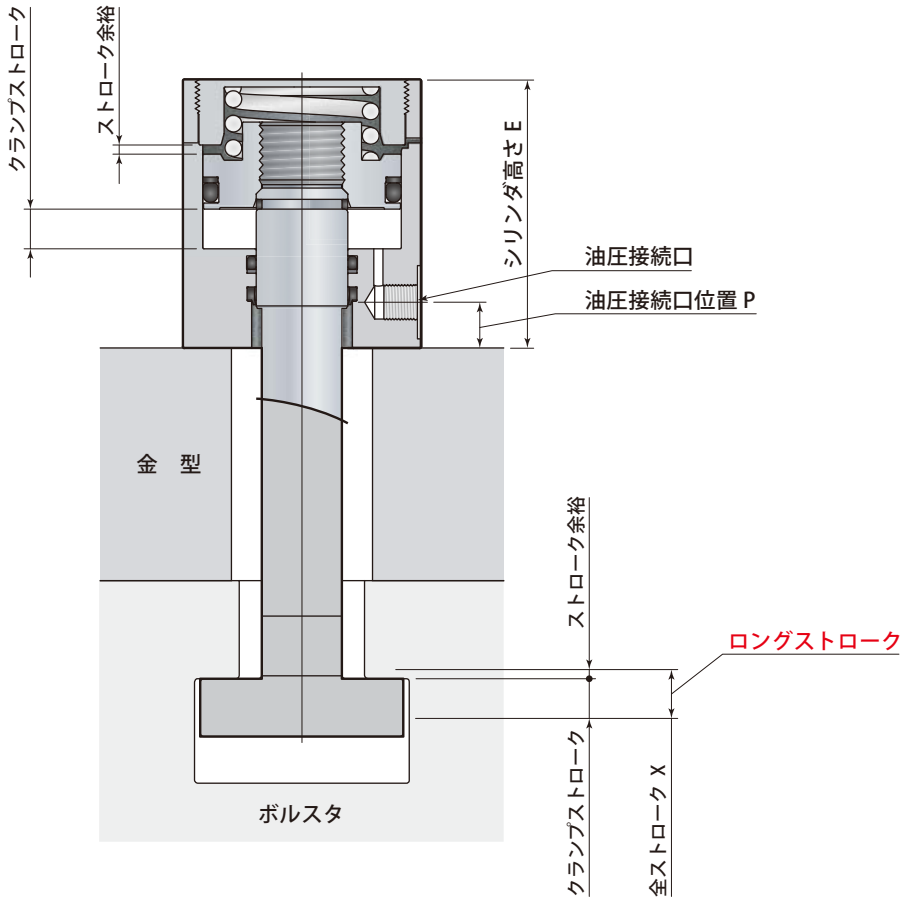

2 全ストローク(mm) 10 ～ 20 mm

● TXA020-X　mm

全ストローク	X	–	12	16	20
シリンダ高さ	E	–	65	73	81
油圧接続口位置	P	–	12	12	20

● TXA040-X　mm

全ストローク	X	10	12	16	20
シリンダ高さ	E	63	67	80	94
油圧接続口位置	P	15.5	15.5	13.5	13.5

● 当社で最適なストロークを選定します。詳細は、お問合せください。
● クランプストロークとストローク余裕は、製作図で確認してください。

● TXA063-X　mm

全ストローク	X	10	12	16	20
シリンダ高さ	E	73	77	88	103
油圧接続口位置	P	15	17	15	27

● TXA100-X　mm

全ストローク	X	10	12	16	20
シリンダ高さ	E	79	83	94	107
油圧接続口位置	P	16	16	16	16

● TXA160-X　mm

全ストローク	X	10	12	16	20
シリンダ高さ	E	80	86	101	109
油圧接続口位置	P	16	20	24	28

K シリンダ固定

シリンダをボルスタに埋め込む場合に使用します。

型式表示

TXA 063 K – 080

1 クランプ力

2 クランプ厚さ（mm）※3桁で表記

1 クランプ力
TXA020　TXA040　TXA063　TXA100

2 クランプ厚さ（mm）
下表「クランプ厚さ L 範囲／公差」を参照してください。

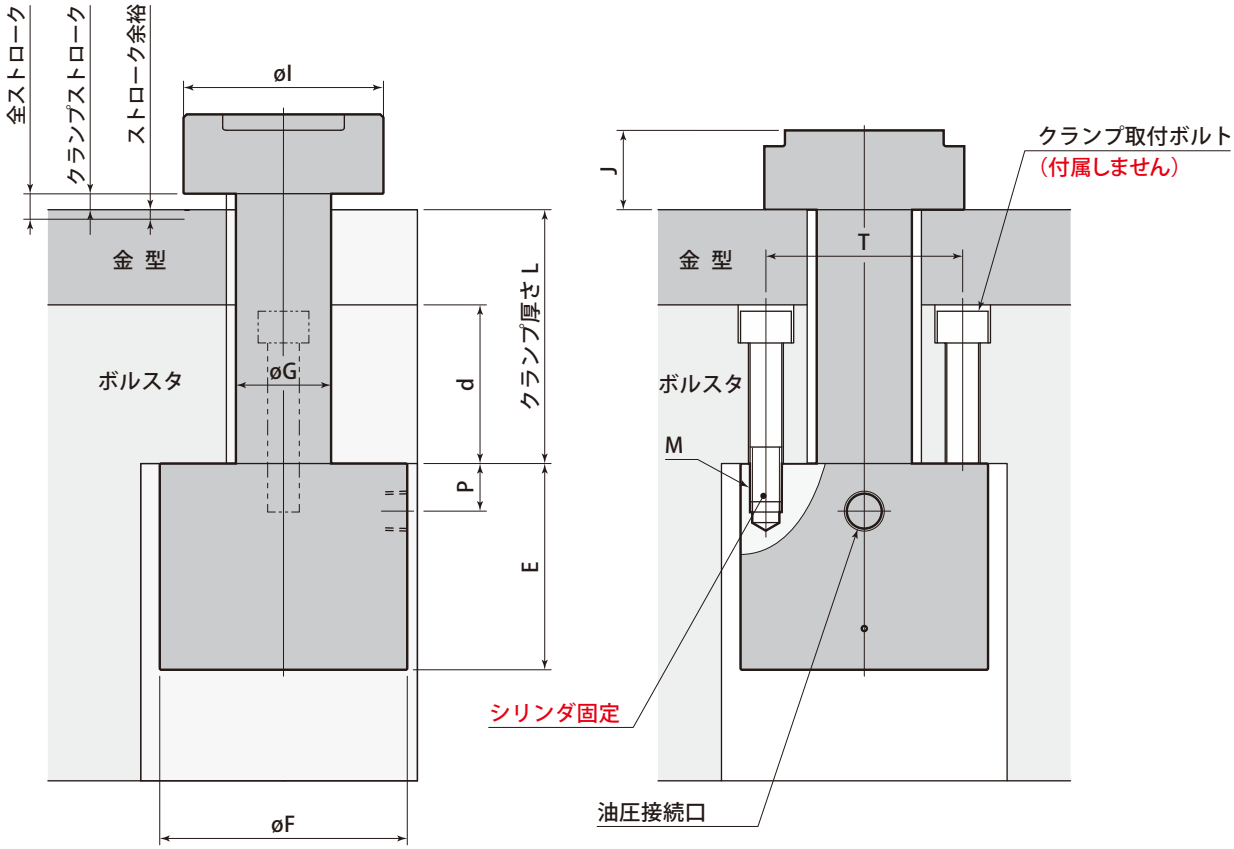

mm

型　　式	TXA020K	TXA040K	TXA063K	TXA100K
ø I	40	50	63	75
J	18	25	25	32
ø G	16	24	30	34
P	12	13.5	15	16
E	52	59	65	71
ø F	49	62	78	98
T	36	46	62	82
M	M6 深さ 10	M6 深さ 12	M10 深さ 15	M10 深さ 15
2 クランプ厚さ L 範囲	50 ～ 100	65 ～ 220	80 ～ 220	85 ～ 230
2 クランプ厚さ L 公差	± 0.5	± 0.5	± 0.5	± 0.5

- クランプ厚さ L を指示してください。
- ダイリフタのリフトストロークが大きい場合は、クランプストロークの延長が必要ですので、別途、ご相談ください。

取付加工図

金型Uカット寸法

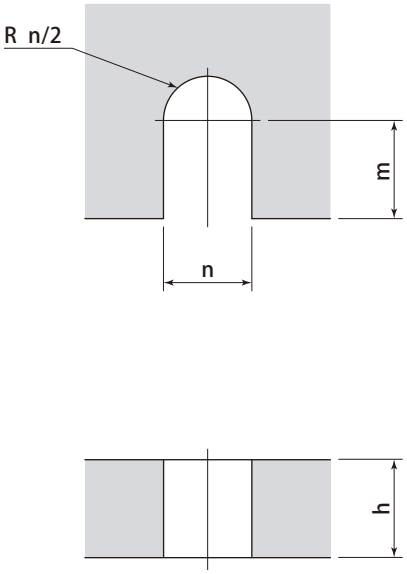

ボルスタ加工寸法

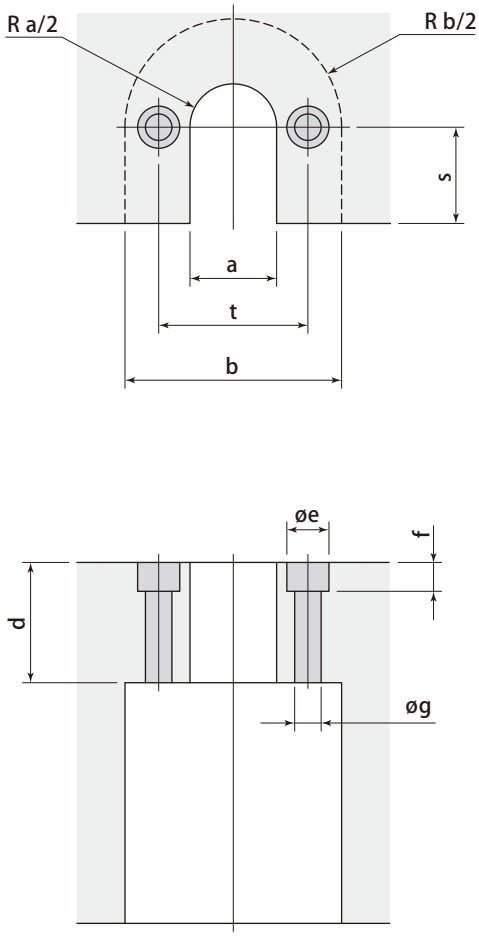

mm

型　　式	TXA020K	TXA040K	TXA063K	TXA100K
a	20	28	36	38 ～ 42
t	36	46	62	82
b	52	70	90	110
最小 d	30	40	50	50
最小 h	20	25	30	30
ø e	11	11	17.5	17.5
f	8	8	13	13
ø g	6.8	6.8	11	11
n	20	28 ～ 30	34 ～ 36	38 ～ 42
最小m	20	20	40	35
最小 s	25	32	40	50

W ワイドロッド

T溝が交差する部分やクッションピン穴がある場合に使用します。

型式表示

TXA 063 W

クランプ力　TXA010　TXA020　TXA040
TXA063　TXA100　TXA160

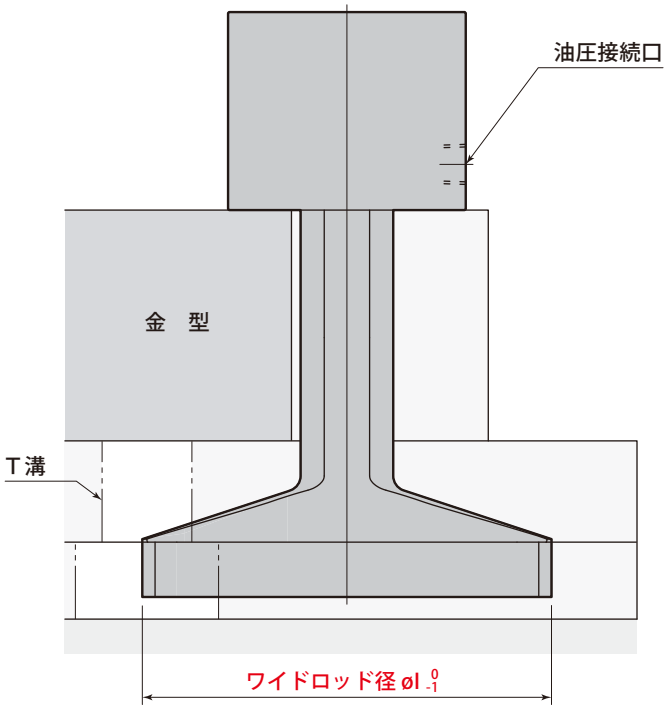

mm

型　　式	TXA010W	TXA020W	TXA040W	TXA063W	TXA100W	TXA160W
ワイドロッド径　øl	45	58	90	98	120	135

● クッションピン穴が貫通するT溝にクランプを設置する場合は、下表の範囲でワイドロッド径が特殊サイズのクランプロッドを製作しますので øl 径を指示してください。

型式表示

TXA 063 W – 095

クランプ力　TXA040
TXA063
TXA100

ワイドロッド径（mm）
※特殊サイズを選択した場合のみ
末尾に数字 3 桁で寸法を追記

製作できる最大ワイドロッド径 øl

mm

型　　式		TXA040W-□	TXA063W-□	TXA100W-□
クランプロッド径　øG		25	30	40
クッション ピン穴径 øp	30	95	100	110
	35	105	110	120
	40	115	120	130
	45	125	130	140
	50	135	140	150
	55	145	150	160
	60	155	160	170
	65	165	170	180
	70	175	180	190

関係式 øl =(øp+øG÷2+5)×2

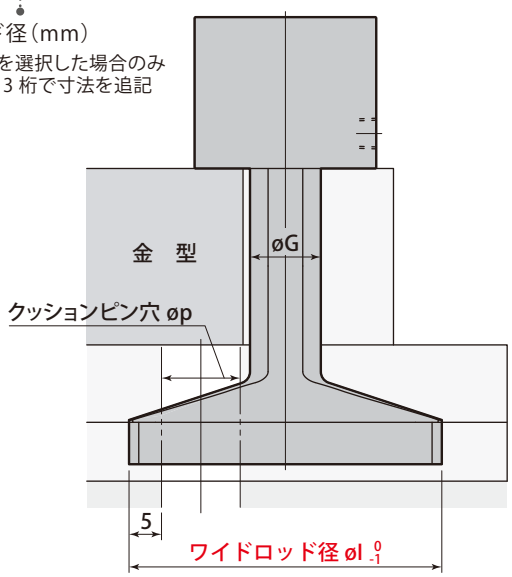

L ロックボルト

プレス後側など、手の届かない位置に取付けているクランプを固定できます。

型式表示

TXA 063 – L

クランプ力　TXA020　TXA040　TXA063　TXA100　TXA160

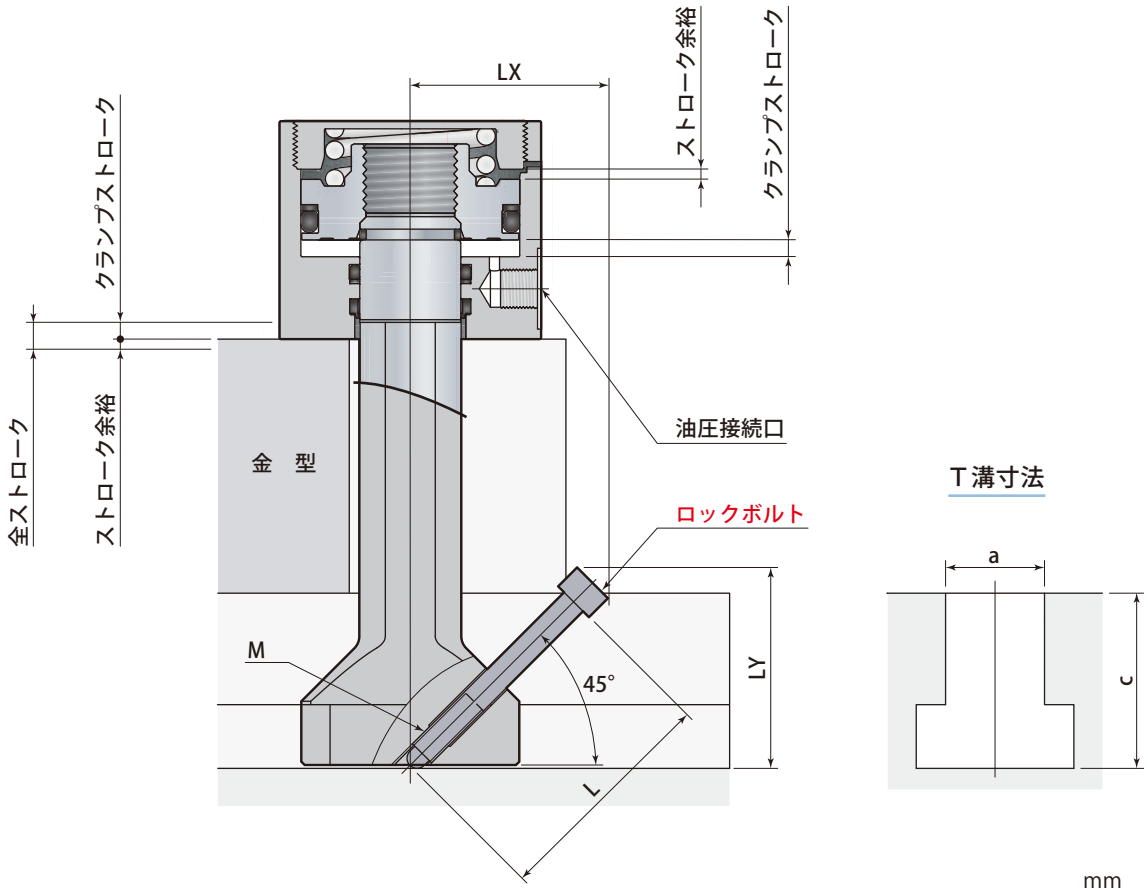

mm

型　　式	TXA020-L	TXA040-L	TXA063-L	TXA100-L	TXA160-L
最小 a	11.5	14.5	15	18	23

● T溝 c 寸法によりロックボルトサイズが異なります。

mm

型　　式	TXA020-L			TXA040-L	TXA063-L	TXA100-L	TXA160-L
T溝 c 寸法範囲	M×L	LX	LY	M×L		LX	LY
17.7 ＜ c ≦21.2	M6×29	27.9	28.9	M8 × 29		30.6	31.6
21.2 ＜ c ≦24.7	M6×34	31.4	32.4	M8 × 34		34.2	35.2
24.7 ＜ c ≦28.2	M6×39	34.9	35.9	M8 × 39		37.7	38.7
28.2 ＜ c ≦31.8	M6×44	38.5	39.5	M8 × 44		41.2	42.2
31.8 ＜ c ≦35.3	M6×49	42.0	43.0	M8 × 49		44.8	45.8
35.3 ＜ c ≦38.8	M6×54	45.5	46.5	M8 × 54		48.3	49.3
38.8 ＜ c ≦42.3	M6×59	49.1	50.1	M8 × 59		51.9	52.9
42.3 ＜ c ≦45.9	M6×64	52.6	53.6	M8 × 64		55.4	56.4
45.9 ＜ c ≦49.4	M6×69	56.2	57.2	M8 × 69		58.9	59.9
49.4 ＜ c ≦52.9	M6×74	59.7	60.7	M8 × 74		62.5	63.5
52.9 ＜ c ≦56.5	M6×79	63.2	64.2	M8 × 79		66.0	67.0
56.5 ＜ c ≦60.1	M6×84	66.8	67.8	M8 × 84		69.5	70.5

S ロッドネジ　T溝がない場合に使用します。

型式表示

TXA 063 – S

クランプ力
TXA010　TXA020　TXA040
TXA063　TXA100　TXA160

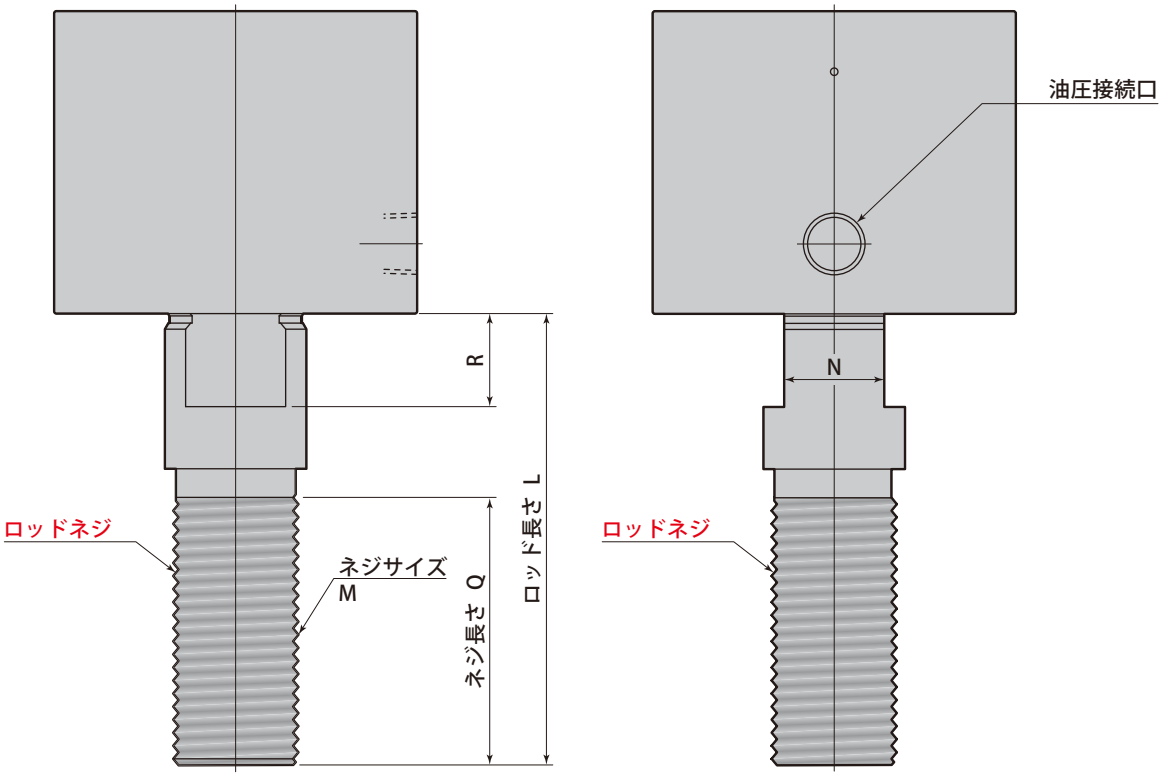

● 本図は、アンクランプ位置です。

mm

型　　式	TXA010-S	TXA020-S	TXA040-S	TXA063-S	TXA100-S	TXA160-S
ネジサイズ M	M12 × 1.75	M16 × 2	M22 × 2.5	M27 × 3	M36 × 4	M45 × 4.5
二面幅 N	10	11.5	18.5	21.5	29.5	35.5

● ネジ長さ Q 、ロッド長さ L を指示してください。

● ネジ長さ Q、ロッド長さ L により二面幅高さ R が異なります。

mm

型　　式	TXA010-S	TXA020-S	TXA040-S	TXA063-S	TXA100-S	TXA160-S
二面幅高さ R （ ）内は L-Q 範囲	10 (10 ＜ L-Q ≦ 20)				–	
	20 (20 ＜ L-Q)				–	
	–				15 (15 ＜ L-Q ≦ 25)	
	–				25 (25 ＜ L-Q)	

TXA 仮置き用のフックです。

FX A 上型 クランプフック →42 ページ

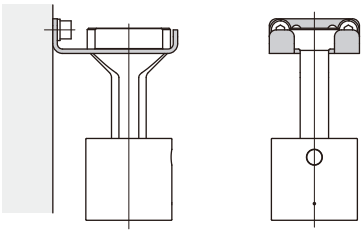

※TXA□Wでは使用できません。

FX A 下型 クランプフック →42 ページ

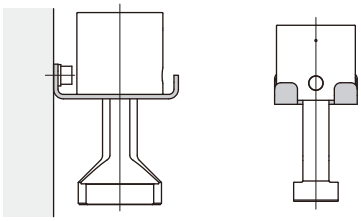

※TXA□Eでは使用できません。

FX B 上型 クランプフック（LS付） →43 ページ

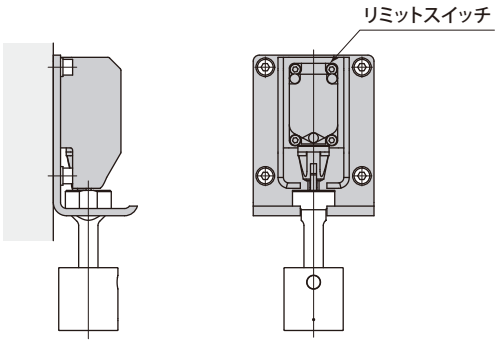

※TXA□Wでは使用できません。

FX C 下型 クランプフック（LS付） →44 ページ

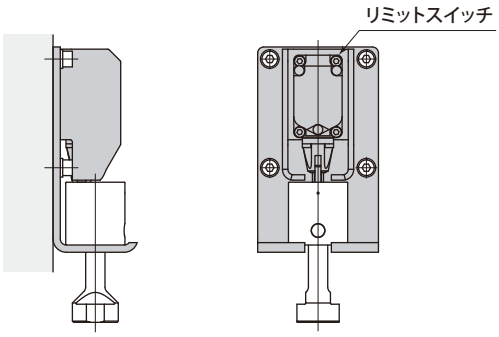

※TXA□E、TXA-X□、TXA□Wでは使用できません。

FX D 上型 クランプフック（ダミープレート付） →45 ページ

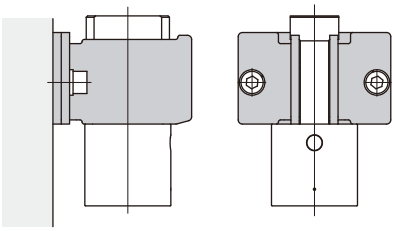

※TXA□Wでは使用できません。

FX D 下型 クランプフック（ダミープレート付） →45 ページ

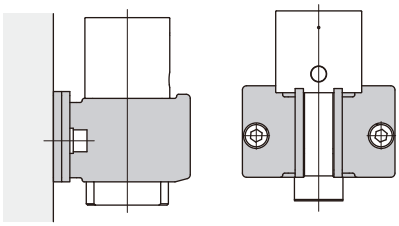

※TXA□Wでは使用できません。

FX E 上型 クランプフック（LS・ダミープレート付） →46 ページ

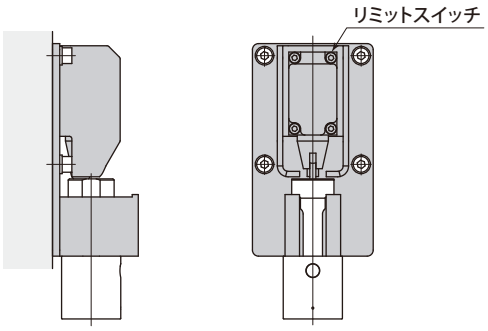

※TXA□Wでは使用できません。

FX F 下型 クランプフック（LS・ダミープレート付） →47 ページ

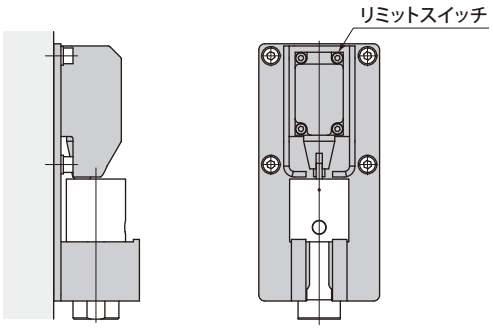

※TXA□E、TXA-X□、TXA□Wでは使用できません。

※別途、お問合せください。

型式表示

FX A 01 – 18

1 フックサイズ
2 W寸法（mm）

1 フックサイズ
FXA01　FXA02　FXA03

2 W寸法（mm）
下表を参照してください。

上型取付例

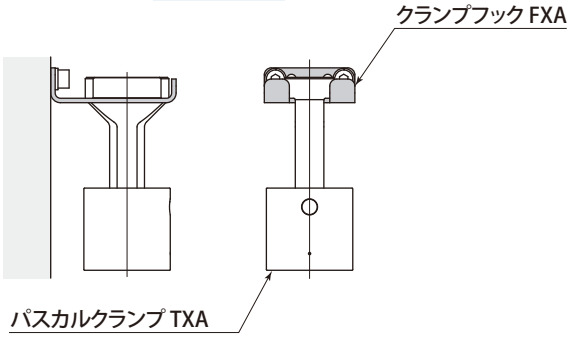

下型取付例

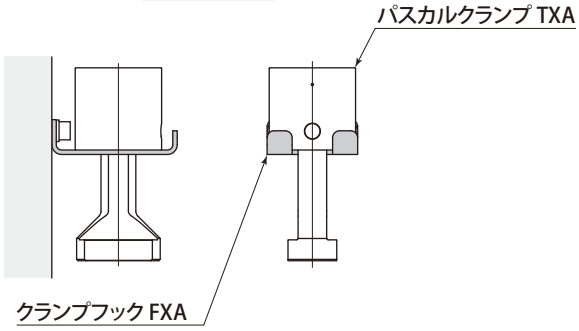

- 上型と下型のフックの形状は同じです。
- クランプをクランプフックに仮置きした状態でプレスを稼動させないでください。

T溝寸法

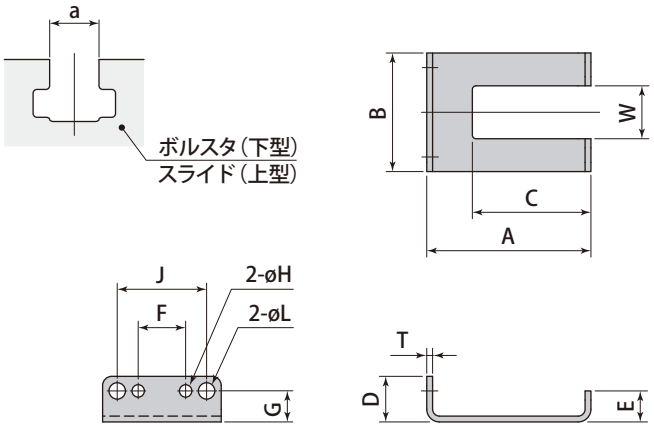

- 取付ボルトは付属しません。必要な場合は、別売の取付ボルト型式で発注してください。

øH 取付ボルト

フック型式	参考仕様	取付ボルト型式（別売）
FXA01	2-M5 長さ 12	**FXA-A05**
FXA02	2-M6 長さ 14	**FXA-A06**

øL 取付ボルト

フック型式	参考仕様	取付ボルト型式（別売）
FXA01	2-M6 長さ 14	**FXA-A06**
FXA02	2-M8 長さ 16	**FXA-A08**
FXA03	2-M8 長さ 16	**FXA-A08**

クランプ型式		TXA010				TXA020 ／ TXA040					TXA063 ／ TXA100				TXA160			
T溝 a	mm	14以下	15～18	19～22	23～28	14以下	15～18	19～22	23～28	29～34	22以下	23～28	29～34	35～40	28以下	29～34	35～40	41～46
クランプフック型式		FXA 01-14	FXA 01-18	FXA 01-22	FXA 01-28	FXA 02-14	FXA 02-18	FXA 02-22	FXA 02-28	FXA 02-34	FXA 03-22	FXA 03-28	FXA 03-34	FXA 03-40	FXA 04-28	FXA 04-34	FXA 04-40	FXA 04-46
W	mm	14	18	22	28	14	18	22	28	34	22	28	34	40	28	34	40	46
A	mm	65				90					120				155			
B	mm	50				65					75				100			
C	mm	50				65					90				110			
D	mm	25				25					25				60			
E	mm	12				17					17				24			
G	mm	17				17					17				45			
T	mm	2.3				3.2					3.2				4.5			
F	mm	17				26					—				—			
øH	mm	5.5				6.8					—				—			
J	mm	35				49					49				80			
øL	mm	6.8				9					9				11			
質　量	kg	0.1				0.2					0.3				0.7			

型式表示

FX B 01 – 18 – 11

1 フックサイズ
2 W寸法（mm）
3 J 寸法（mm）

1 フックサイズ
FXB01　FXB02　FXB03
FXB04　FXB05

2 W寸法（mm）
下表を参照してください。

3 J 寸法（mm）

取付例

● クランプをクランプフックに仮置きした状態でプレスを稼動させないでください。

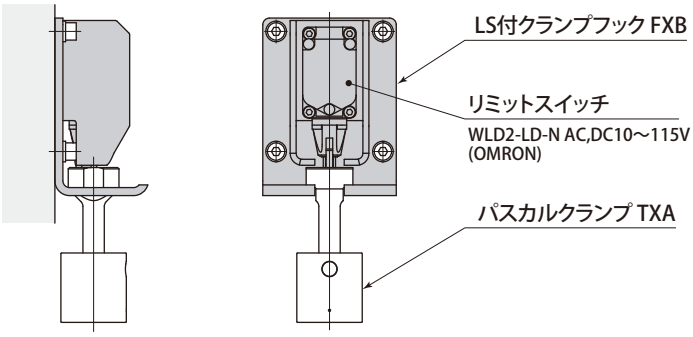

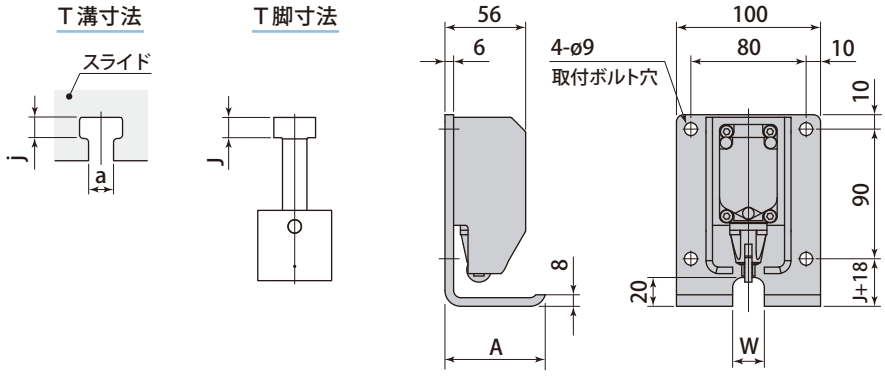

● 取付ボルトは付属しません。必要な場合は、別売の取付ボルト型式で発注してください。

取付ボルト

フック型式	参考仕様	取付ボルト型式（別売）
FXB01	4-M8 長さ 16	FXB-A08
FXB02		
FXB03		
FXB04		
FXB05		

クランプ型式		TXA010				TXA020				
T溝 a	mm	14以下	15～18	19～22	23～28	14以下	15～18	19～22	23～28	29～34
クランプフック型式		FXB01-14	FXB01-18	FXB01-22	FXB01-28	FXB02-14	FXB02-18	FXB02-22	FXB02-28	FXB02-34
W	mm	14	18	22	28	14	18	22	28	34
A	mm	55				70				
概算質量（参考 J 寸法）	kg mm	1.6 (J=11)				1.6 (J=15)				

クランプ型式		TXA040					TXA063				TXA100			
T溝 a	mm	14以下	15～18	19～22	23～28	29～34	22以下	23～28	29～34	35～40	22以下	23～28	29～34	35～40
クランプフック型式		FXB03-14	FXB03-18	FXB03-22	FXB03-28	FXB03-34	FXB04-22	FXB04-28	FXB04-34	FXB04-40	FXB05-22	FXB05-28	FXB05-34	FXB05-40
W	mm	14	18	22	28	34	22	28	34	40	22	28	34	40
A	mm	90					95				110			
概算質量（参考 J 寸法）	kg mm	1.7 (J=17)					1.7 (J=19)				1.8 (J=19)			

型式表示

FX C 01 – 18

1 フックサイズ

2 W寸法（mm）

1 フックサイズ
FXC01　FXC02　FXC03
FXC04　FXC05

2 W寸法（mm）
下表を参照してください。

取付例

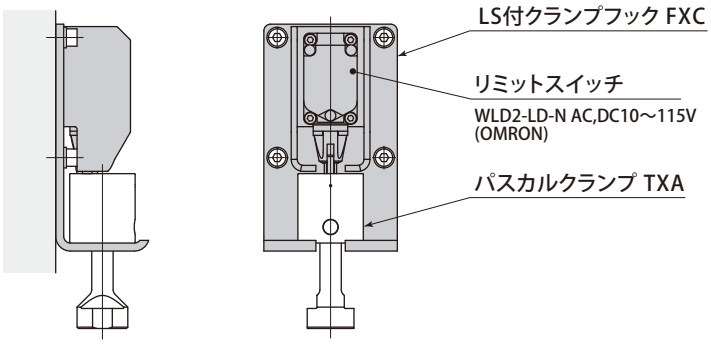

● クランプをクランプフックに仮置きした状態でプレスを稼動させないでください。

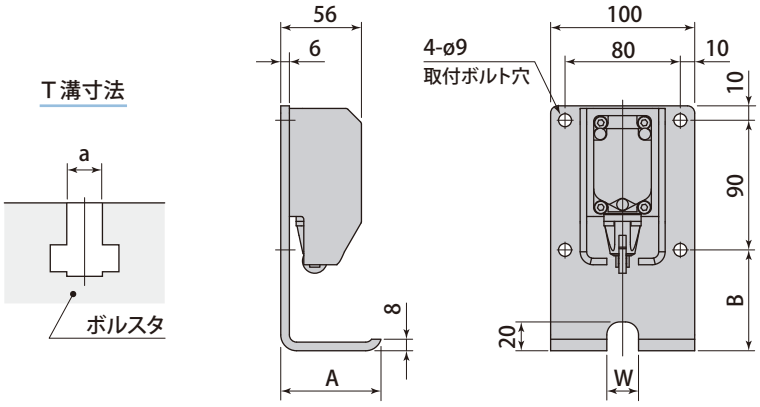

● 取付ボルトは付属しません。必要な場合は、別売の取付ボルト型式で発注してください。

取付ボルト

フック型式	参考仕様	取付ボルト型式（別売）
FXC01	4-M8 長さ 16	FXC-A08
FXC02		
FXC03		
FXC04		
FXC05		

クランプ型式		TXA010				TXA020				
T溝 a	mm	14以下	15～18	19～22	23～28	14以下	15～18	19～22	23～28	29～34
クランプフック型式		FXC01-14	FXC01-18	FXC01-22	FXC01-28	FXC02-14	FXC02-18	FXC02-22	FXC02-28	FXC02-34
W	mm	14	18	22	28	14	18	22	28	34
A	mm	55				70				
G	mm	55				70				
質　量	kg	1.7				1.8				

クランプ型式		TXA040					TXA063				TXA100			
T溝 a	mm	14以下	15～18	19～22	23～28	29～34	22以下	23～28	29～34	35～40	22以下	23～28	29～34	35～40
クランプフック型式		FXC03-14	FXC03-18	FXC03-22	FXC03-28	FXC03-34	FXC04-22	FXC04-28	FXC04-34	FXC04-40	FXC05-22	FXC05-28	FXC05-34	FXC05-40
W	mm	14	18	22	28	34	22	28	34	40	22	28	34	40
A	mm	90					110				130			
G	mm	77					83				89			
質　量	kg	1.9					2.0				2.1			

FXD　上型・下型 クランプフック（ダミープレート付）（アクセサリ）

型式表示

FX D 01 – 18 – 38

1 フックサイズ
2 W寸法（mm）
3 d＋h 寸法（mm）

1 フックサイズ
FXD01　FXD02　FXD03

2 W寸法（mm）
下表を参照してください。

3 d＋h 寸法（mm）

上型取付例

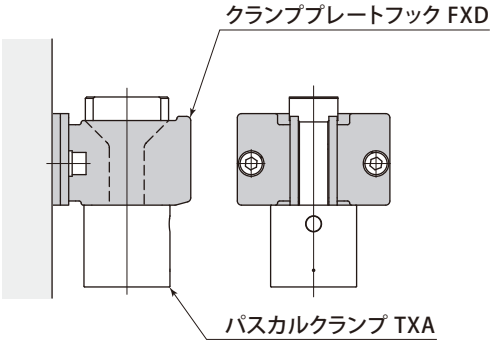

下型取付例

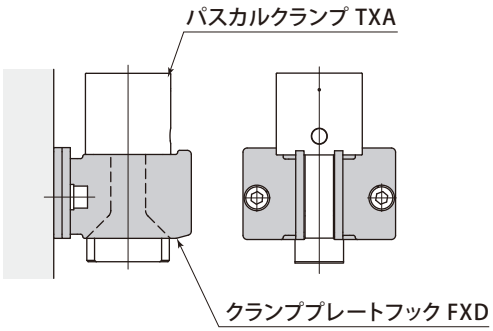

- 上型と下型のフックの形状は同じです。
- 使用しないクランプを機外で固定するクランププレートがついています。

T溝寸法

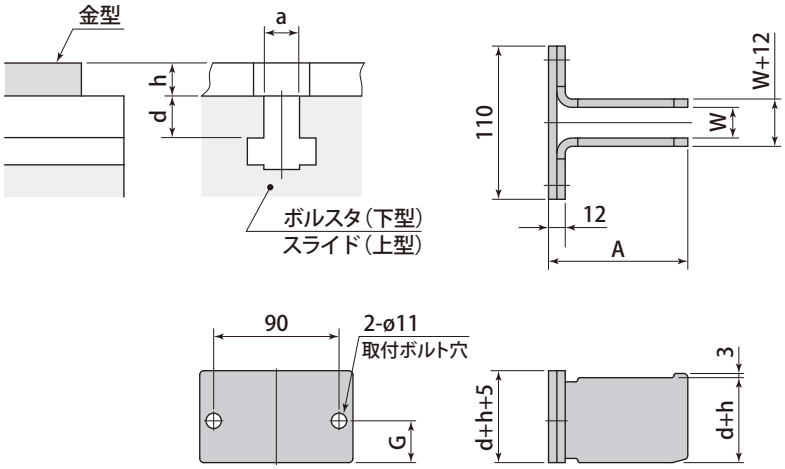

- 取付ボルトは付属しません。必要な場合は、別売の取付ボルト型式で発注してください。

取付ボルト

フック型式	参考仕様	取付ボルト型式（別売）
FXD01	2-M10 長さ 30	FXD-A10
FXD02		
FXD03		

クランプ型式		TXA010				TXA020 ／ TXA040					TXA063 ／ TXA100			
T溝 a	mm	14以下	15～18	19～22	23～28	14以下	15～18	19～22	23～28	29～34	22 以下	23 ～ 28	29 ～ 34	35 ～ 40
クランプフック型式		FXD01-14	FXD01-18	FXD01-22	FXD01-28	FXD02-14	FXD02-18	FXD02-22	FXD02-28	FXD02-34	FXD03-22	FXD03-28	FXD03-34	FXD03-40
W	mm	14	18	22	28	14	18	22	28	34	22	28	34	40
A	mm	60				100					125			
G	mm	22				30					30			
概算質量（参考 d+h 寸法）	kg mm	0.6 (d+h=38)				1.1 (d+h=61)					1.6 (d+h=83)			

型式表示

FX E 01 – 18 – 38 – 11

1 フックサイズ
2 W寸法（mm）
3 d＋h 寸法（mm）
4 J 寸法（mm）

1 フックサイズ
FXE01　FXE02　FXE03
FXE04　FXE05

2 W寸法（mm）
下表を参照してください。

3 d＋h 寸法（mm）
T溝寸法を参照してください。

4 J 寸法（mm）

取付例

● 使用しないクランプを機外で固定するクランププレートがついています。

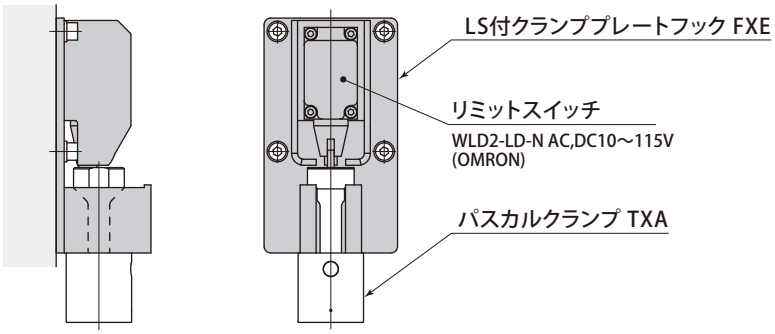

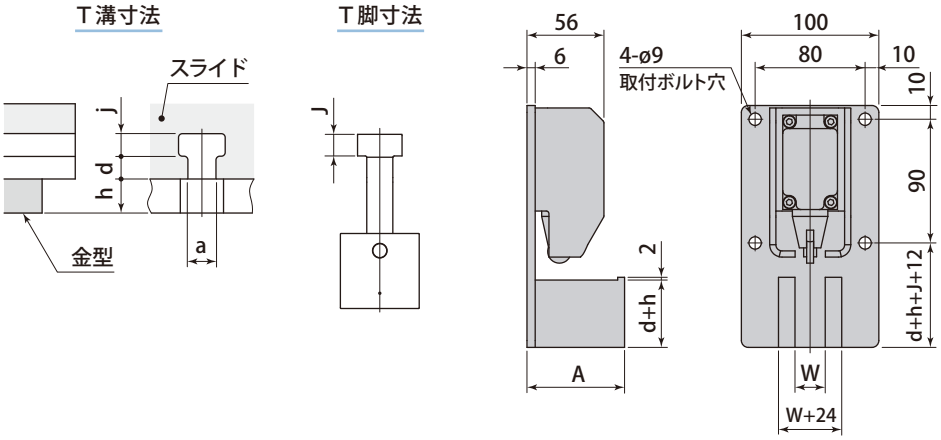

● 取付ボルトは付属しません。必要な場合は、別売の取付ボルト型式で発注してください。

取付ボルト

フック型式	参考仕様	取付ボルト型式（別売）
FXE01	4-M8 長さ 16	FXE-A08
FXE02		
FXE03		
FXE04		
FXE05		

クランプ型式		TXA010				TXA020				
T溝 a	mm	14以下	15～18	19～22	23～28	14以下	15～18	19～22	23～28	29～34
クランプフック型式		FXE01-14	FXE01-18	FXE01-22	FXE01-28	FXE02-14	FXE02-18	FXE02-22	FXE02-28	FXE02-34
W	mm	14	18	22	28	14	18	22	28	34
A	mm	56				71				
概算質量（参考 d, h, J 寸法）	kg mm	1.9（d+h=38, J=11）				2.2（d+h=49, J=15）				

クランプ型式		TXA040					TXA063				TXA100			
T溝 a	mm	14以下	15～18	19～22	23～28	29～34	22以下	23～28	29～34	35～40	22以下	23～28	29～34	35～40
クランプフック型式		FXE03-14	FXE03-18	FXE03-22	FXE03-28	FXE03-34	FXE04-22	FXE04-28	FXE04-34	FXE04-40	FXE05-22	FXE05-28	FXE05-34	FXE05-40
W	mm	14	18	22	28	34	22	28	34	40	22	28	34	40
A	mm	91					106				131			
概算質量（参考 d, h, J 寸法）	kg mm	2.7（d+h=61, J=17）					3.2（d+h=73, J=19）				3.8（d+h=83, J=19）			

FXF　下型 クランプフック（LS・ダミープレート付）（アクセサリ）

型式表示

FX F 01 – 18 – 38

1 フックサイズ
2 W寸法（mm）
3 d＋h 寸法（mm）

1 フックサイズ
FXF01　FXF02　FXF03
FXF04　FXF05

2 W寸法（mm）
下表を参照してください。

3 d＋h 寸法（mm）

取付例

● 使用しないクランプを機外で固定するクランププレートがついています。

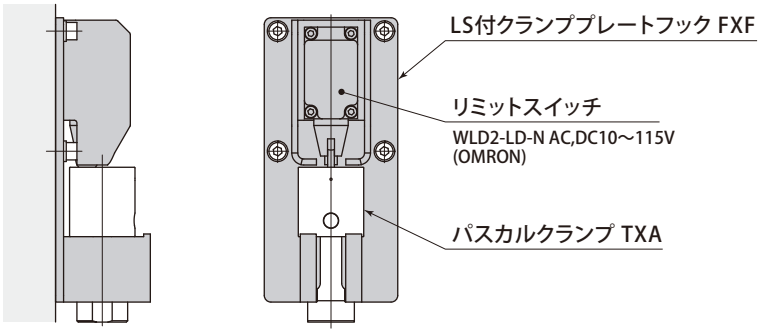

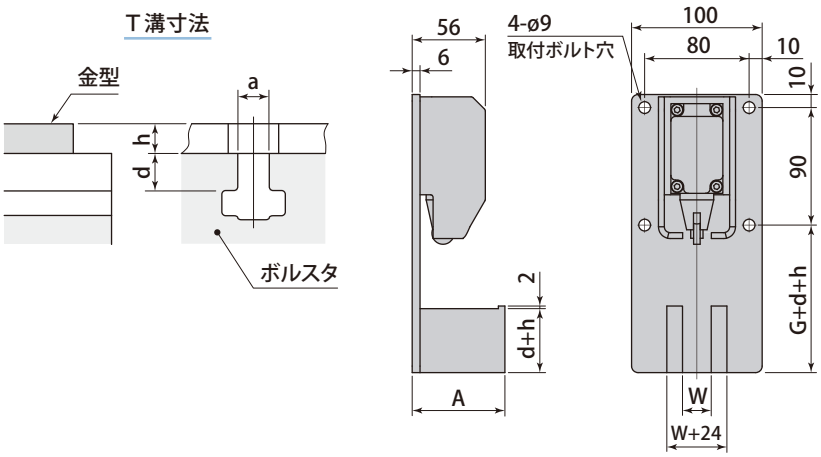

● 取付ボルトは付属しません。必要な場合は、別売の取付ボルト型式で発注してください。

取付ボルト

フック型式	参考仕様	取付ボルト型式（別売）
FXF01	4-M8 長さ 16	FXF-A08
FXF02		
FXF03		
FXF04		
FXF05		

クランプ型式		TXA010				TXA020				
T溝 a	mm	14以下	15～18	19～22	23～28	14以下	15～18	19～22	23～28	29～34
クランプフック型式		FXF01-14	FXF01-18	FXF01-22	FXF01-28	FXF02-14	FXF02-18	FXF02-22	FXF02-28	FXF02-34
W	mm	14	18	22	28	14	18	22	28	34
A	mm	56				71				
G	mm	49				64				
概算質量（参考 d+h 寸法）	kg mm	2.1 (d+h=38)				2.4 (d+h=49)				

クランプ型式		TXA040					TXA063				TXA100			
T溝 a	mm	14以下	15～18	19～22	23～28	29～34	22以下	23～28	29～34	35～40	22以下	23～28	29～34	35～40
クランプフック型式		FXF03-14	FXF03-18	FXF03-22	FXF03-28	FXF03-34	FXF04-22	FXF04-28	FXF04-34	FXF04-40	FXF05-22	FXF05-28	FXF05-34	FXF05-40
W	mm	14	18	22	28	34	22	28	34	40	22	28	34	40
A	mm	91					106				131			
G	mm	71					77				83			
概算質量（参考 d+h 寸法）	kg mm	2.9 (d+h=61)					3.4 (d+h=73)				4.0 (d+h=83)			

Pascal clamp model TXC

パスカルクランプ オートスライド

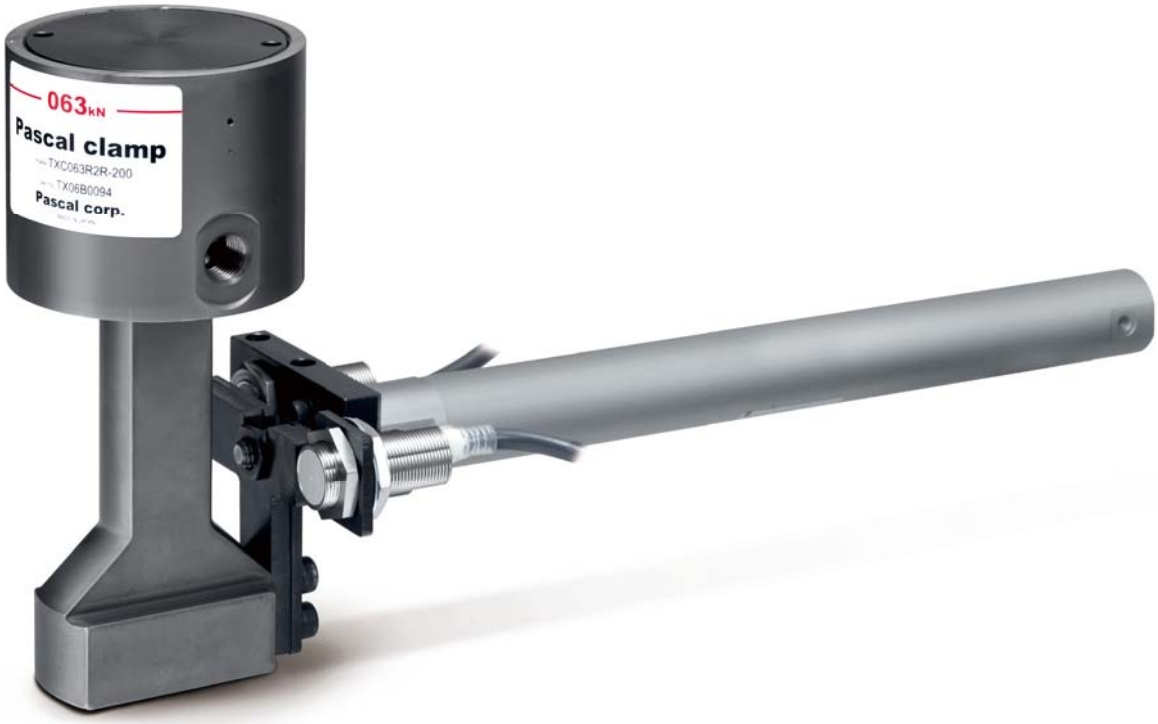

T 溝をエアシリンダでオートスライドさせるクランプです。金型交換時間がさらに短縮できます。

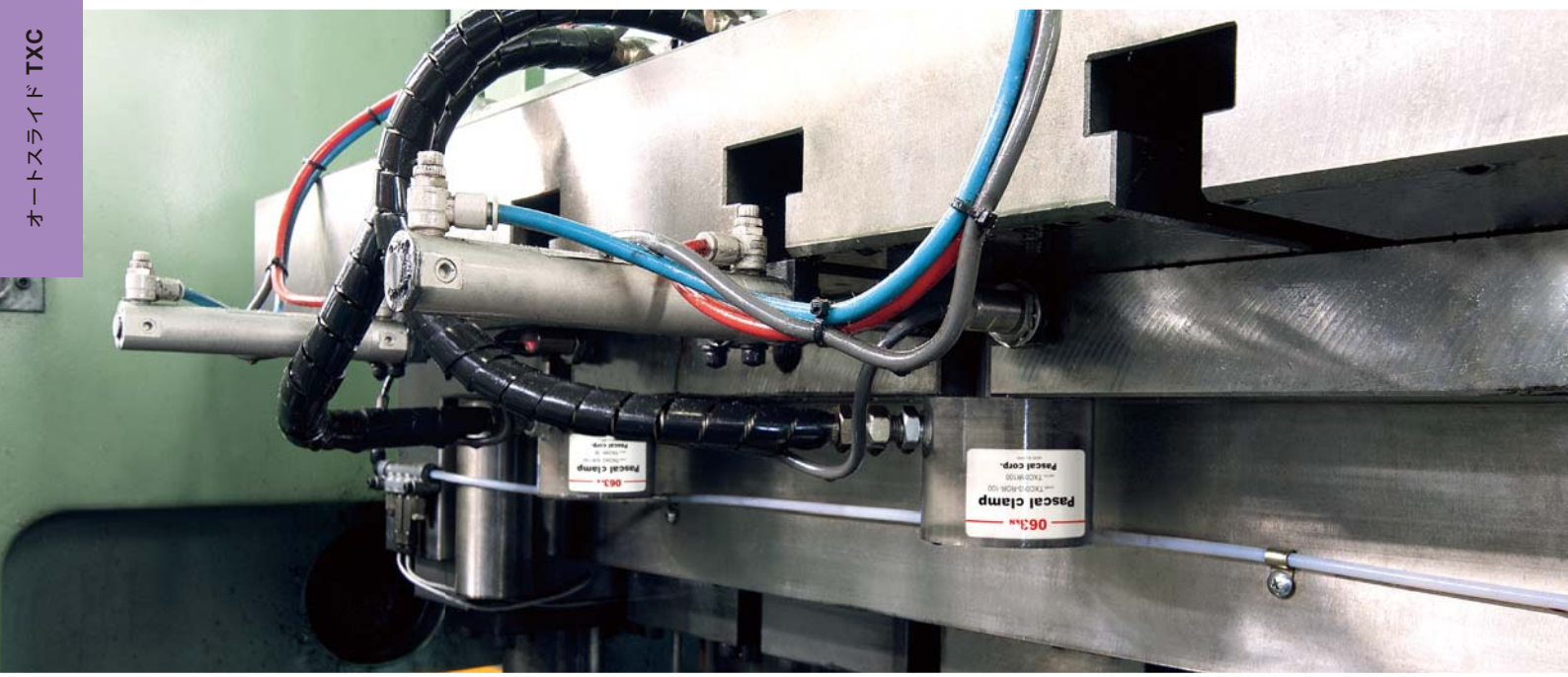

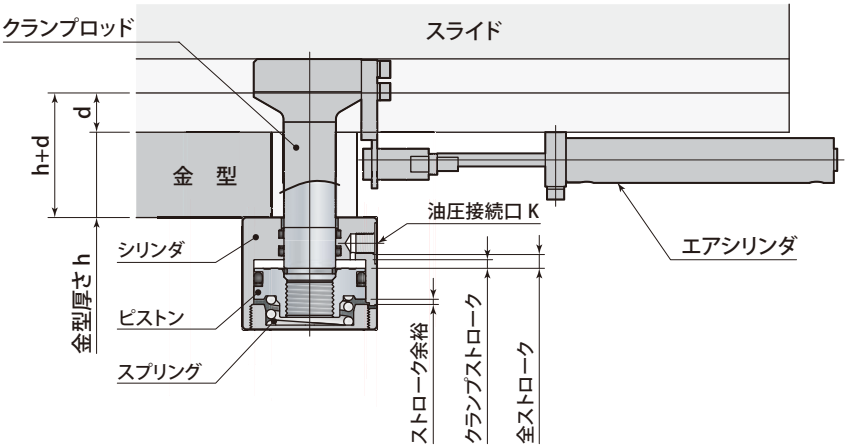

T 溝寸法･金型厚さ寸法

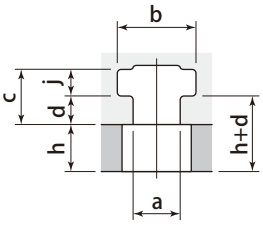

金型 U カット寸法

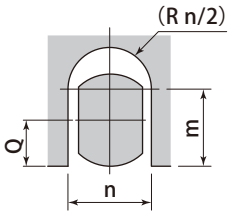

仕　様

型　　式		TXC020	TXC040	TXC063	TXC100
クランプ力（油圧力24.5MPa時）	kN	19.6	39.2	61.7	98
保証耐圧力	MPa	36.7			
全ストローク	mm	8			
クランプストローク	mm	5			
ストローク余裕	mm	3			
シリンダ容量（全ストローク時）	cm^3	6.5	13	21	32
使用周囲温度	℃	0 ～ 70（標準）			
概算質量	kg	2	3	4	6
a 寸法範囲	mm	18 ～ 28	22 ～ 32		28 ～ 36
最小 h	mm	30			40
最大 h+d	mm	80	90	100	110
d 公差	mm	± 0.2			
j 公差	mm	0 ～ +1			
h 公差	mm	± 0.3			
最小 m	mm	15	40	45	57
n 寸法範囲	mm	22 ～ 30	22 ～ 35	22 ～ 40	28 ～ 50

- 使用油圧 ： 24.5MPa
- 質量は、クランプロッド寸法とスライドストロークにより変わります。
- T 溝・金型厚さ寸法 a, b, d, j, h を指示してください。新設機の d, j, h 寸法は、上表の寸法公差で加工してください。既設機の d, j, h 寸法は、0.1mm単位まで指示してください。
- 最大 h+d 寸法より大きい場合は、ロングクランプロッド→**56 ページ** となります。
- クランプ待機中はプレスを停止してください。

型式表示

TXC 040 R 0 L − 075

1 クランプ力
2 近接スイッチ
3 金型検知 近接スイッチ 取付位置
4 スライドストローク（mm）※3桁で表記

1 クランプ力
TXC020：19.6kN
TXC040：39.2kN
TXC063：61.7kN
TXC100：98kN

2 近接スイッチ

近接スイッチ記号	0	1	2	3
仕様	DC24V 2線式	DC24V 3線式（NPN）	AC100V 2線式	DC24V 3線式（PNP）
型式	E2E-X7D1-N	E2E-X5E1	E2E-X5Y1	E2E-X5F1
メーカ名	OMRON			
リード線	5m			

3 金型検知 近接スイッチ 取付位置

L：左側

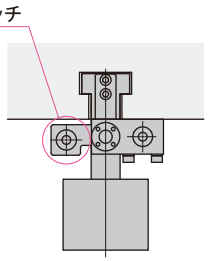

R：右側

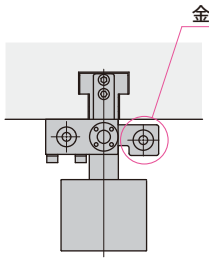

4 スライドストローク

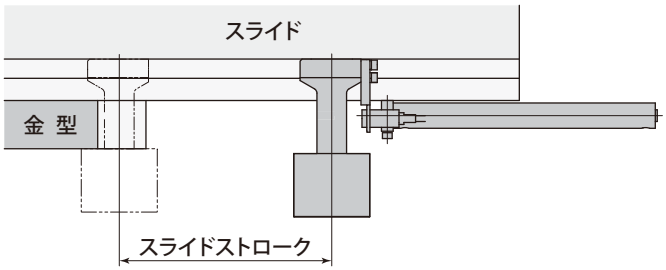

型式		TXC020R	TXC040R	TXC063R	TXC100R
スライドストロ ーク ※	mm	50, 75, 100, 125, 150, 200	75, 100, 125, 150, 200	100, 125, 150, 200	100, 150, 200
エアシリンダ駆動エア圧力	MPa	0.39 ～ 0.54			
スライド速度	mm/s	30 ～ 100（スピードコントローラで調整のこと）			
エアシリンダ型式		CG1BN20-□			CG1BN32-□
エアシリンダメーカ		SMC			

● スライドストローク詳細は→**54 ページ** を参照してください。

※ 記載のないスライドストロークは、お問合せください。

アンクランプ

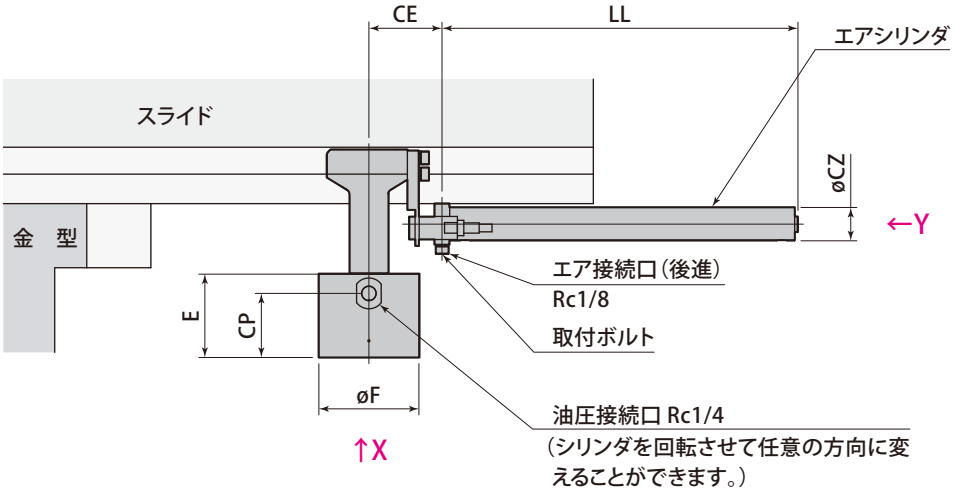

クランプ

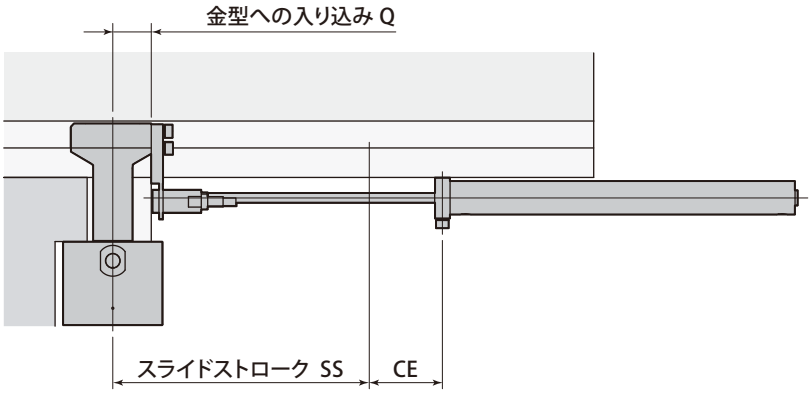

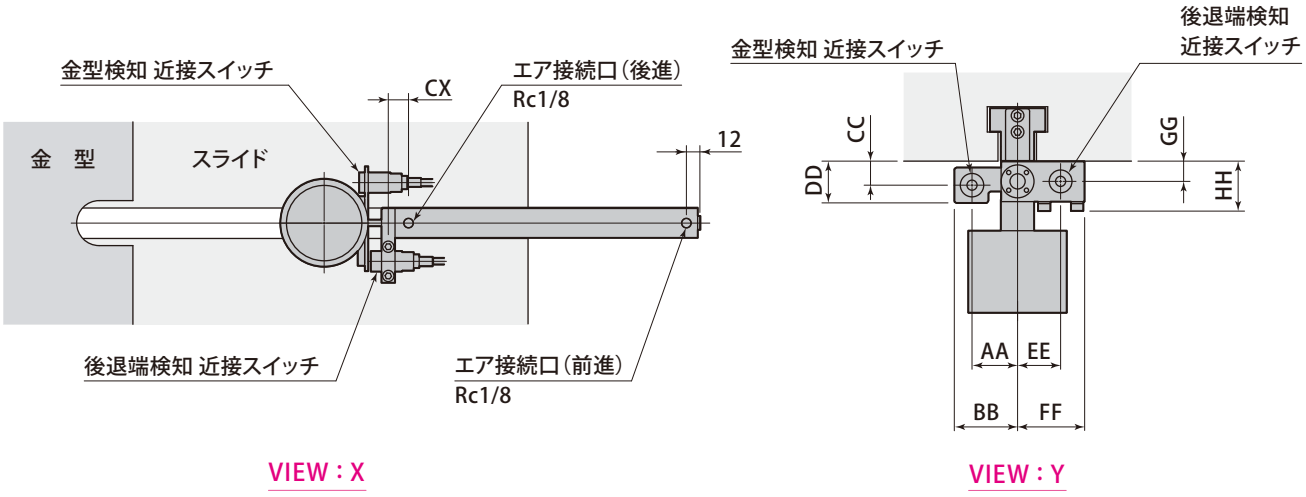

● 本図は、近接スイッチ取付位置 L です。

外 形 寸 法

mm

型　　式	TXC020R	TXC040R	TXC063R	TXC100R
øCZ	26	26	26	38
øF	49	62	78	98
CP	40	45.5	50	55
E	52	59	65	71
CE	42	54	57	64
CX	18	18	18	20
Q	15	27	30	37
HH	39.5	39.5	39.5	54
GG	16	16	16	22
CC	19	19	19	20
EE	34	34	34	39.5
AA	36	36	36	43
FF	53	53	53	54
BB	50.5	50.5	50.5	57.5
DD	33	33	33	34
取付ボルト	4-M6 長さ 40	4-M6 長さ 40	4-M6 長さ 40	4-M8 長さ 55

スライドストローク 50 75 100 125 150 200 mm

mm

スライドストローク SS	TXC020R	TXC040R	TXC063R	TXC100R
	全　長　LL			
50	127	—	—	—
75	152	152	—	—
100	177	177	177	181
125	202	202	202	206
150	227	227	227	231
200	277	277	277	281

取 付 加 工 図

TXC020R　TXC040R　TXC063R

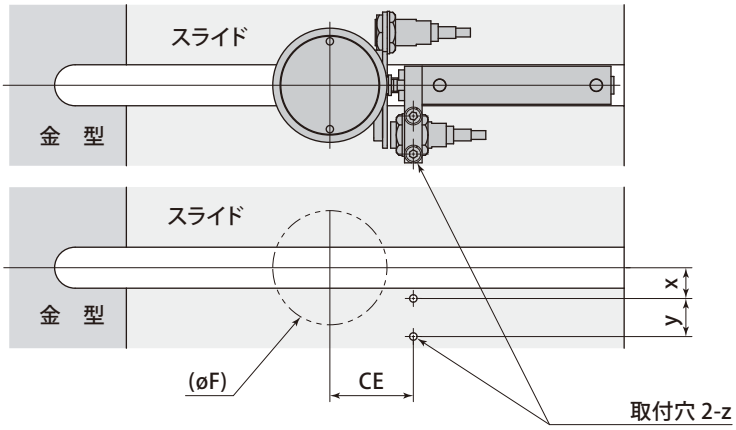

● 上図は、近接スイッチ取付位置 L です。

TXC100R

TXC100R□L-□とTXC100R□R-□は、取付穴の位置が同じです。

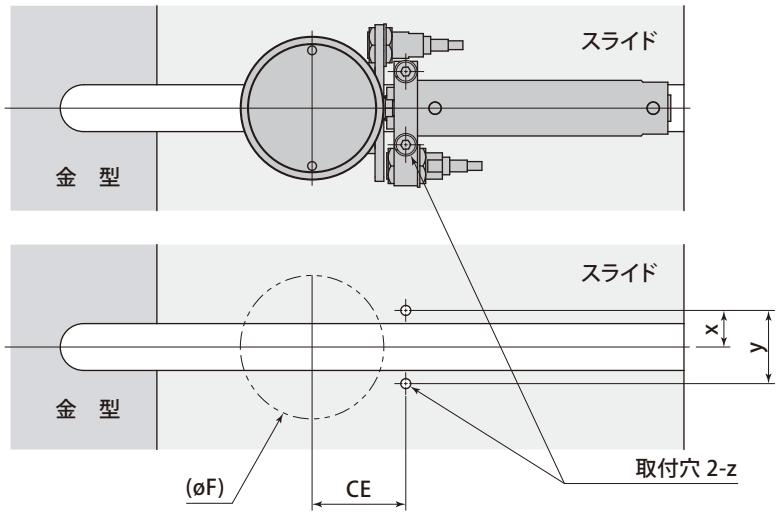

mm

型　　式	TXC020R	TXC040R	TXC063R	TXC100R
øF	49	62	78	98
CE	42	54	57	64
x	21	21	21	25
y	26	26	26	50
z	M6 深さ 12	M6 深さ 12	M6 深さ 12	M8 深さ 16

H ロングクランプロッド

金型厚さが標準より厚い場合に使用します。

型式表示

TXC 040 R 0 L − 075 − H

1 クランプ力
2 近接スイッチ
3 金型検知 近接スイッチ 取付位置
4 スライドストローク（mm）※3桁で表記

1 2 3 4 については、→ 52 ページを参照ください。

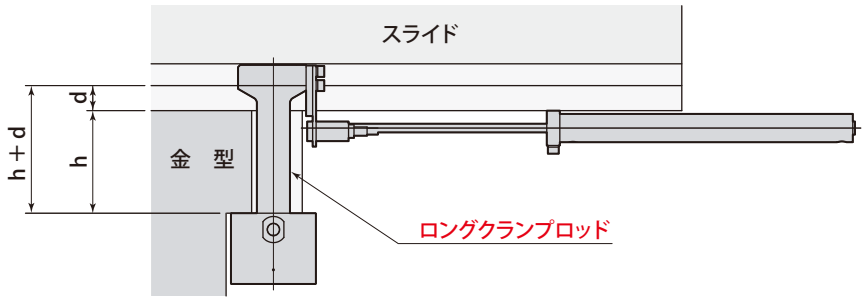

mm

型　　式	TXC020R	TXC040R	TXC063R	TXC100R
h＋d	h+d ＞ 80	h+d ＞ 90	h+d ＞ 100	h+d ＞ 110

V 高温仕様

金型やその周囲が高温の場合に使用します。

型式表示

TXC 040 R 0 L − 075 − V

1 クランプ力
2 近接スイッチ
3 金型検知 近接スイッチ 取付位置
4 スライドストローク（mm）※3桁で表記

1 2 3 4 については、→ 52 ページを参照ください。

● 高温仕様の使用周囲温度は5 ～ 120℃です。

Pascal clamp model TXE

スライド下面の全面が活用できるオートスライド クランプ

パスカルクランプ オートスライド TXE

スライド下面の**全面**が活用できるオートスライド クランプです。

仕　様

型　　式		TXE020	TXE040	TXE063	TXE100
クランプ力（油圧力24.5MPa時）	kN	19.6	39.2	61.7	98
保証耐圧力	MPa	36.7			
全ストローク	mm	8			
クランプストローク	mm	5			
ストローク余裕	mm	3			
シリンダ容量（全ストローク時）	cm^3	6.5	13	21	32
使用周囲温度	℃	0 ～ 70（標準）			
概算質量	kg	4	5	6	9
a 寸法範囲	mm	18 ～ 28	22 ～ 32		28 ～ 36
最小 h	mm	30			40
最大 h+d	mm	80	90	100	110
d 公差	mm	± 0.2			
j 公差	mm	0 ～ +1			
h 公差	mm	± 0.3			
最小 m	mm	15	40	45	57
n 寸法範囲	mm	22 ～ 30	22 ～ 35	22 ～ 40	28 ～ 50

- 使用油圧 ： 24.5MPa
- 質量は、クランプロッド寸法とスライドストローク、クランププレートの有無により変わります。
- T 溝・金型厚さ寸法 a, b, d, j, h を指示してください。新設機の d, j, h 寸法は、上表の寸法公差で加工してください。既設機の d, j, h 寸法は、0.1mm単位まで指示してください。
- 最大 h+d 寸法より大きい場合は、ロングクランプロッド→**72 ページ** となります。
- クランプ待機中はプレスを停止してください。

待機クランプ

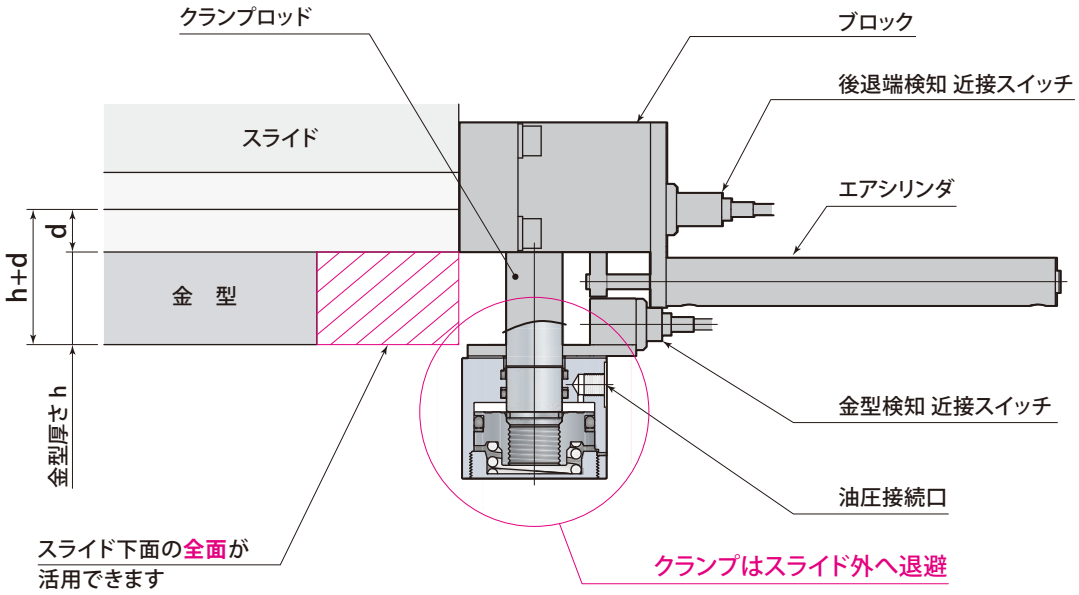

クランプ

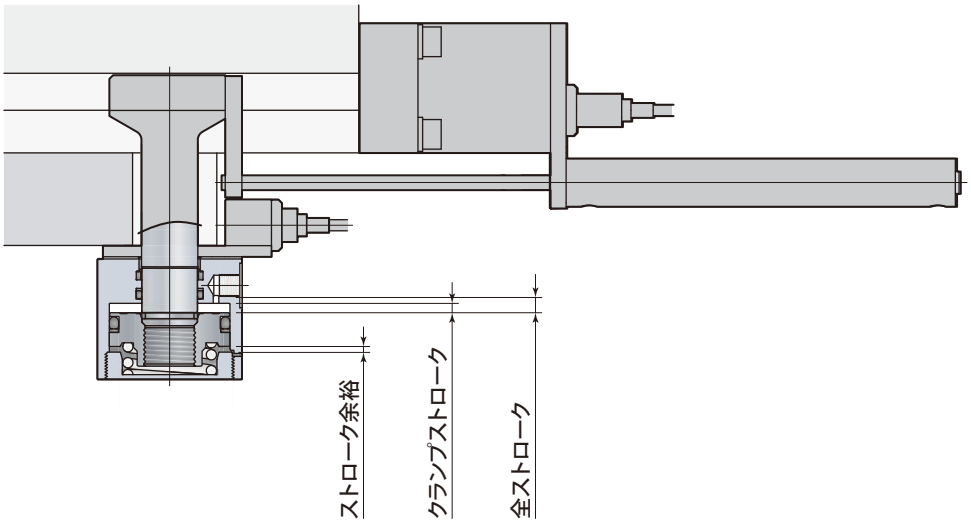

T溝寸法・金型厚さ寸法

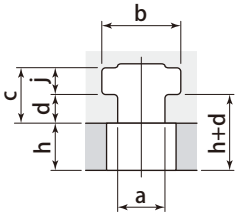

金型Uカット寸法

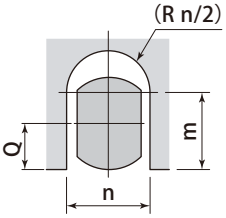

型式表示

TXE 063 C 0 L − 090

1 クランプ力
2 クランププレート 振止めブラケット
3 近接スイッチ
4 金型検知 近接スイッチ　取付位置
5 スライドストローク（mm）※3桁で表記

1 クランプ力
TXE020：19.6kN
TXE040：39.2kN
TXE063：61.7kN
TXE100：98kN

2 クランププレート・振止めブラケット

クランププレート・振止めブラケット 記号	B	C	D	E
クランププレート	なし	あり	なし	あり
振止めブラケット	なし	なし	あり	あり

金型ごとに使用するクランプ個数が異なる場合は、クランププレートが必要です。

小さな金型をクランプ

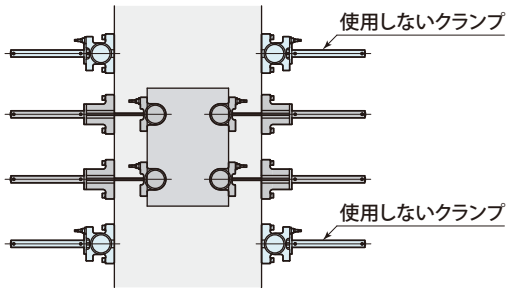

大きな金型をクランプ

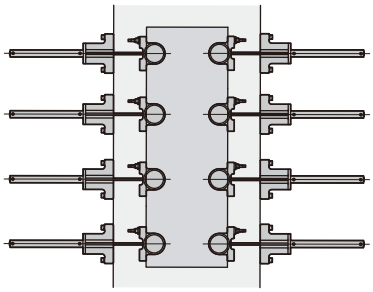

● 使用しないクランプをアンクランプ状態で待機させプレスを稼動すると、振動で連結部が破損しますので、クランププレート仕様を選定し、クランプ状態で待機させてください。

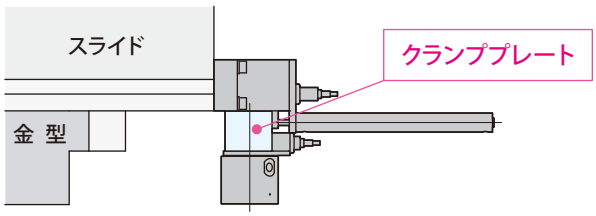

スライドストロークが200mmを超える場合、振止めブラケットが必要です。

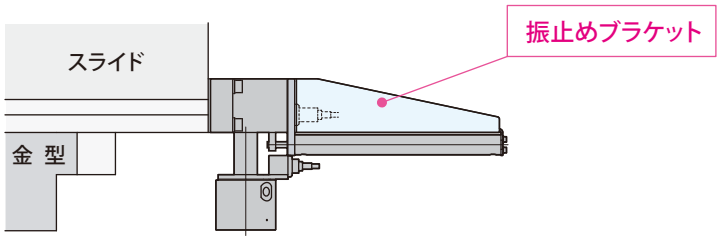

3 近接スイッチ

近接スイッチ記号	0	1	2	3
仕　　様	DC24V 2線式	DC24V 3線式(NPN)	AC100V 2線式	DC24V 3線式(PNP)
型　　式	E2E-X7D1-N	E2E-X5E1	E2E-X5Y1	E2E-X5F1
メ ー カ 名	OMRON			
リ ー ド 線	5m			

4 金型検知 近接スイッチ 取付位置

L ：左側

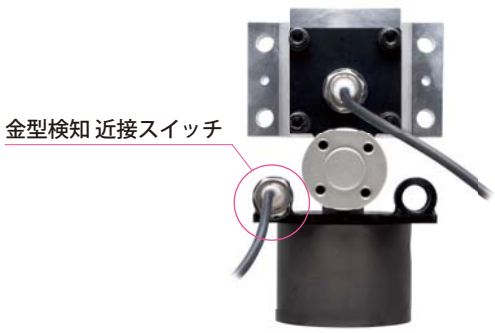

R ：右側

5 スライドストローク

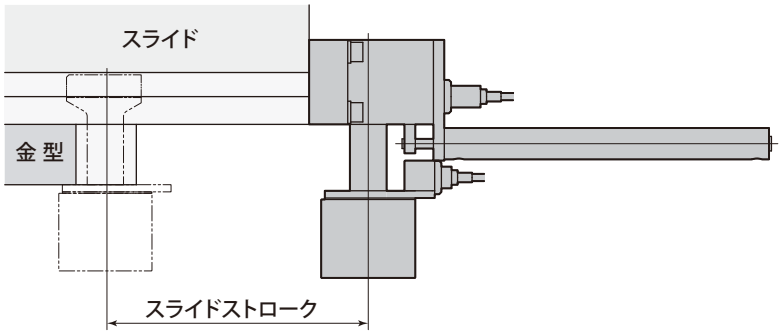

型　　式		TXE020	TXE040	TXE063	TXE100
スライドストロ ーク ※	mm	50, 75, 100, 125, 150, 200, 250, 300	75, 100, 125, 150, 200, 250, 300	100, 125, 150, 200, 250, 300	100, 125, 150, 200, 250, 300
エアシリンダ駆動エア圧力	MPa	0.39 ～ 0.54			
スライド速度	mm/s	30 ～ 100（スピードコントローラで調整のこと）			
エアシリンダ型式		CG1BN20-□			CG1BN32-□
エアシリンダメーカ		SMC			

● スライドストローク詳細は→**64 ～ 70 ページ** を参照してください。

※ 記載のないスライドストロークは、お問合せください。

待機クランプ

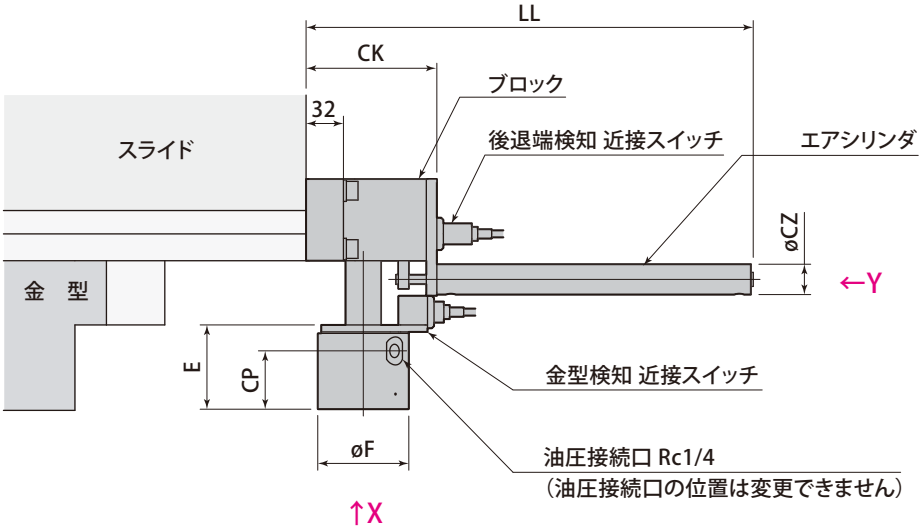

クランプ

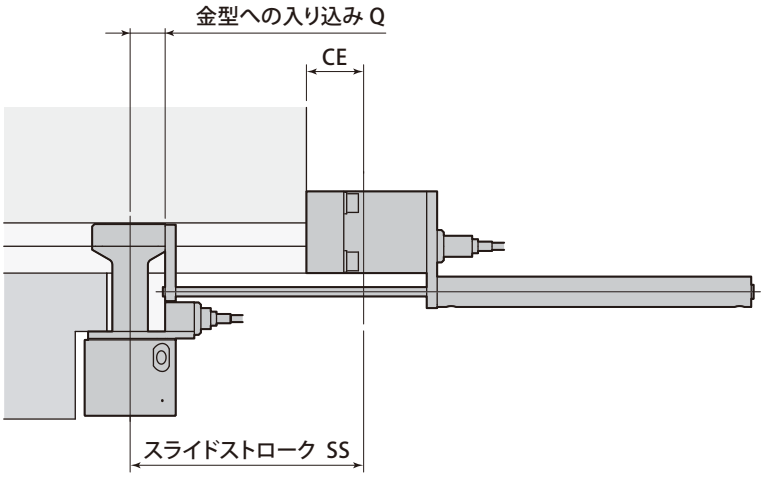

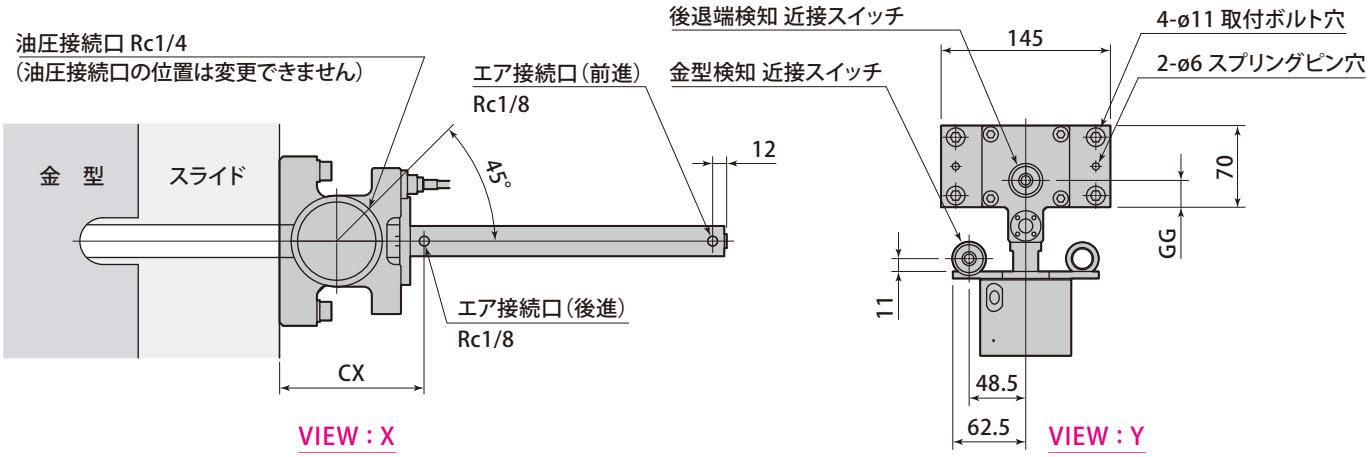

● 本図は、近接スイッチ取付位置 L です。

B クランププレート：なし
振止めブラケット：なし

型式表示

TXE 040 B 0 L − 075

1 クランプ力
3 近接スイッチ
4 金型検知 近接スイッチ 取付位置
5 スライドストローク（mm）※3桁で表記

1 3 4 については、
→ 61 ～ 62 ページ を参照してください。

5 スライドストローク 50 75 100 125 150 200 mm

mm

スライドストローク SS	TXE020B	TXE040B	TXE063B	TXE100B
	全　長　LL			
50	203.5	—	—	—
75	228.5	247	—	—
100	253.5	272	283	304
125	278.5	297	308	329
150	303.5	322	333	354
200	353.5	372	383	404

外形寸法

mm

型　式	TXE020B	TXE040B	TXE063B	TXE100B
øCZ	26	26	26	38
øF	49	62	78	98
CP	40	45.5	50	55
E	67	71	75.5	81.5
CK	82.5	101	112	131
CX	94.5	113	124	143
CE	34.5	41	49	59
Q	15	27	30	37
GG	23	23	23	29
取付ボルト	4-M10 長さ 50			
スプリングワッシャ	4-M10			
スプリングピン	2-ø6 長さ 45			

待機クランプ

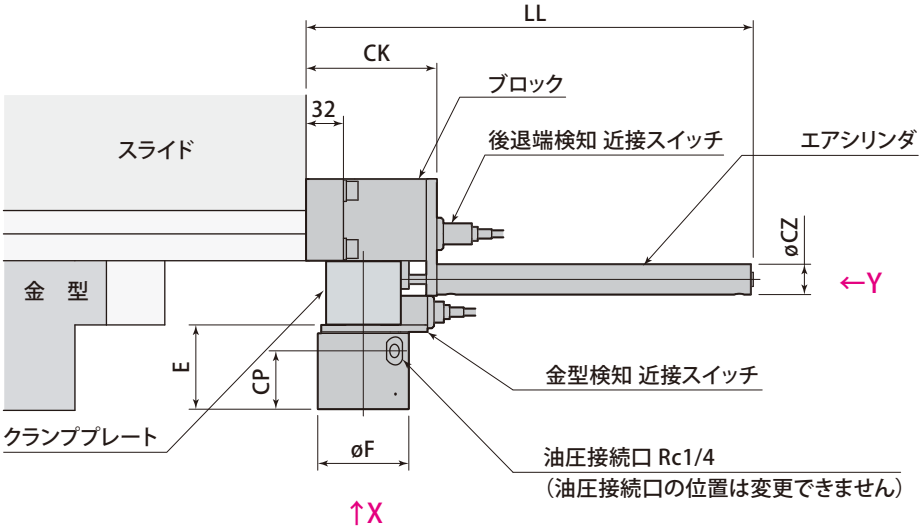

クランプ

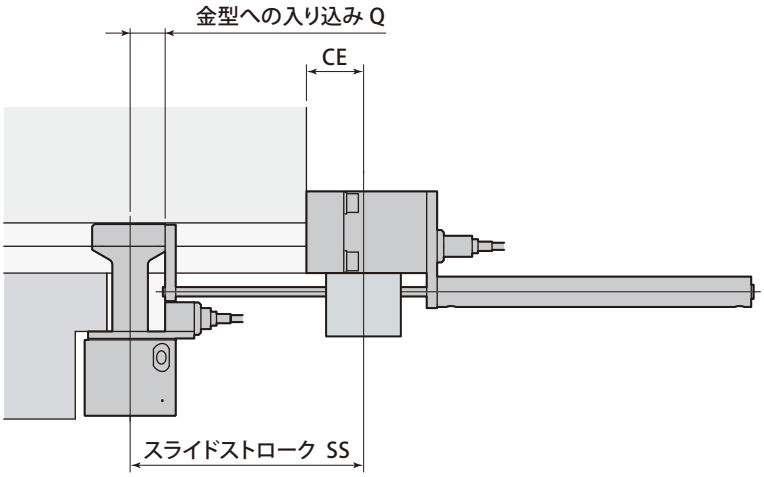

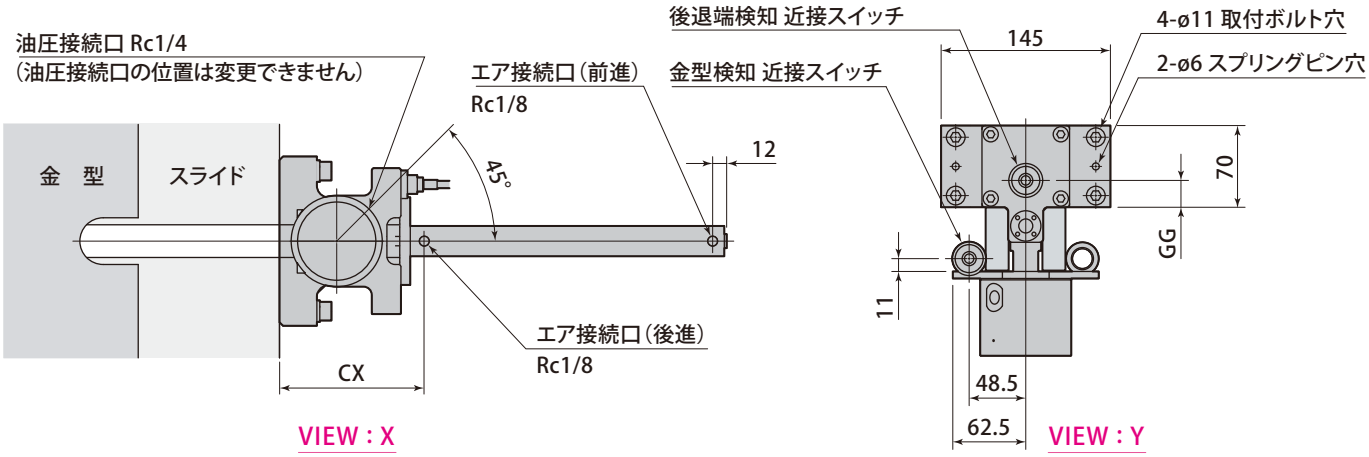

● 本図は、近接スイッチ取付位置 L です。

C クランププレート：**あり**
振止めブラケット：**なし**

型式表示

TXE 040 C 0 L − 075

1 クランプ力
3 近接スイッチ
4 金型検知 近接スイッチ 取付位置
5 スライドストローク（mm）※3桁で表記

1 3 4 については、
→ **61 ～ 62 ページ** を参照してください。

5 スライドストローク 50 75 100 125 150 200 mm

mm

スライドストローク SS	TXE020C	TXE040C	TXE063C	TXE100C
	全　長　LL			
50	203.5	—	—	—
75	228.5	247	—	—
100	253.5	272	283	304
125	278.5	297	308	329
150	303.5	322	333	354
200	353.5	372	383	404

外 形 寸 法

mm

型　式	TXE020C	TXE040C	TXE063C	TXE100C
øCZ	26	26	26	38
øF	49	62	78	98
CP	40	45.5	50	55
E	67	71	75.5	81.5
CK	82.5	101	112	131
CX	94.5	113	124	143
CE	34.5	41	49	59
Q	15	27	30	37
GG	23	23	23	29
取付ボルト	4-M10 長さ 50			
スプリングワッシャ	4-M10			
スプリングピン	2-ø6 長さ 45			

待機クランプ

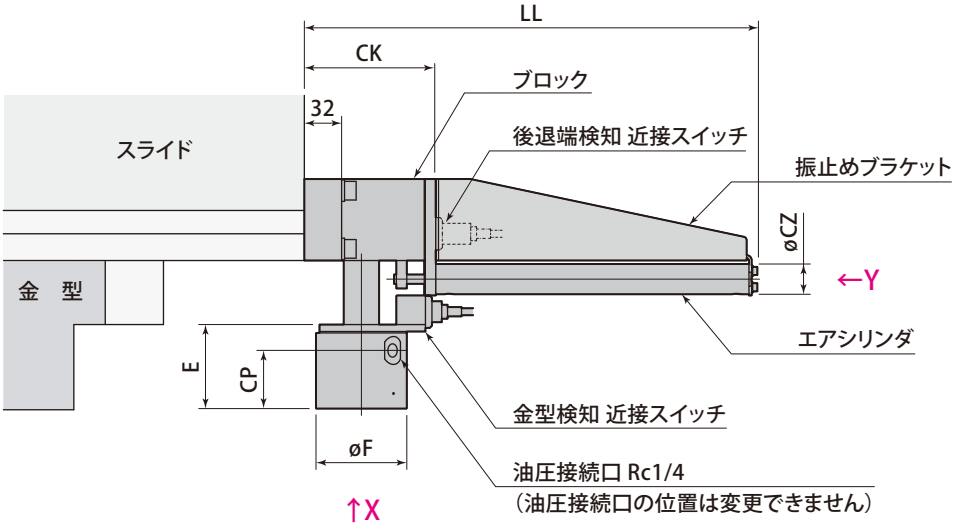

クランプ

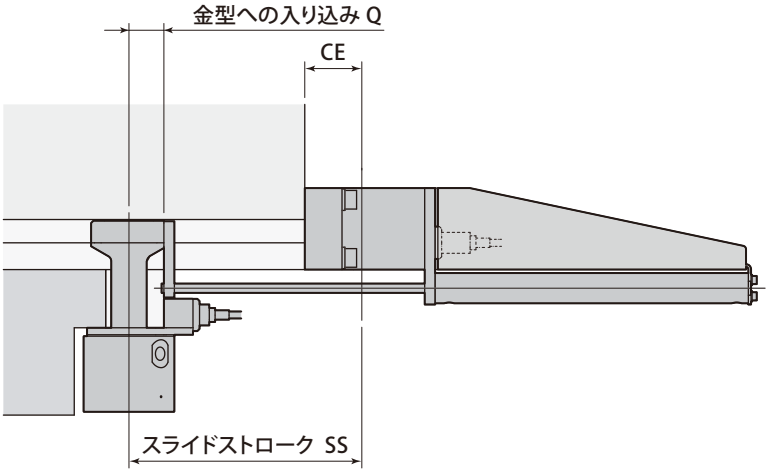

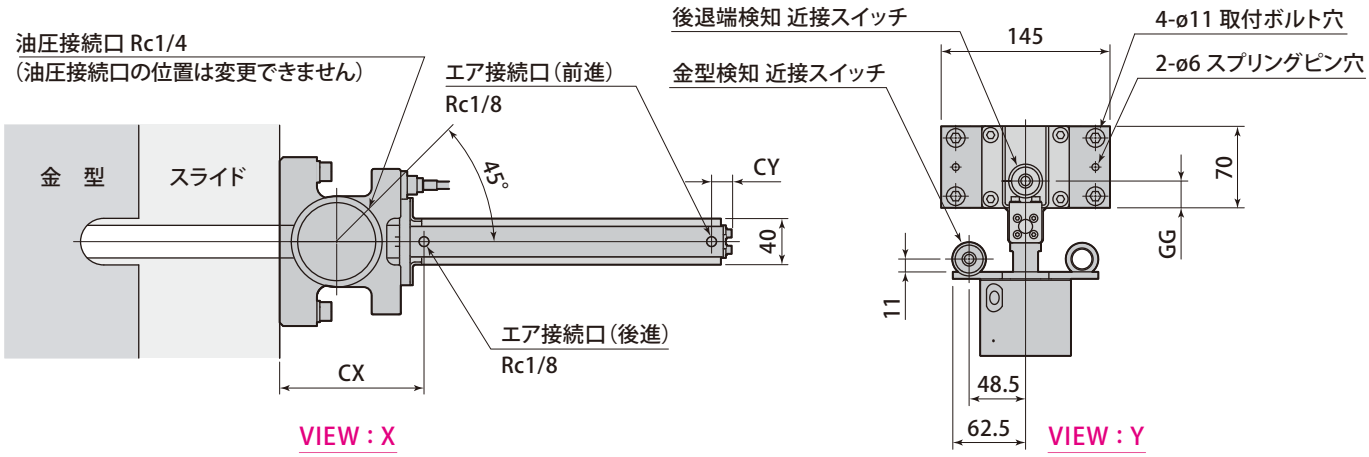

● 本図は、近接スイッチ取付位置 L です。

D クランププレート：なし
振止めブラケット：あり

型式表示

TXE 063 D 0 L − 250

1 クランプ力
3 近接スイッチ
4 金型検知 近接スイッチ 取付位置
5 スライドストローク（mm）※3桁で表記

1 3 4 については、
→ 61 ～ 62 ページ を参照してください。

5 スライドストローク 250 300 mm

mm

スライドストローク SS	TXE020D	TXE040D	TXE063D	TXE100D
	全　長　LL			
250	417	435	446	461
300	467	485	496	511

外 形 寸 法

mm

型　式	TXE020D	TXE040D	TXE063D	TXE100D
øCZ	26	26	26	38
øF	49	62	78	98
CP	40	45.5	50	55
E	67	71	75.5	81.5
CK	82.5	101	112	131
CX	94.5	113	124	143
CE	34.5	41	49	59
Q	15	27	30	37
GG	23	23	23	29
CY	19.2	19.2	19.2	18.6
取付ボルト	4-M10 長さ 50			
スプリングワッシャ	4-M10			
スプリングピン	2-ø6 長さ 45			

待機クランプ

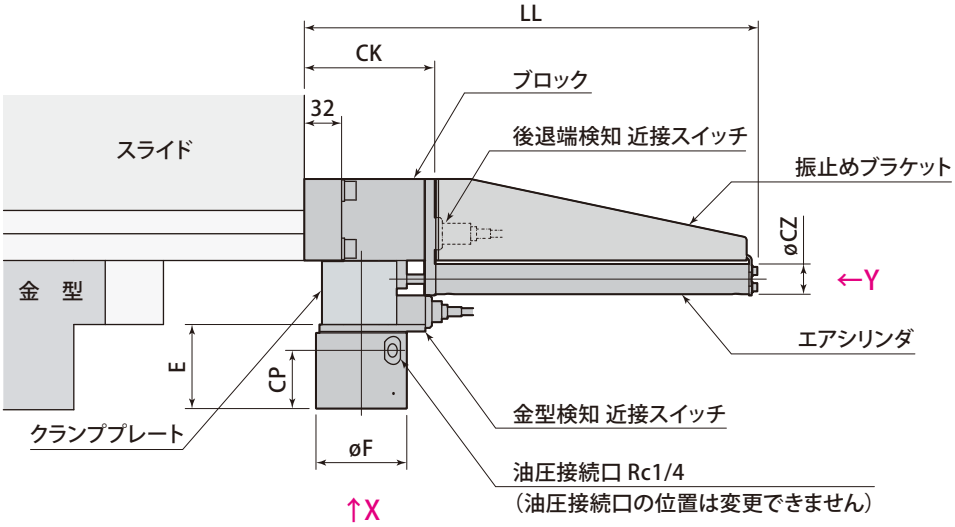

クランプ

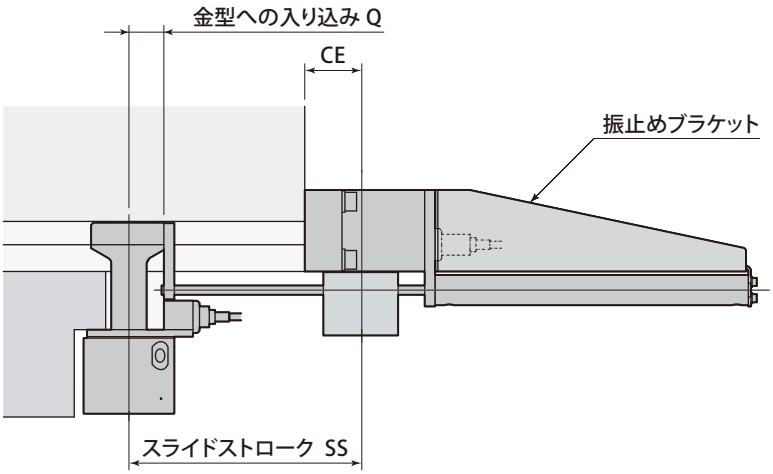

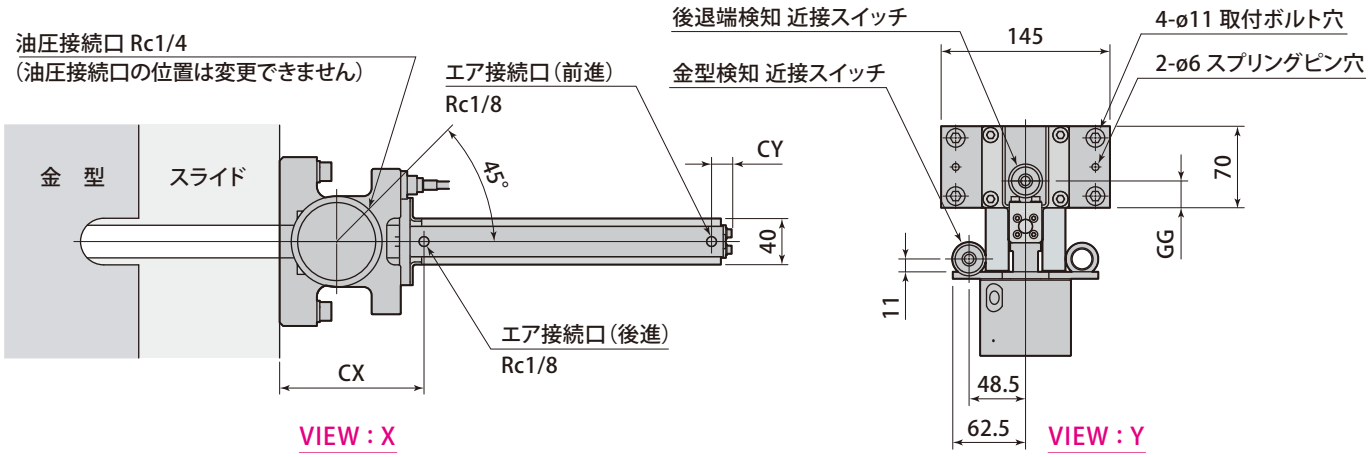

● 本図は、近接スイッチ取付位置 L です。

E クランププレート：**あり**
振止めブラケット：**あり**

型式表示

TXE 063 E 0 L − 250

1 クランプ力
3 近接スイッチ
4 金型検知 近接スイッチ 取付位置
5 スライドストローク（mm）※3桁で表記

1 3 4 については、
→ **61 ～ 62 ページ** を参照してください。

5 スライドストローク 250 300 mm

mm

スライドストローク SS	TXE020E	TXE040E	TXE063E	TXE100E
	全　長　LL			
250	417	435	446	461
300	467	485	496	511

外 形 寸 法

mm

型　式	TXE020E	TXE040E	TXE063E	TXE100E
øCZ	26	26	26	38
øF	49	62	78	98
CP	40	45.5	50	55
E	67	71	75.5	81.5
CK	82.5	101	112	131
CX	94.5	113	124	143
CE	34.5	41	49	59
Q	15	27	30	37
GG	23	23	23	29
CY	19.2	19.2	19.2	18.6
取付ボルト	4-M10 長さ 50			
スプリングワッシャ	4-M10			
スプリングピン	2-ø6 長さ 45			

取付加工図

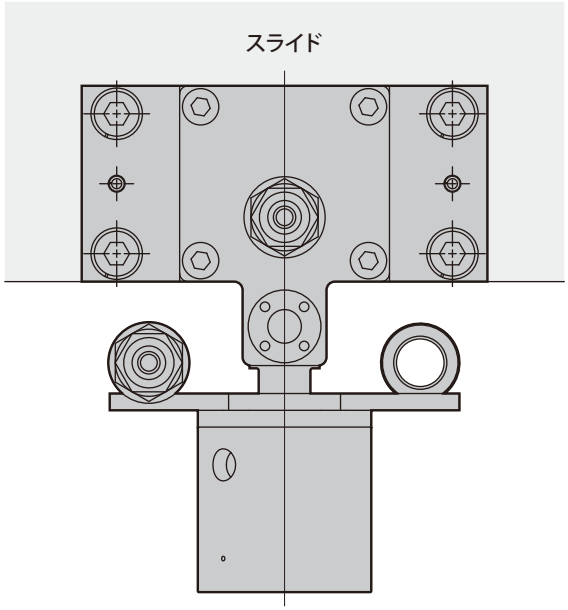
スライド

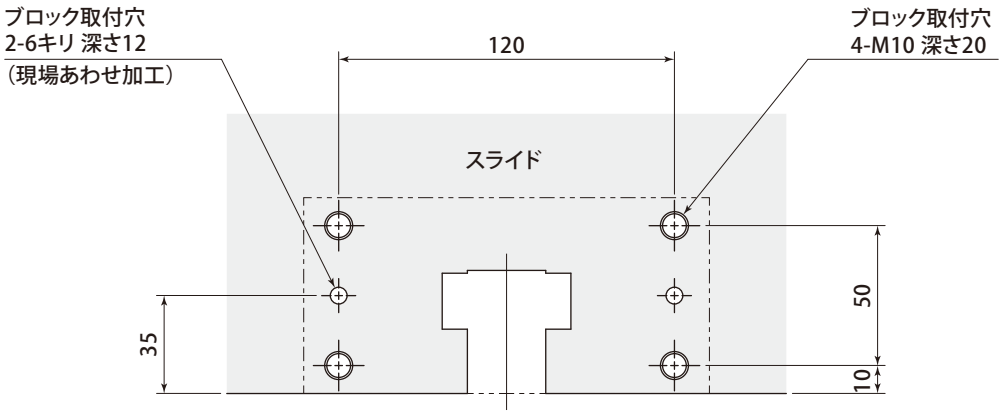
ブロック取付穴
2-6キリ 深さ12
（現場あわせ加工）
120
ブロック取付穴
4-M10 深さ20
スライド
35
50
10

H ロングクランプロッド

金型厚さが標準より厚い場合に使用します。

型式表示

TXE 040 C 0 L − 075 − H

1 クランプ力
2 クランププレート 振止めブラケット
3 近接スイッチ
4 金型検知 近接スイッチ 取付位置
5 スライドストローク（mm）

1 2 3 4 5 については、
→ 61 ～ 62 ページ を参照してください。

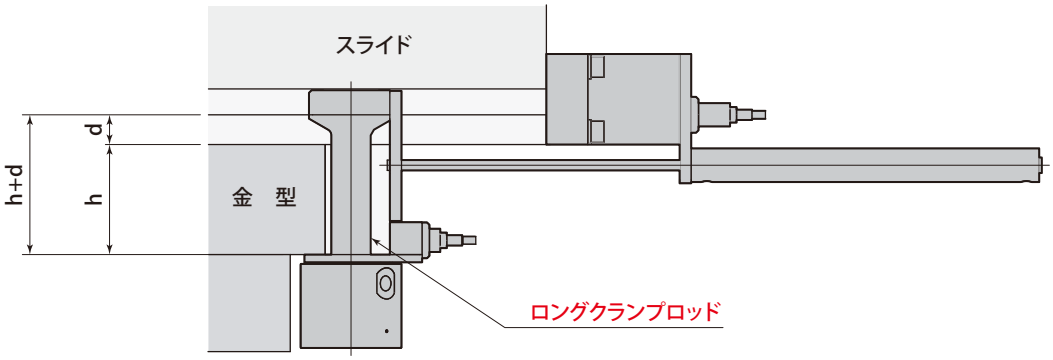

mm

型　　式	TXE020	TXE040	TXE063	TXE100
h+d	h+d ＞ 80	h+d ＞ 90	h+d ＞ 100	h+d ＞ 110

V 高温仕様

金型やその周囲が高温の場合に使用します。

型式表示

TXE 040 C 0 L − 075 − V

1 クランプ力
2 クランププレート 振止めブラケット
3 近接スイッチ
4 金型検知 近接スイッチ 取付位置
5 スライドストローク（mm）

1 2 3 4 5 については、
→ 61 ～ 62 ページ を参照してください。

● 高温仕様の使用周囲温度は5 ～ 120℃です。

traveling clamp model TRX

コンパクトで振動に強い オートスライド クランプ

ショートストローク モータドライブ トラベリングクランプ TRX

振動に強い
ハイテン材に最適

コンパクトボディ
配線・配管をスッキリまとめられます

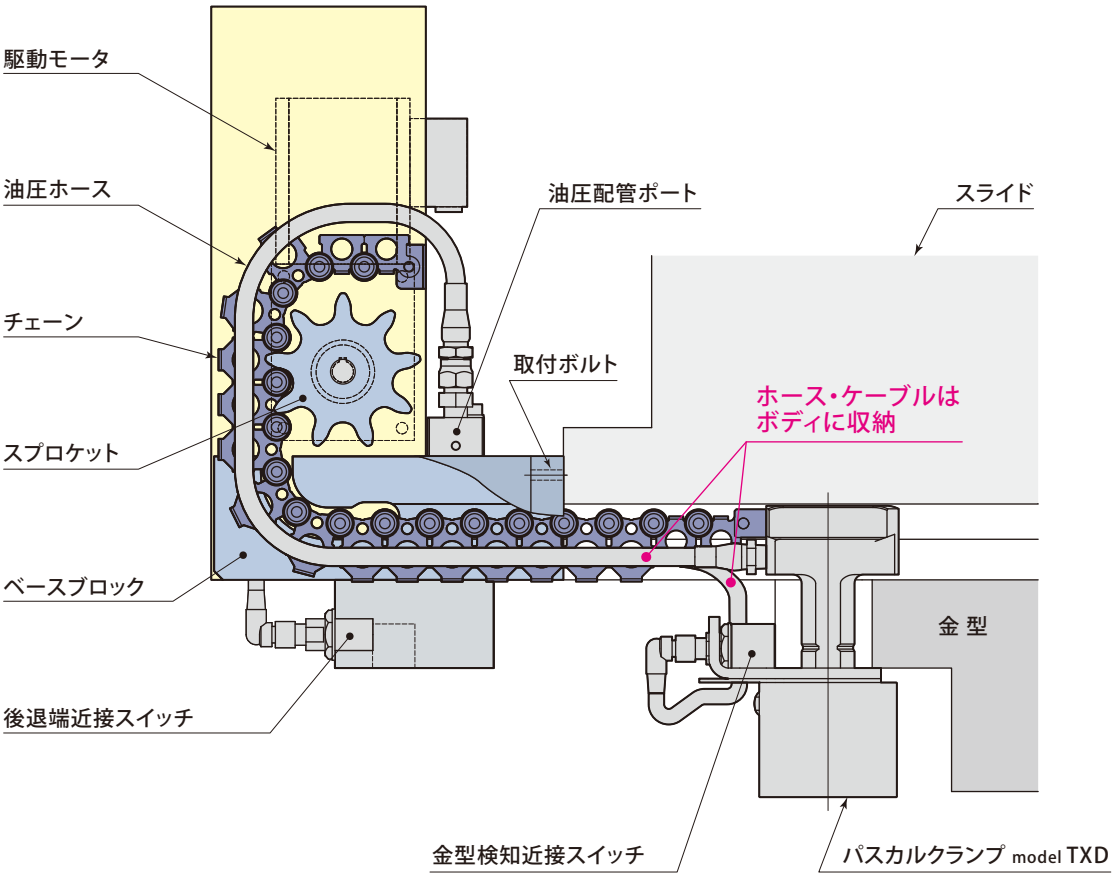

仕　様

型　　式		TRX040-0200	TRX040-0300	TRX063-0200	TRX063-0300
トラベリングリングストローク	mm	200	300	200	300
移動速度 (50/60Hz)	mm/sec.	85/104		85/104	
クランプ力 (油圧力24.5MPa時)	kN	39.2		61.7	
全ストローク	mm	8		8	
クランプストローク	mm	4		4	
ストローク余裕	mm	4		4	
油圧シリンダ容量(全ストローク時)	cm^3	13		21	
使用油圧	MPa	24.5			
使用流体		一般鉱物系作動油 ISO VG32			
仕様周囲温度	℃	- 10 ～ 50（凍結なきこと）			
概算質量	kg	16		17	

● 質量は、金型厚さとクランプロッド寸法により変わります。

型式表示

TRX 040 − 0200 L

1 クランプ型式　※3桁で表記

2 トラベリングストローク ※4桁で表記

3 駆動モータ・端子ボックス・近接スイッチ 取付位置

1 クランプ型式　※3桁で表記

040 ：model TXD040（クランプ力 39.2kN ）
063 ：model TXD063（クランプ力 61.7kN ）

2 トラベリングストローク　※4桁で表記

0200 ：200 mm　　0300 ：300 mm

3 駆動モータ・端子ボックス・近接スイッチ 取付位置

L ：下図の通り　　R ：反対位置

TRX □ − □ L

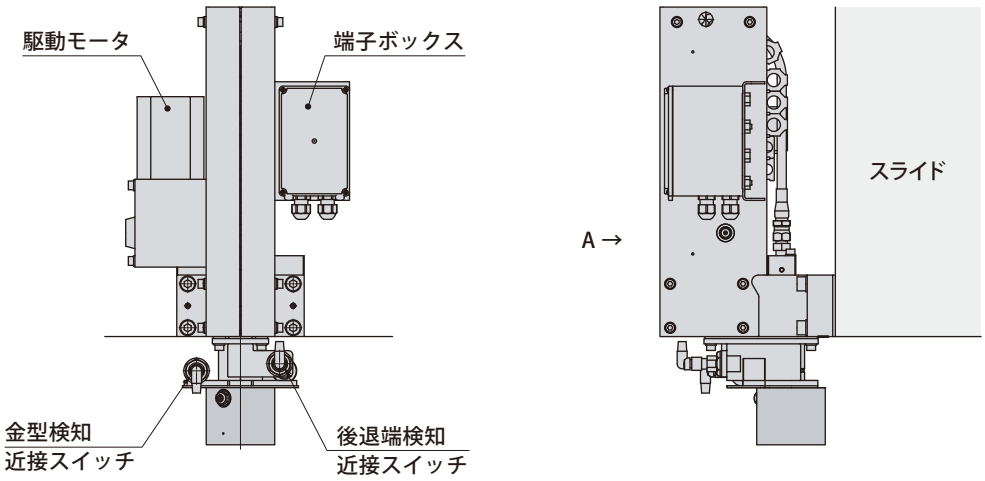

矢視 A

model TXE／TXC に比べ配線・配管がスッキリ ！

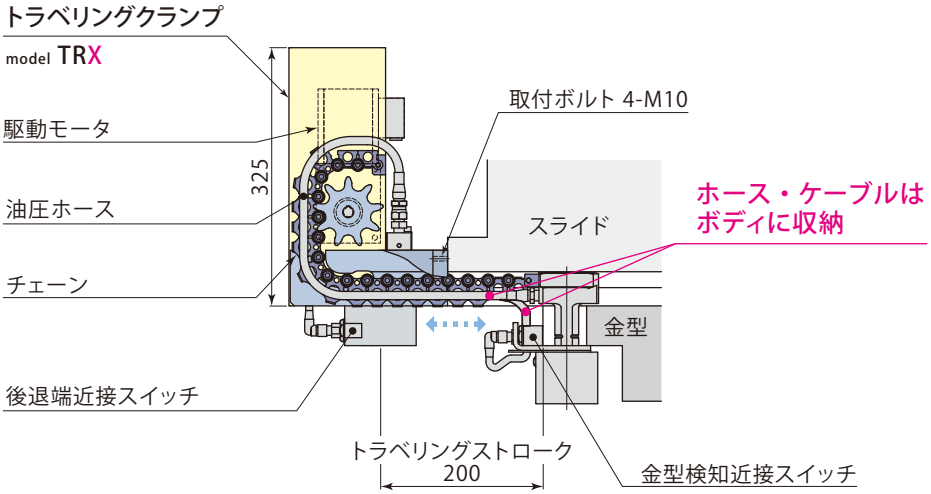

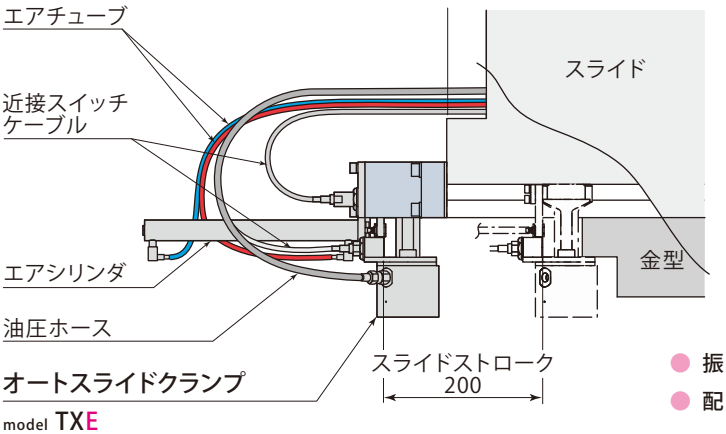

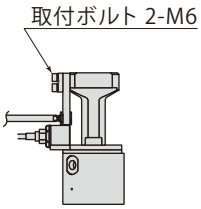

model TXE

クランプ力 61.7 kN
ストローク 200 mm

- 振動によりエアシリンダが破損する恐れがある
- 配線がむき出しで傷つきやすい

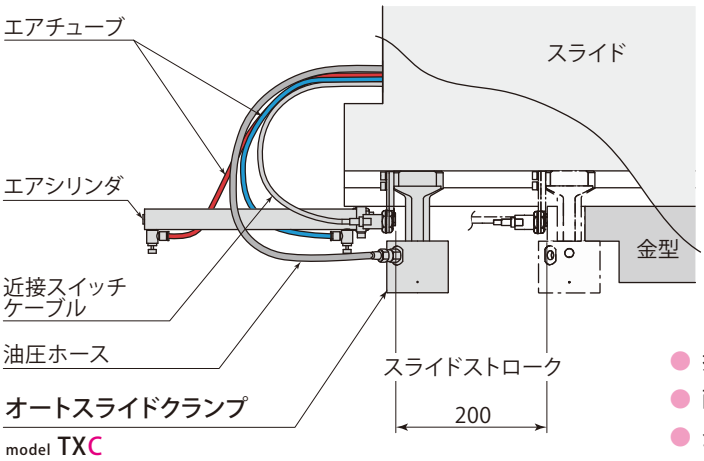

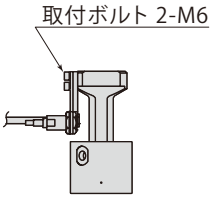

model TXC

クランプ力 61.7 kN
ストローク 200 mm

- 振動によりエアシリンダが破損する恐れがある
- 配線がむき出しで傷つきやすい
- 金型サイズが制限される

model TXE／TXC に比べ飛び出し量が短くなります

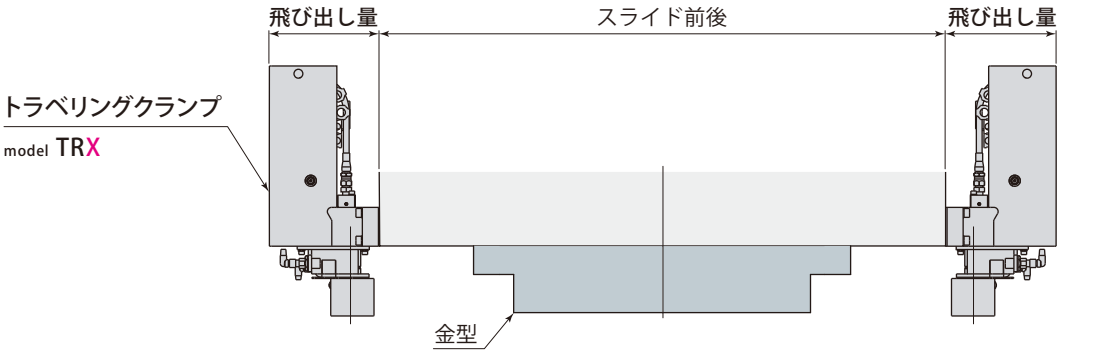

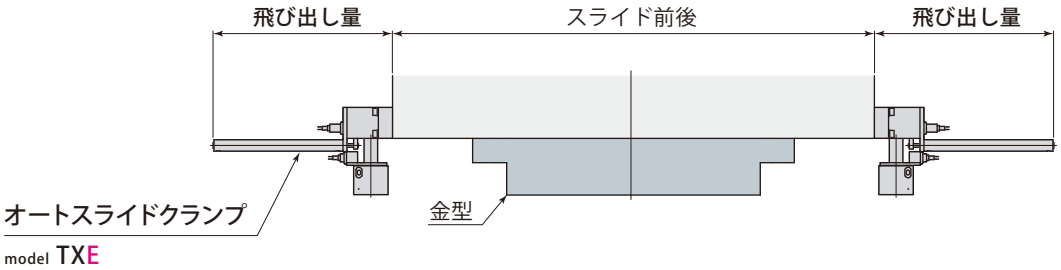

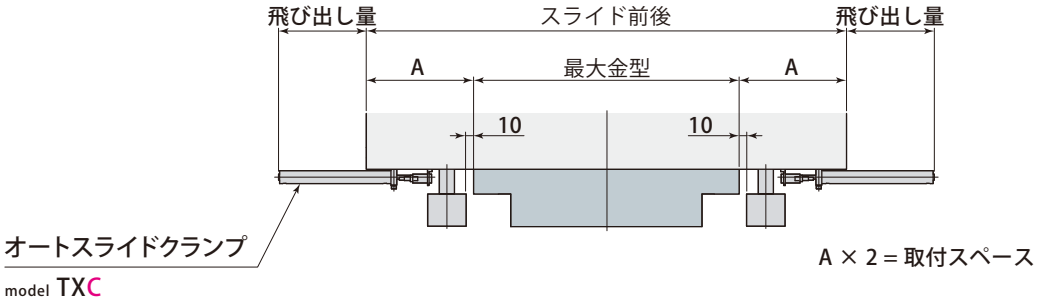

飛び出し量（ストローク 200mm時）

クランプサイズ （クランプ力/油圧24.5MPa時）	kN	040 （39.2）	063 （61.7）
TRX	mm	200	
TXE	mm	372	383
TXC	mm	222	233

TXC 取付スペース（上図 A×2）

クランプサイズ （クランプ力/油圧24.5MPa時）	kN	040 （39.2）	063 （61.7）
取付スペース（クランプ2台分）	mm	210	232

model TXE に比べ工事時間が短縮できます

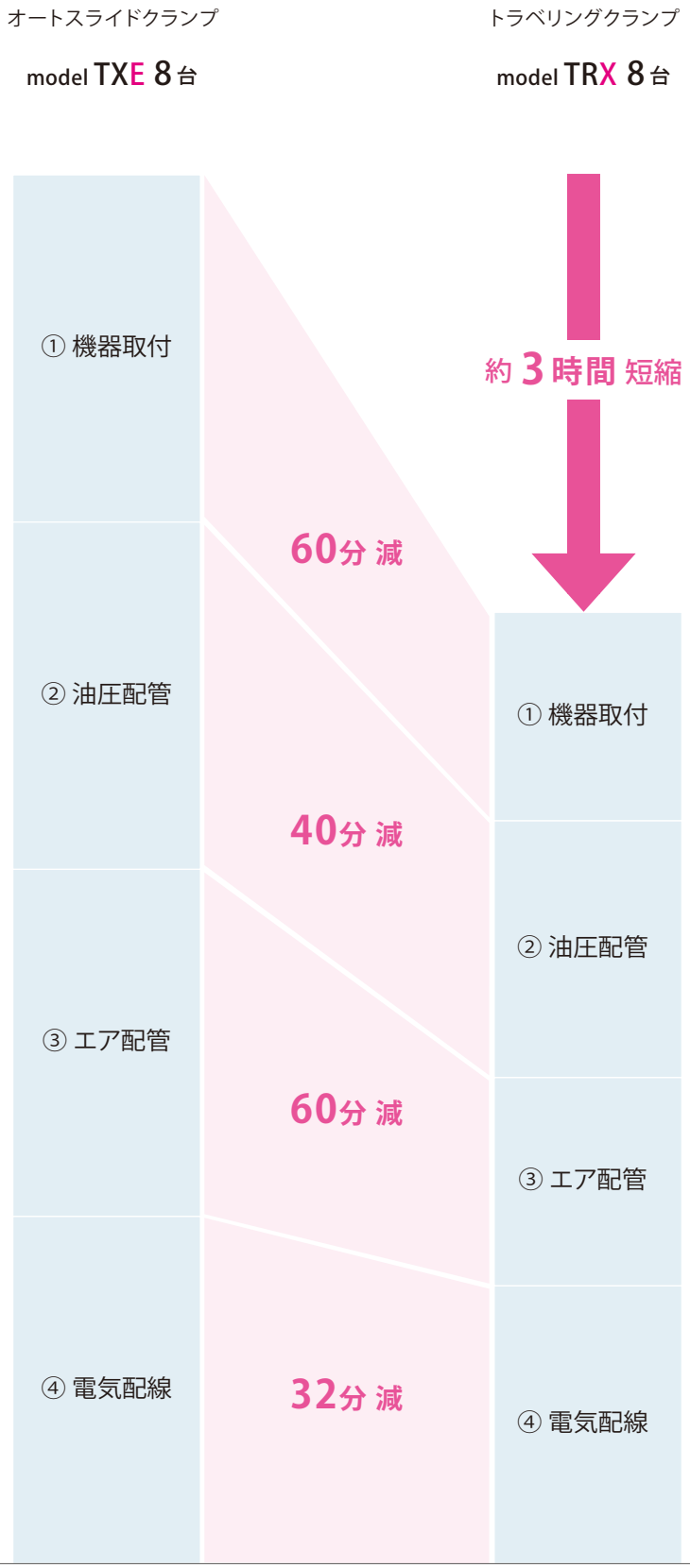

外形寸法図

TRX 063 0200 L

- **L**：駆動モータ・端子ボックス・近接スイッチ 取付位置
  - **L**：下図の通り
  - **R**：反対位置
- **2** トラベリングストローク ※3桁で表記
  - 0200：200 mm
  - 0300：300 mm
- **1** クランプ型式
  - 040：model TXD040 (クランプ力 39.2 kN)
  - 063：model TXD063 (クランプ力 61.7 kN)

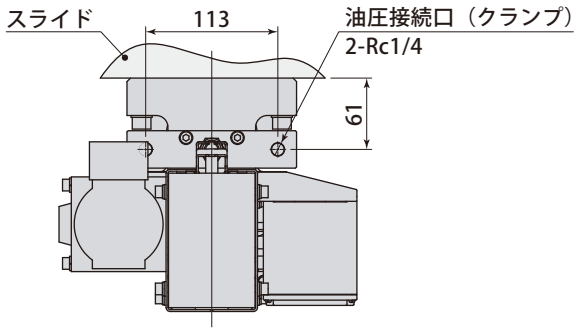

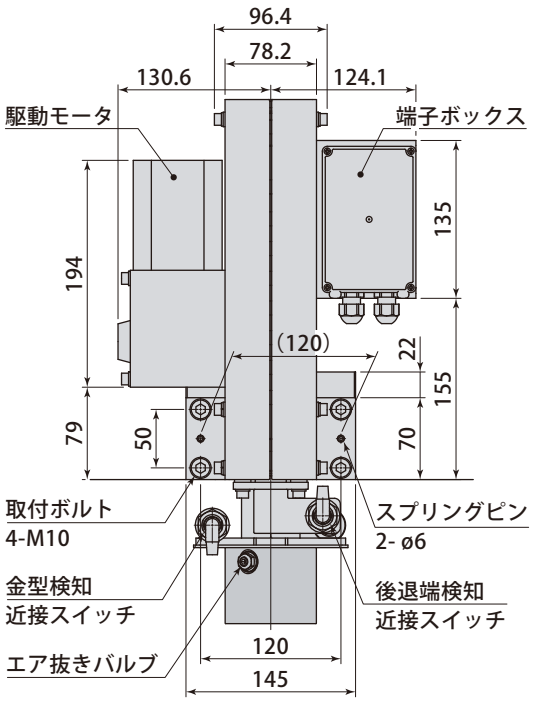

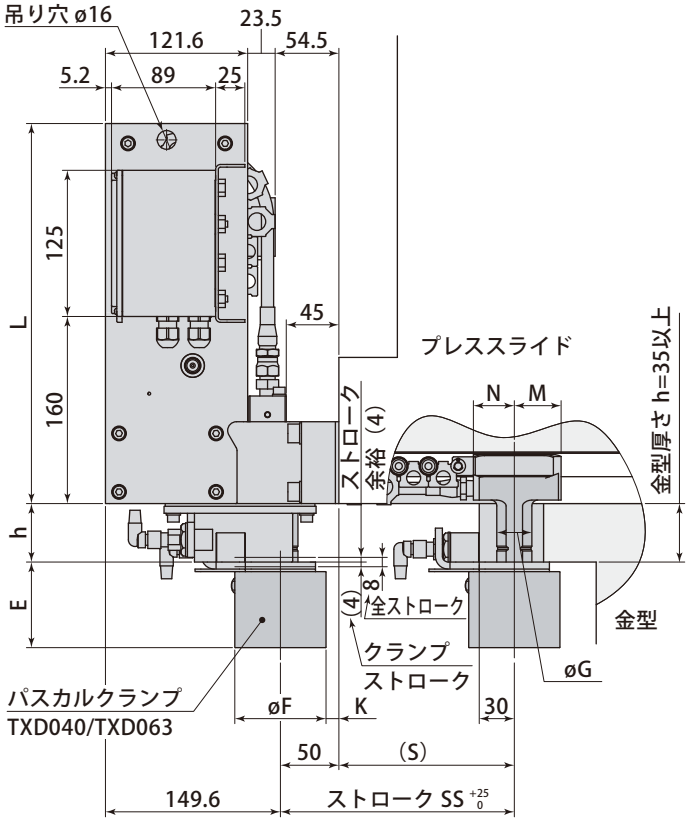

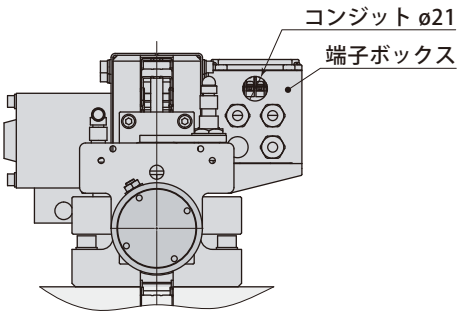

● 本図は、駆動モータ・端子ボックス・近接スイッチ 取付位置 **L** です。

外形寸法表

mm

型　式	TRX040-0200	TRX040-0300	TRX063-0200	TRX063-0300
E	67.2		73.2	
øF	62		78	
øG	25		30	
K	19		11	
L	325	375	325	375
M	35		40	
N	30		35	
S	150	250	150	250
SS	200	300	200	300
a	28			
最小 b	46			
最小 d	22			
最小 h	35			
最大 h+d	90		100	
最小 j	18			
最大 n	45		55	
クランプ型式	TXD040（39.2kN）		TXD063（61.7kN）	

● T 溝・金型厚さ寸法 b, d, j, h を指示してください。

駆動モータ仕様

メーカー		ニッセイ
型式		F2SMR-12-60-S15TXH3
出力	W	15
減速比		1:60
電源電圧	VAC	100
電源周波数	Hz	50/60
相		単相
定格電流値	A	0.39/0.35

● UL規格、CE規格には対応していません。詳細は、お問い合わせください。

近接スイッチ仕様

メーカー		オムロン
電圧	V	DC12 ～ 24（2wire N.O.）
型式		E2E-X7D1G-M1G
ケーブル		XS2F-G422-G80-F

T 溝･取付穴寸法

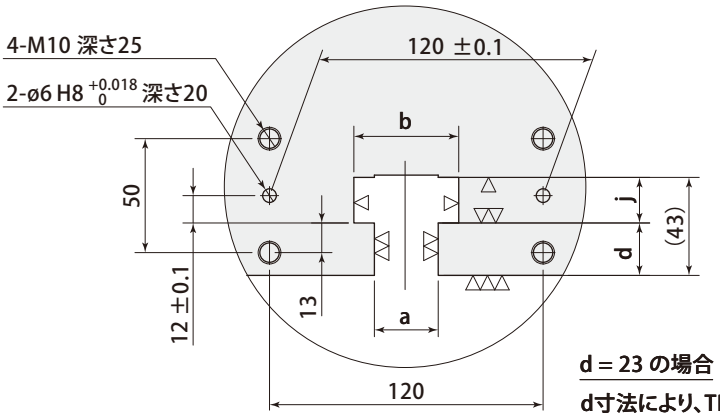

d = 23 の場合

d寸法により、TRXの取付け位置は上下します。

金型Uカット寸法

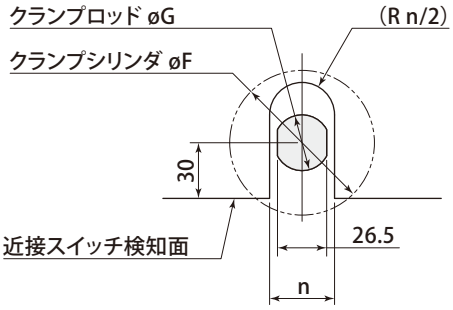

Pascal clamp model TYA

パスカルクランプ

T溝に挿入し、手動でスライドさせるレバー式クランプです。

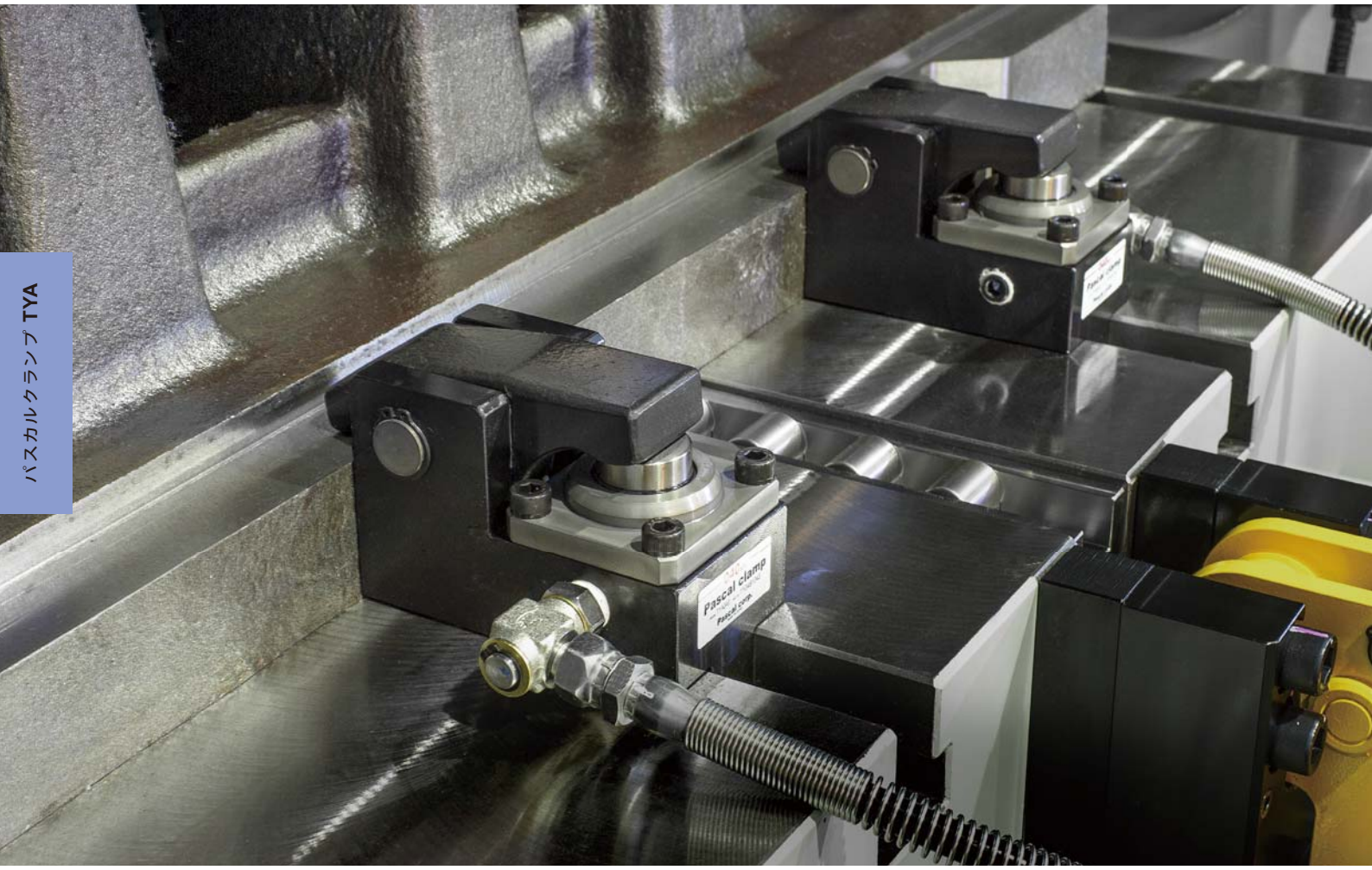

型式表示

TYA 063

クランプ力
詳細は、下記仕様を参照ください。

仕　様

型　　式		TYA010	TYA020	TYA040	TYA063	TYA100	TYA160	TYA250
クランプ力（油圧力24.5MPa時）	kN	9.8	19.6	39.2	61.7	98	156	245
保証耐圧力	MPa	36.7						
全ストローク	mm	6	7		8			
クランプストローク	mm	3	4					
ストローク余裕	mm	3			4			
シリンダ容量（全ストローク時）	cm^3	2.4	6.3	13.2	22.3	37	61	93
使用周囲温度	℃	0 ～ 70（標準）						
概算質量	kg	1	3	4.5	9	15	25	35

● 使用油圧：24.5MPa　● 質量は、金型厚さとクランプT脚寸法により変わります。
● クランプストローク、ストローク余裕は、金型寸法・T溝寸法により変わることがあります。詳細は、お問合せください。

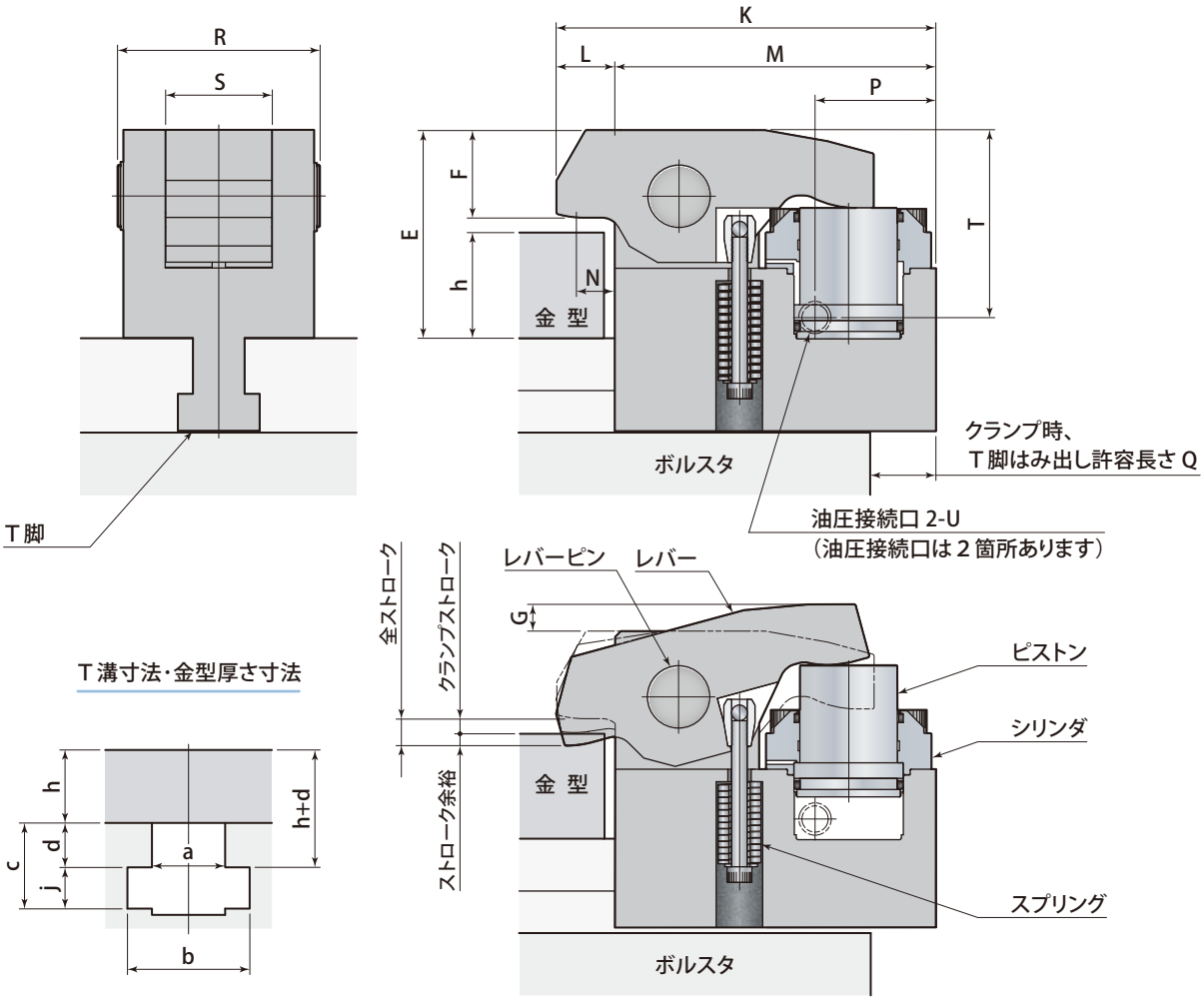

mm

型　　式	TYA010	TYA020	TYA040	TYA063	TYA100	TYA160	TYA250
K	73	101	143	163	195	230	270
L	15	18	23	30	30	30	30
M	58	83	120	133	165	200	240
クランプポイント N	10	12.5	16	20	20	20	20
P	31	41	32.5	36	62	80	90
R	46.4	58	73	93	104	125	155
S	20	28	40	50	55	60	72
T	34.5	43	57.5	68.5	97	120	156
油圧接続口 U	Rc1/8	Rc1/4					
最大 G	6	10	10	10	11	12	13
最大 Q	18	22	32	36	45	55	69
最小 E	44.5	54	69.5	81.5	107	132	168
最小 a	10	12.5	15	19	23	27	32
最小 j	8	9.5	11.5	15	17	20	23
d 公差	± 0.2						
最大 h	50			60	70	80	100
最小 h	15	22.5	28	28	38	48	68
h 公差	± 0.3						

● T 溝・金型厚さ寸法 a, b, d, j, h を指示してください。新設機の d, h 寸法は、上表の寸法公差で加工してください。既設機の d, h 寸法は、0.1mm単位まで指示してください。

● 最大 h 寸法より大きい場合は、高型→**88 ページ** となります。● 最小 h 寸法より小さい場合は、低型→**90 ページ** となります。

● レバー高さ F は、h 寸法により変わります。

mm

型　　式	TYA010	TYA020	TYA040	TYA063	TYA100	TYA160	TYA250
レバー高さ F ( ) 内は h 範囲	16.5 (25≦h)	17.5 (32.5≦h)	27.5 (38≦h)	29.5 (48≦h)	45 (58≦h)	60 (68≦h)	76 (88≦h)
	21.5 (20≦h＜25)	22.5 (27.5≦h＜32.5)	32.5 (33≦h＜38)	39.5 (38≦h＜48)	55 (48≦h＜58)	70 (58≦h＜68)	86 (78≦h＜88)
	26.5 (15≦h＜20)	27.5 (22.5≦h＜27.5)	37.5 (28≦h＜33)	49.5 (28≦h＜38)	65 (38≦h＜48)	80 (48≦h＜58)	96 (68≦h＜78)

H 高　型　TYA□-H

金型厚さが標準より厚い場合に使用します。

→ 88 ページ

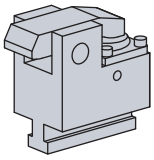

E 金型検知 近接スイッチ　TYA□E

クランプの金型差し込み忘れを防ぎます。(ミスクランプ検出)

→ 89 ページ

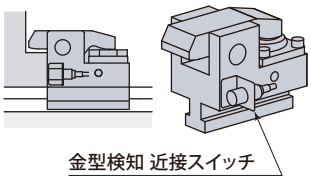

V 高温仕様　TYA□-V

金型やその周囲が高温の場合に使用します。

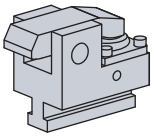

使用周囲温度：5 ～ 120℃

T 低　型　TYA□-T

金型厚さが標準より薄い場合に使用します。

→ 90 ページ

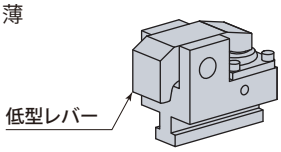

F ボルト取付　TYA□-F

T 溝がない場所でクランプする場合に使用します。

→ 91 ～ 92 ページ

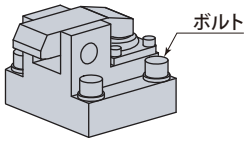

W ワイドレバー　TYA□-W

U カットのある金型をクランプする必要がある場合に使用します。

→ 93 ページ

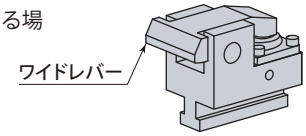

J 後方配管　TYA□-J

クランプ側面に干渉物があり、側面配管接続(標準仕様)が難しい場合に使用します。

→ 94 ページ

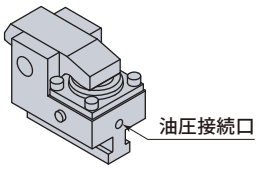

L ロックボルト　TYA□-L

プレス後側など、手の届かない位置に取付けているクランプを固定できます。

→ 95 ページ

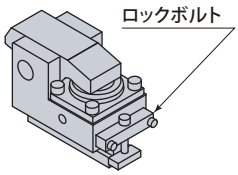

U 金型・後退端検知 近接スイッチ　TYA□U

ミスクランプ防止と、金型交換作業時、クランプの退避忘れによる破損を防止します。

→ 96 ページ

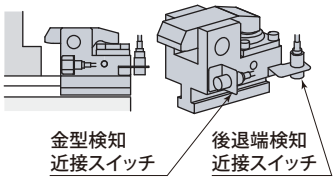

C 横方向 T 溝　TYA□-C

T 溝が金型に対して、平行な場合に使用します。

→ 97 ページ

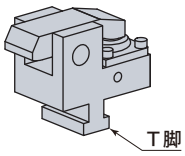

G ハンドル付き　TYA□-G

TYA040～250のみです。TYA010,TYA020には対応していません。

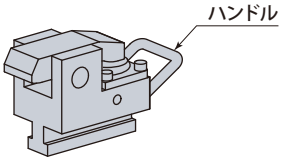

H 高　型

金型厚さが標準より厚い場合に使用します。

型式表示

TYA 063 – H

クランプ力
TYA010　TYA020　TYA040　TYA063
TYA100　TYA160　TYA250

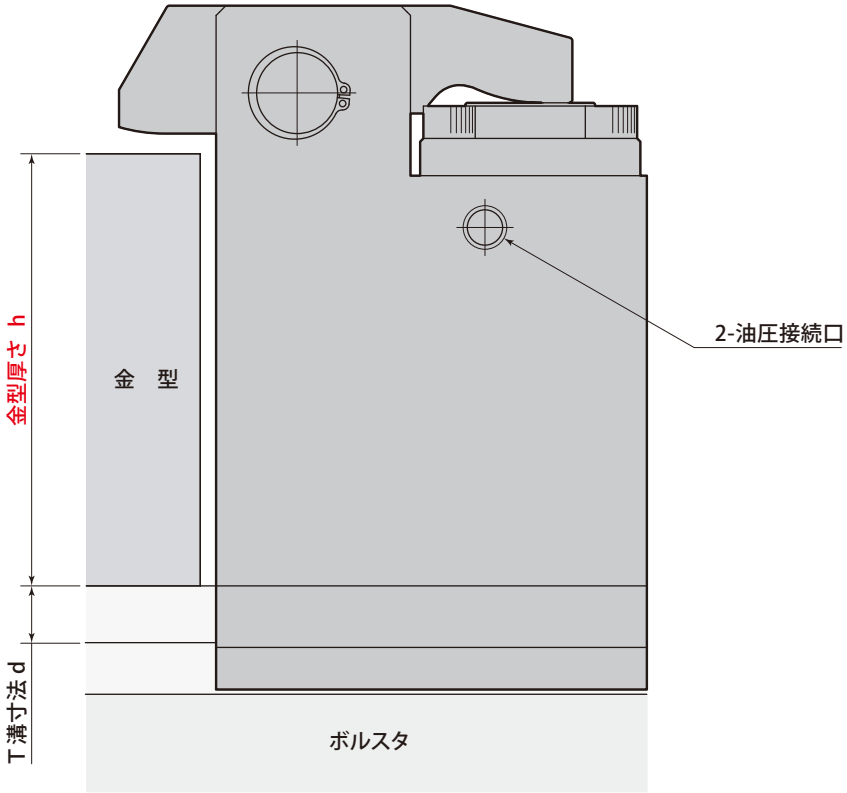

● 金型厚さ h が下表範囲内の場合は、高型を選定してください。
また、h, d 寸法が下表を超える場合は、別途、お問合せください。

mm

型　　式	TYA010-H	TYA020-H	TYA040-H	TYA063-H	TYA100-H	TYA160-H	TYA250-H
金型厚さ h	50 < h ≦ 90	50 < h ≦ 90	50 < h ≦ 100	60 < h ≦ 150	70 < h ≦ 140	80 < h ≦ 130	100 < h ≦ 120
T溝寸法 d	d < 30	d < 30	d < 30	d < 40	d < 40	d < 40	d < 40

E 金型検知・近接スイッチ

クランプの金型差し込み忘れを
防ぎます。(ミスクランプ検出)

型式表示

TYA 063 E 0 L

1 クランプ力
2 近接スイッチ
3 金型検知 近接スイッチ 取付位置

1 クランプ力　TYA010　TYA020　TYA040　TYA063　TYA100　TYA160　TYA250

3 金型検知 近接スイッチ 取付位置
L：左側　R：右側

2 近接スイッチ

近接スイッチ記号	0	1	2	3
仕様	DC24V 2 線式	DC24V 3 線式 (NPN)	AC100V 2 線式	DC24V 3 線式 (PNP)
型式	E2E-X7D1-N	E2E-X5E1	E2E-X5Y1	E2E-X5F1
メーカ名	OMRON			
リード線	5m			

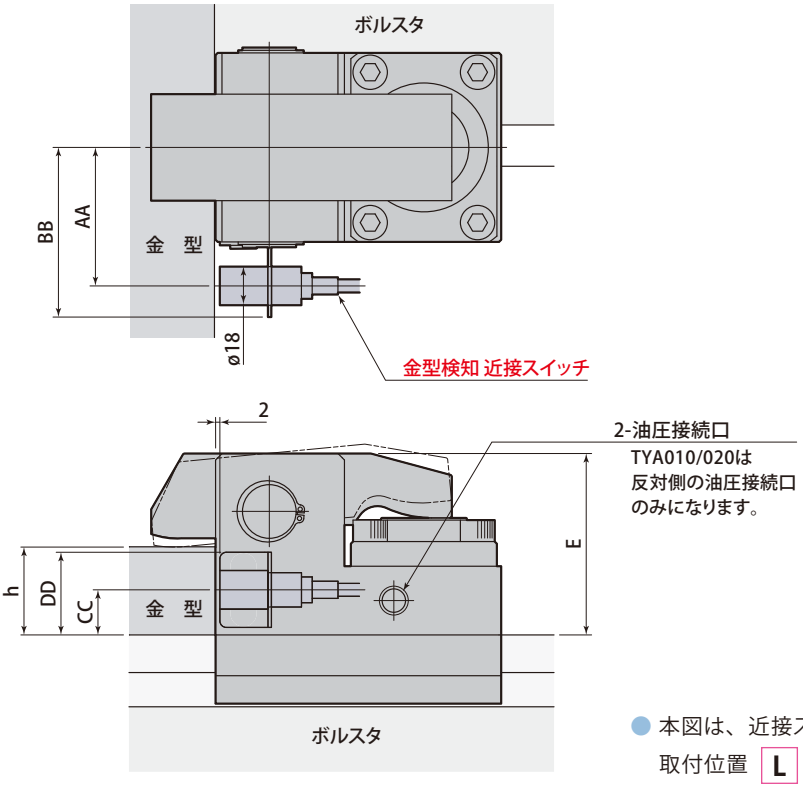

● 本図は、近接スイッチ取付位置 L です。

mm

型式	TYA010E	TYA020E	TYA040E	TYA063E	TYA100E	TYA160E	TYA250E
AA	42	47	54.5	64.5	74	84	98.5
BB	56.5	61.5	69	79	89	99	113.5
CC	15	15	15	21	26	26	32
DD	29.5	29.5	29.5	38.5	51	51	63
最小 E	49.5	54	69.5	81.5	107	132	168
最大 h	50			60	70	80	100
最小 h	20	22.5	28	28	38	48	68

● レバー高さ F は、h 寸法により変わります。

mm

型式	TYA010E	TYA020E	TYA040E	TYA063E	TYA100E	TYA160E	TYA250E
レバー高さ F	16.5 (30≦h)	17.5 (32.5≦h)	27.5 (38≦h)	29.5 (48≦h)	45 (58≦h)	60 (68≦h)	76 (88≦h)
( ) 内は h 範囲	21.5 (25≦h<30)	22.5 (27.5≦h<32.5)	32.5 (33≦h<38)	39.5 (38≦h<48)	55 (48≦h<58)	70 (58≦h<68)	86 (78≦h<88)
	26.5 (20≦h<25)	27.5 (22.5≦h<27.5)	37.5 (28≦h<33)	49.5 (28≦h<38)	65 (38≦h<48)	80 (48≦h<58)	96 (68≦h<78)

T 低　型

金型厚さが標準より薄い場合に使用します。

型式表示

TYA 063 – T

クランプ力
TYA010　TYA020　TYA040　TYA063
TYA100　TYA160　TYA250

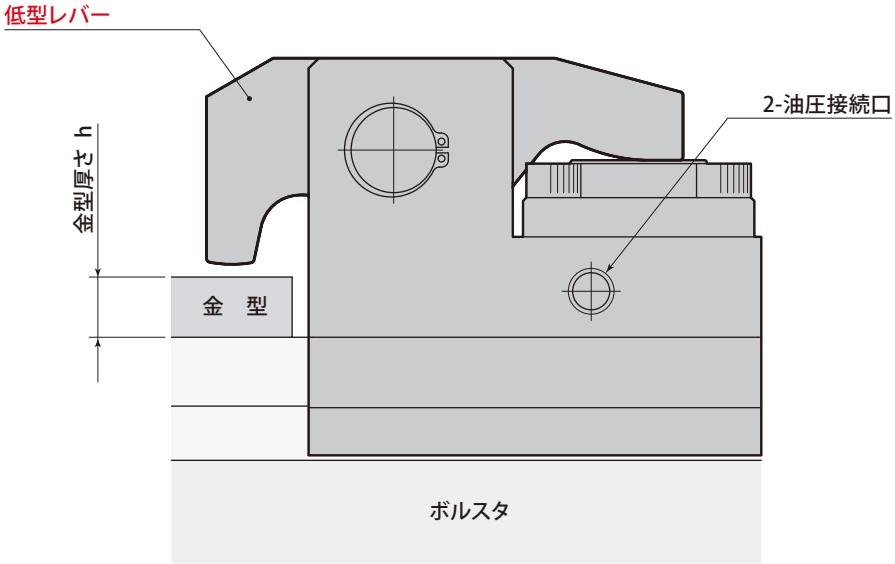

● 金型厚さ h が下表の値より小さい場合は、低型を選定してください。

mm

型　　式	TYA010-T	TYA020-T	TYA040-T	TYA063-T	TYA100-T	TYA160-T	TYA250-T
金型厚さ　h	h ＜ 15	h ＜ 22.5	h ＜ 28	h ＜ 28	h ＜ 38	h ＜ 48	h ＜ 68

● TYA□ET、TYA□-FT、TYA□-JTは、寸法が異なります。それぞれの金型厚さを確認してください。

F ボルト取付

T溝がない場所でクランプする場合に使用します。

型式表示

TYA 063 – F

クランプ力
TYA010　TYA020　TYA040　TYA063
TYA100　TYA160　TYA250

TYA020-F　TYA040-F　TYA063-F　TYA100-F　TYA160-F　TYA250-F

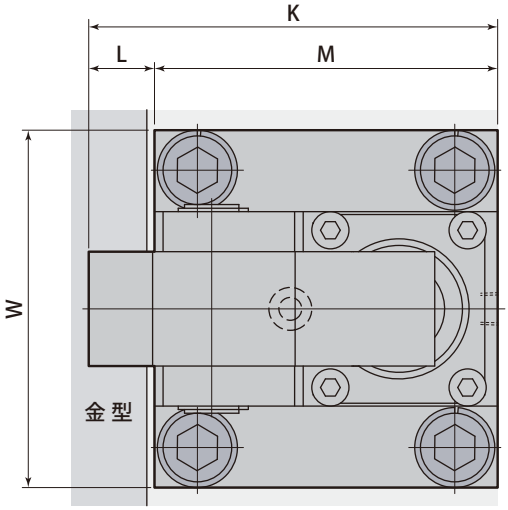

取付加工図

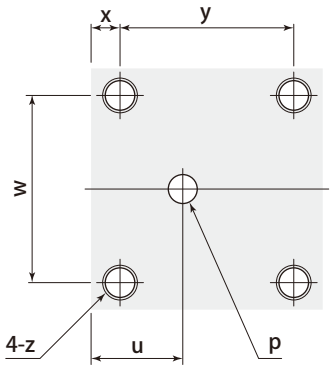

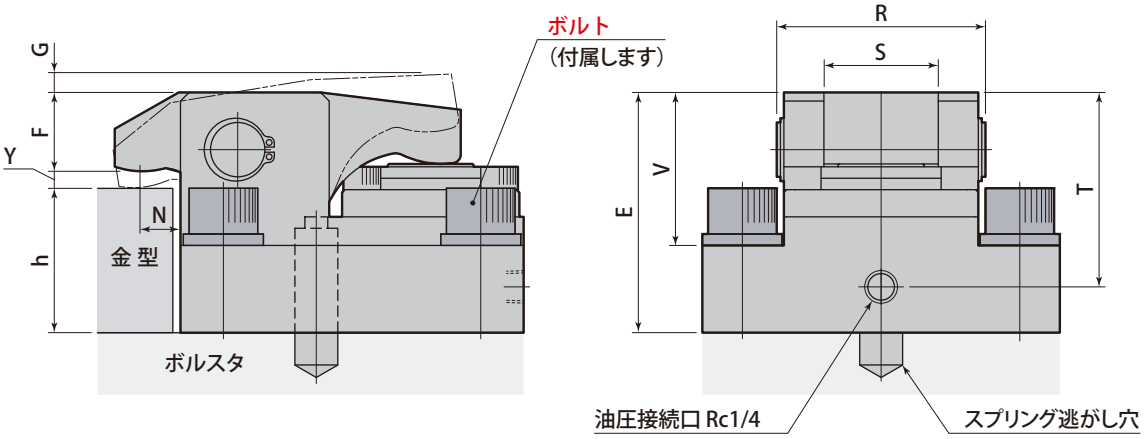

TYA010-F

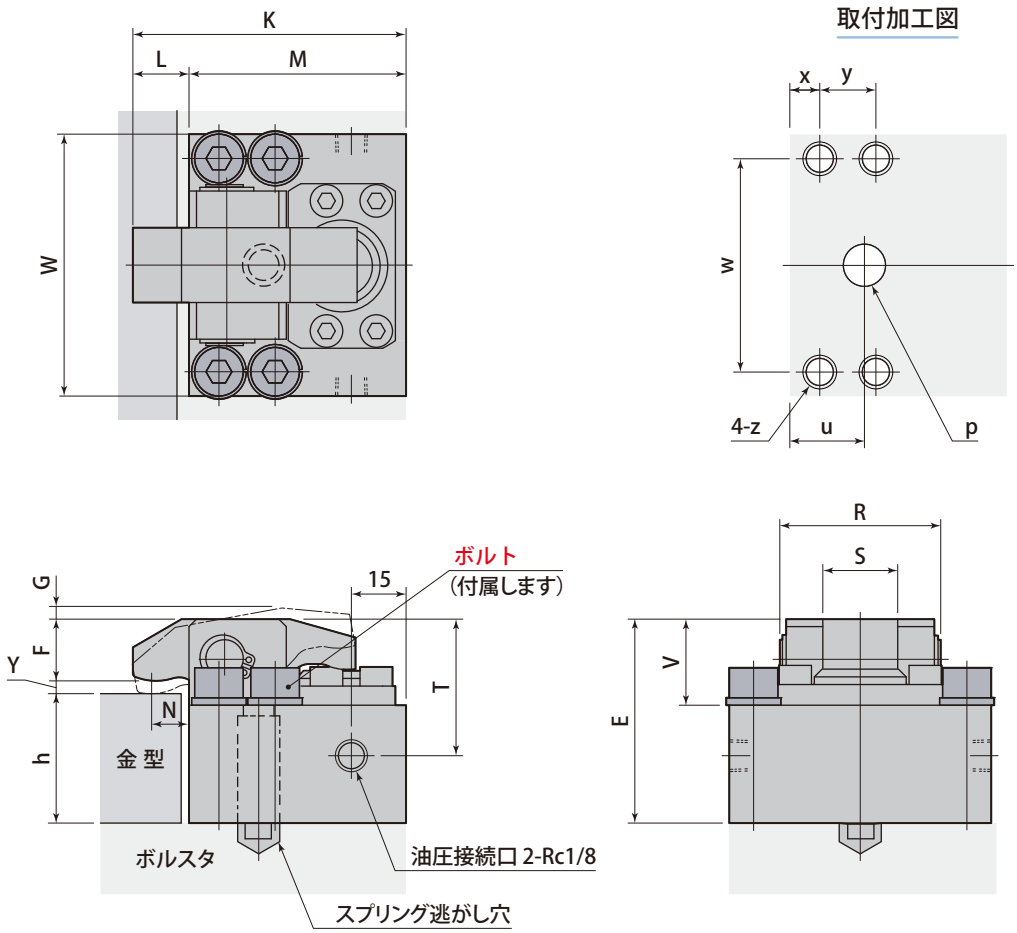

mm

型　式	TYA010-F	TYA020-F	TYA040-F	TYA063-F	TYA100-F	TYA160-F	TYA250-F
K	73	101	143	163	195	230	270
L	15	18	23	30	30	30	30
M	58	83	120	133	165	200	240
クランプポイント N	10	12.5	16	20	20	20	20
R	46.4	58	73	93	104	125	155
S	20	28	40	50	55	60	72
T	36.5	54	68	79	97	120	156
最大 G	6	10	10	10	11	12	13
最小 E	48.5	66	80	91	115	142	177
V	23	31	53.5	52.5	71	89	113
W	70	98	125	148	180	214	260
Y	3	4	4	4	4	4	4
最大 h		50		60	70	80	100
最小 h	19	34.5	38.5	37.5	46	58	77

mm

型　式	TYA010-F	TYA020-F	TYA040-F	TYA063-F	TYA100-F	TYA160-F	TYA250-F
x	8	15	15	15	20	25	27.5
y	15	53	90	40	50	60	55
u	19.5	30.5	47.5	53	65.7	74.5	90.5
w	57	77	97	120	142	168	205
z	M8 深さ 20	M12 深さ 24	M16 深さ 30	M16 深さ 30	M20 深さ 40	M24 深さ 48	M30 深さ 56
p	ø11 深さ 59.5-E	ø14 深さ 79.5-E	ø18 深さ 102-E	ø22 深さ 117-E	ø26 深さ 138-E	ø30 深さ 166-E	ø30 深さ 197-E

● レバー高さ F は、h 寸法により変わります。

mm

型　式	TYA010-F	TYA020-F	TYA040-F	TYA063-F	TYA100-F	TYA160-F	TYA250-F
レバー高さ F	16.5 (29≦h)	17.5 (44.5≦h)	27.5 (48.5≦h)	29.5 (57.5≦h)	45 (66≦h)	60 (78≦h)	76 (97≦h)
( ) 内は h 範囲	21.5 (24≦h<29)	22.5 (39.5≦h<44.5)	32.5 (43.5≦h<48.5)	39.5 (47.5≦h<57.5)	55 (56≦h<66)	70 (68≦h<78)	86 (87≦h<97)
	26.5 (19≦h<24)	27.5 (34.5≦h<39.5)	37.5 (38.5≦h<43.5)	49.5 (37.5≦h<47.5)	65 (46≦h<56)	80 (58≦h<68)	96 (77≦h<87)

W ワイドレバー

Uカットのある金型をクランプする必要がある場合に使用します。

型式表示

TYA 063 – W

クランプ力
TYA010　TYA020　TYA040　TYA063
TYA100　TYA160　TYA250

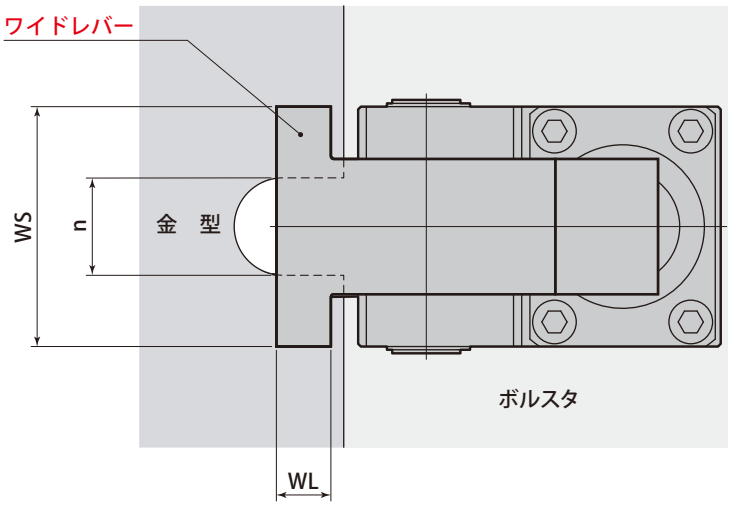

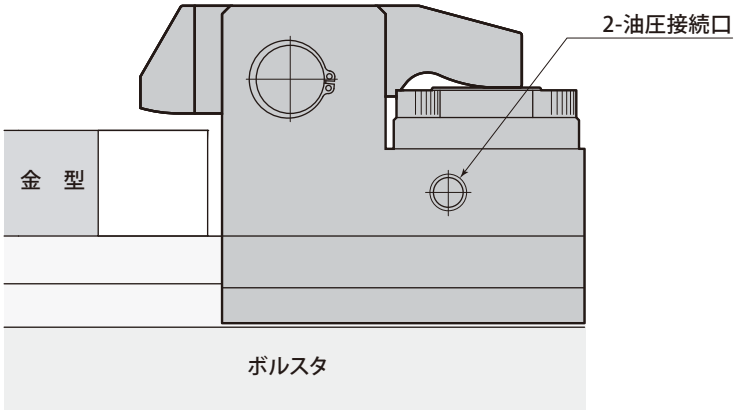

mm

型　　式	TYA010-W	TYA020-W	TYA040-W	TYA063-W	TYA100-W	TYA160-W	TYA250-W
WS	43	62	72	88	88	100	110
WL	10	13	15	20	20	20	20
最大 n	22	32	32	36	32	40	40

J 後方配管

クランプ側面に干渉物があり、側面配管接続（標準仕様）が難しい場合に使用します。

型式表示

TYA 063 – J

クランプ力
TYA010　TYA020　TYA040　TYA063
TYA100　TYA160　TYA250

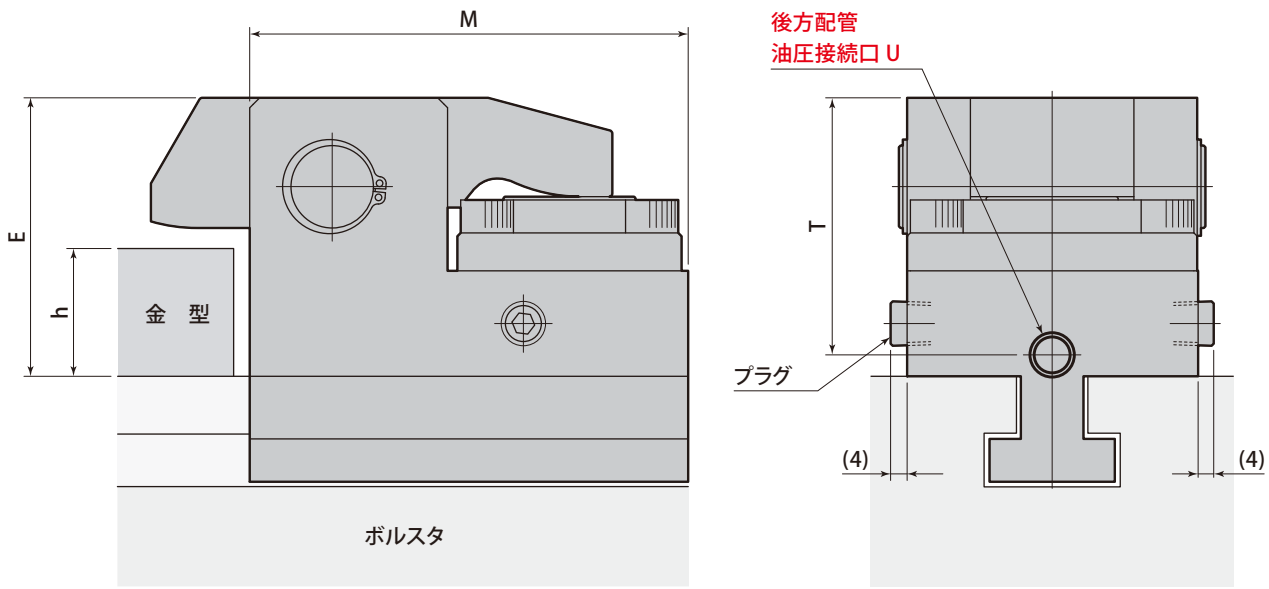

mm

型　　式	TYA010-J	TYA020-J	TYA040-J	TYA063-J	TYA100-J	TYA160-J	TYA250-J
M	63	83	120	133	165	200	240
T	40.5	54	68	79	97	120	156
U	Rc1/8	Rc1/4	Rc1/4	Rc1/4	Rc1/4	Rc1/4	Rc1/4
最小 E	50	65	79	90	107	132	168
最大 h	50			60	70	80	100
最小 h	20.5	33.5	37.5	36.5	38	48	68

● レバー高さ F は、h 寸法により変わります。

mm

型　　式	TYA010-J	TYA020-J	TYA040-J	TYA063-J	TYA100-J	TYA160-J	TYA250- J
レバー高さ F	16.5 (30.5≦h)	17.5 (43.5≦h)	27.5 (47.5 ≦h)	29.5 (56.5≦h)	45 (58≦h)	60 (68≦h)	76 (88≦h)
（）内は h 範囲	21.5 (25.5≦h＜30.5)	22.5 (38.5≦h＜43.5)	32.5 (42.5≦h＜47.5)	39.5 (46.5≦h＜56.5)	55 (48≦h＜58)	70 (58≦h＜68)	86 (78≦h＜88)
	26.5 (20.5≦h＜25.5)	27.5 (33.5≦h＜38.5)	37.5 (37.5≦h＜42.5)	49.5 (36.5≦h＜46.5)	65 (38≦h＜48)	80 (48≦h＜58)	96 (68≦h＜78)

L ロックボルト

プレス後側など、手の届かない位置に取付けているクランプを固定できます。

型式表示

TYA 063 – L

クランプ力
TYA010　TYA020　TYA040　TYA063
TYA100　TYA160　TYA250

TYA020-L　TYA040-L　TYA063-L　TYA100-L　TYA160-L　TYA250-L

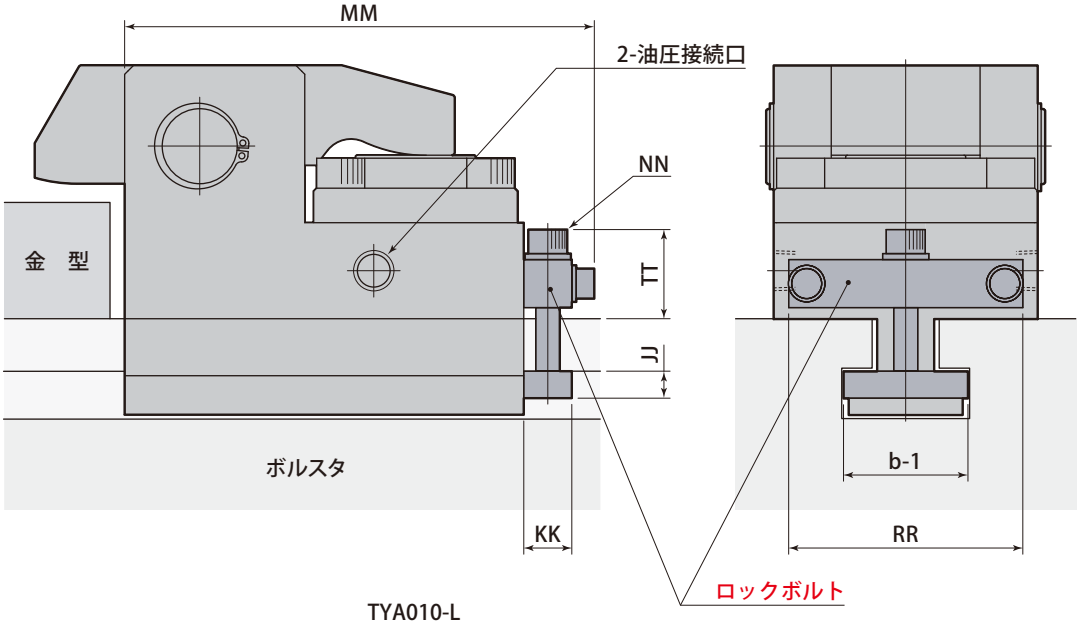

TYA010-L

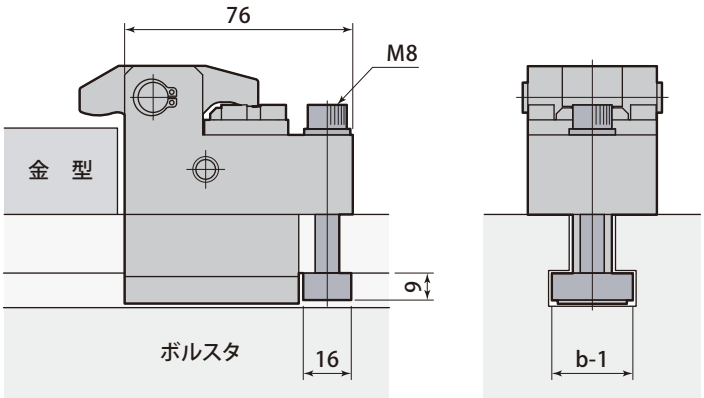

T溝寸法

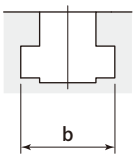

mm

型　　式	TYA020-L	TYA040-L	TYA063-L	TYA100-L	TYA160-L	TYA250-L
MM	106.5	143.5	156.5	188.5	223.5	280
NN	M8	M8	M8	M8	M8	M16
KK	16	16	16	16	16	25
JJ	9	9	9	9	9	16
RR	53	64	78	88	108	100
TT	29	29	29	29	29	52

U 金型・後退端検知・近接スイッチ

ミスクランプ防止と、金型交換作業時、クランプの退避忘れによる破損を防止します。

型式表示

TYA 063 U 0 L R

1 クランプ力
2 近接スイッチ
3 金型検知 近接スイッチ 取付位置
4 後退端検知 近接スイッチ 取付位置

1 クランプ力
TYA040　TYA063　TYA100
TYA160　TYA250

3 金型検知 近接スイッチ 取付位置
L：左側　R：右側

4 後退端検知 近接スイッチ 取付位置
L：左側　R：右側

2 近接スイッチ

近接スイッチ記号		0（標準）	1	2	3
仕様		DC24V 2 線式	DC24V 3 線式 (NPN)	AC100V 2 線式	DC24V 3 線式 (PNP)
型式	金型検知	E2E-X7D1-N	E2E-X5E1	E2E-X5Y1	E2E-X5F1
	後退端検知	E2E-X7D2-N	E2E-X5E2	E2E-X5Y2	E2E-X5F2
メーカ名		OMRON			
リード線		5m			

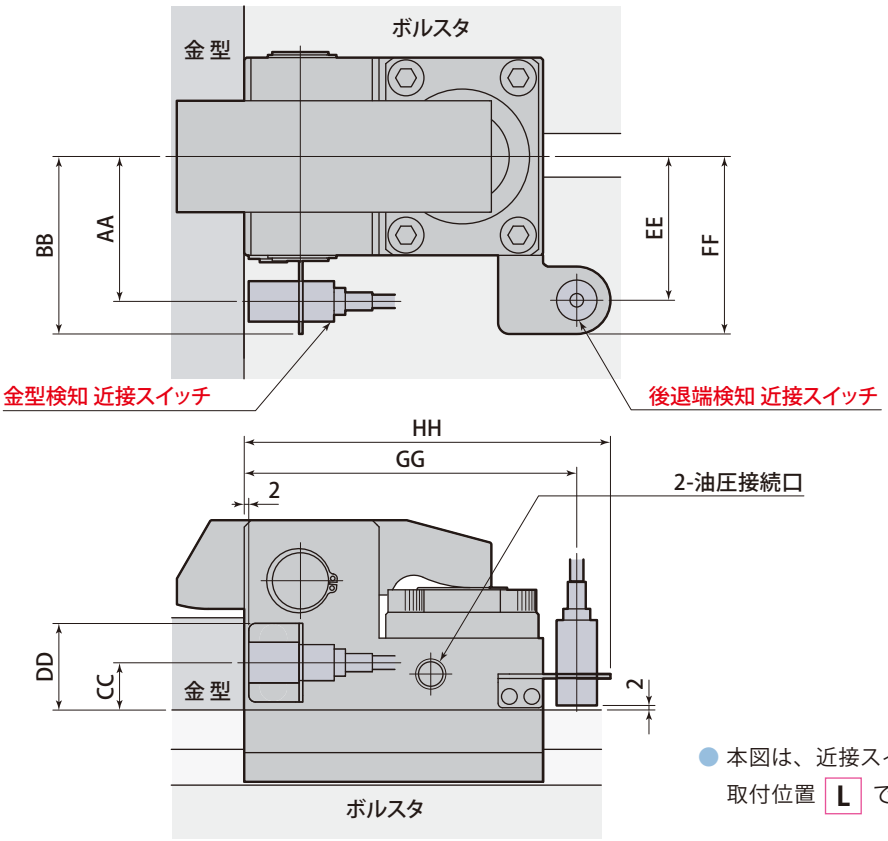

● 本図は、近接スイッチ取付位置 L です。

mm

型式	TYA040U	TYA063U	TYA100U	TYA160U	TYA250U
AA	54.5	64.5	74	84	98.5
BB	69	79	89	99	113.5
CC	15	21	26	26	32
DD	29.5	38.5	51	51	63
EE	54	64	69	79	93.5
FF	69	79	84	94	108.5
GG	135	148	180	215	255
HH	150	163	195	230	270

C 横方向Ｔ溝

Ｔ溝が金型に対して、平行な場合に使用します。

型式表示

TYA 063 – C

クランプ力
TYA010　TYA020　TYA040　TYA063

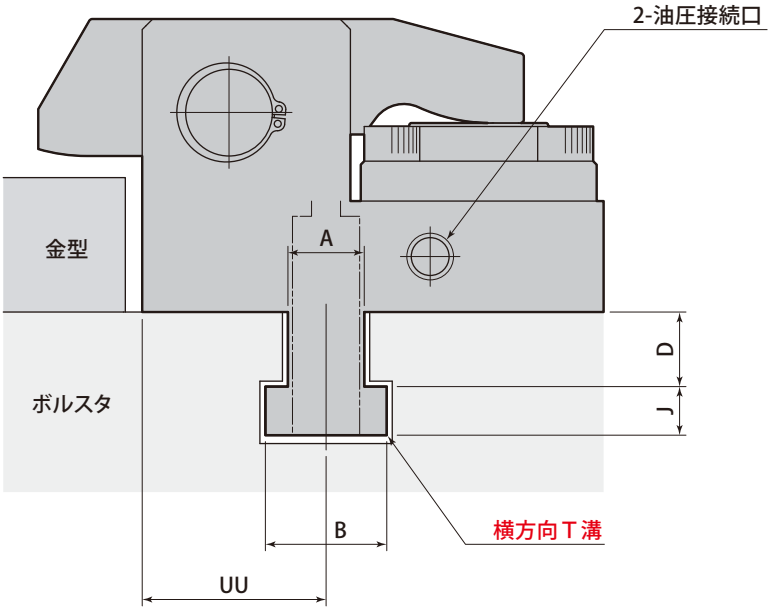

- Ｔ脚寸法 A, B, D, J は、Ｔ溝寸法により決定します。
- UU 寸法はスプリングがあるので変更できません。

mm

型　　式	TYA010-C	TYA020-C	TYA040-C	TYA063-C
UU	19.5	30.3	47.5	53.0

TYA 仮置き用のフックです。

上型・下型 クランプフック

型式表示

FYA 01 – 18

1 フックサイズ
2 W寸法（mm）

1 フックサイズ
FYA01　FYA02　FYA03　FYA04

2 W寸法（mm）
下表を参照してください。

上型取付例

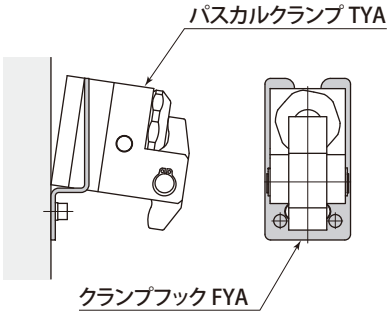

下型取付例

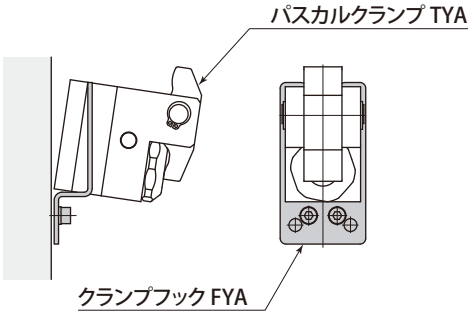

- 上型と下型のフックの形状は同じです。
- クランプをクランプフックに仮置きした状態でプレスを稼動させないでください。
- 特殊モデルTYA□-Hで使用する場合は、別途問合せください。

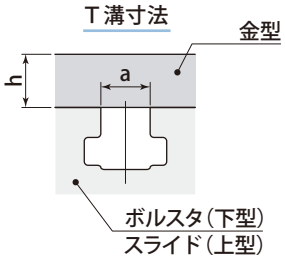

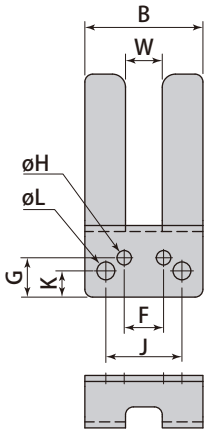

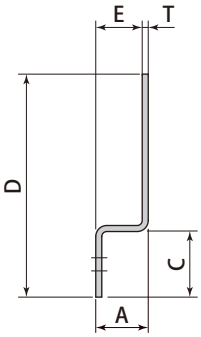

- 取付ボルトは付属しません。必要な場合は、別売の取付ボルト型式で発注してください。

øH 取付ボルト

フック型式	参考仕様	取付ボルト型式（別売）
FYA01	2-M5　長さ 12	FXA-A05
FYA02	2-M6　長さ 14	FXA-A06
FYA03	2-M8　長さ 16	FXA-A08
FYA04	2-M10 長さ 20	FXA-A10

øL 取付ボルト

フック型式	参考仕様	取付ボルト型式（別売）
FYA01	2-M6　長さ 14	FXA-A06
FYA02	2-M8　長さ 16	FXA-A08
FYA03	2-M10 長さ 20	FXA-A10
FYA04	2-M12 長さ 20	FXA-A12

クランプ型式		TYA010			TYA020					TYA040				TYA063			TYA100		
T溝 a	mm	14以下	15～18	19～22	14以下	15～18	19～22	23～28	29～34	18以下	19～22	23～28	29～34	22以下	23～28	29～34	28以下	29～34	35～40
クランプフック型式		FYA 01-14	FYA 01-18	FYA 01-22	FYA 02-14	FYA 02-18	FYA 02-22	FYA 02-28	FYA 02-34	FYA 02-18	FYA 02-22	FYA 02-28	FYA 02-34	FYA 03-22	FYA 03-28	FYA 03-34	FYA 04-28	FYA 04-34	FYA 04-40
W	mm	14	18	22	14	18	22	28	34	18	22	28	34	22	28	34	28	34	40
A	mm	20			27					27				29			34		
B	mm	45			75					75				75			100		
C	mm	25			25					25				28.7			35.5		
D	mm	85			105					105				110			170		
E	mm	17.7			23.8					23.8				24.5			29.5		
T	mm	2.3			3.2					3.2				4.5			4.5		
F	mm	15			26					26				22			27		
G	mm	15			10					10				15			17		
øH	mm	5.5			6.8					6.8				9			11		
J	mm	29			49					49				49			60		
K	mm	10			10					10				15			17		
øL	mm	6.8			9					9				11			14		
最大 h	mm	100			100					80				80			70		
質　量	kg	0.1			0.2					0.2				0.3			0.6		

Pascal clamp model TYC

パスカルクランプ オートスライド

T 溝をエアシリンダでオートスライドさせるクランプです。金型交換時間がさらに短縮できます。

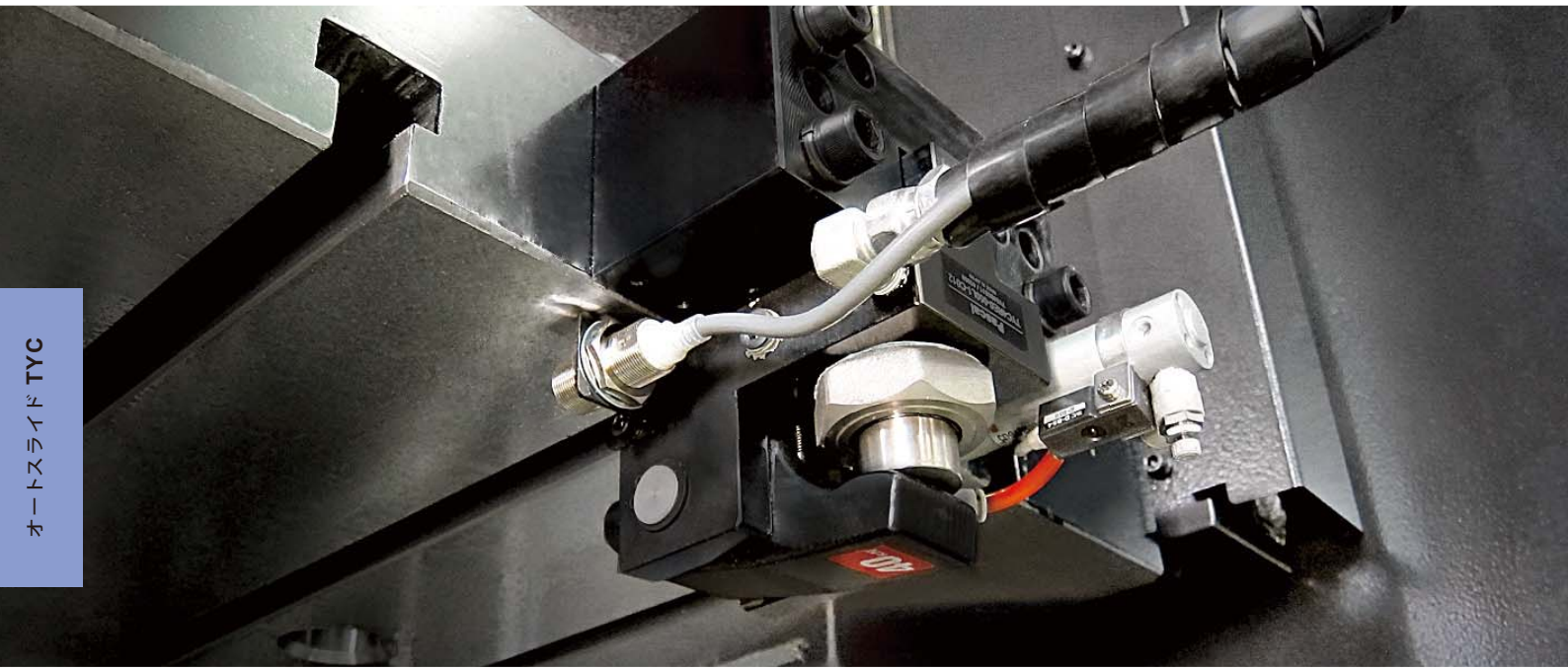

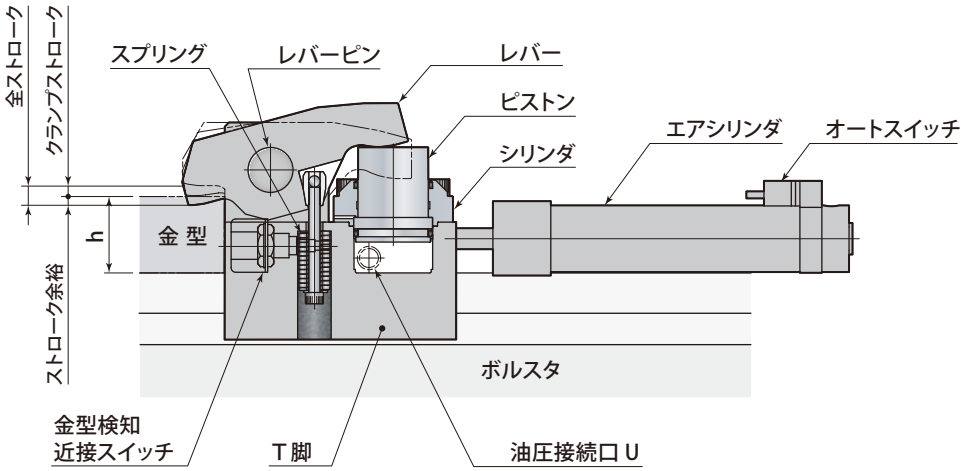

T 溝寸法・金型厚さ寸法

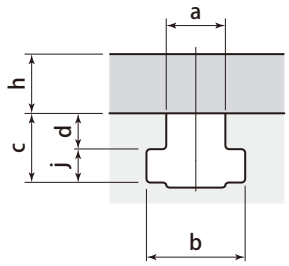

仕　様

型　　式		TYC020	TYC040	TYC063	TYC100	TYC160	TYC250
クランプ力（油圧力24.5MPa時）	kN	19.6	39.2	61.7	98	156	245
保証耐圧力	MPa	36.7					
全ストローク	mm	7		8			
クランプストローク	mm	4					
ストローク余裕	mm	3		4			
シリンダ容量（全ストローク時）	cm^3	6.3	13.2	22.3	37	61	93
使用周囲温度	℃	0 ～ 70（標準）					
概算質量	kg	3.5	5	10	16	26	38
最小 a	mm	12.5	15	19	23	27	32
最小 j	mm	9.5	11.5	15	17	20	23
d 公差	mm	± 0.2					
最大 h	mm	50	50	60	70	80	100
最小 h	mm	33.5	28	28	38	48	68
h 公差	mm	± 0.3					

● 使用油圧：24.5MPa　● 質量は、クランプ T 脚・金型厚さ寸法とスライドストロークにより変わります。

● T 溝・金型厚さ寸法 a, b, d, j, h を指示してください。新設機の d, h 寸法は、上表の寸法公差で加工してください。既設機の d, h 寸法は、0.1mm単位まで指示してください。● 最大 h 寸法より大きい場合は、高型→**109 ページ** となります。

● 最小 h 寸法より小さい場合は、低型→**110 ページ** となります。● クランプ待機中はプレスを停止してください。

型式表示

TYC 063 R 0 L − 075

1 クランプ力
2 近接スイッチ
3 金型検知 近接スイッチ　取付位置
4 スライドストローク（mm）※3桁で表記

1 クランプ力
TYC020：19.6kN
TYC040：39.2kN
TYC063：61.7kN
TYC100：98kN
TYC160：156kN
TYC250：245kN

2 近接スイッチ

近接スイッチ記号	0	1	2	3
仕　様	DC24V 2線式	DC24V 3線式（NPN）	AC100V 2線式	DC24V 3線式（PNP）
型　式	E2E-X7D1-N	E2E-X5E1	E2E-X5Y1	E2E-X5F1
メーカ名	OMRON			
リード線	5m			

3 金型検知 近接スイッチ　取付位置

L：左側

R：右側

4 スライドストローク

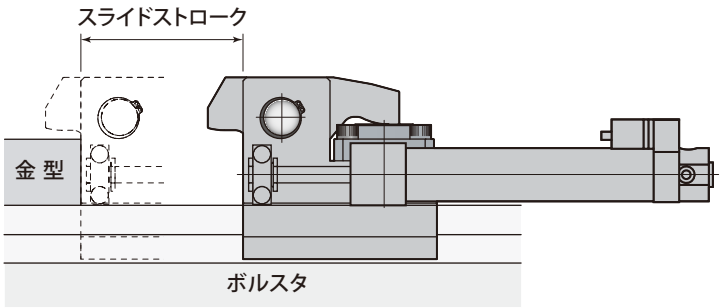

型　式		TYC020R	TYC040R	TYC063R	TYC100R	TYC160R	TYC250R
スライドストロ ーク ※	mm	25, 50, 75, 100, 125, 150		50, 75, 100, 125, 150, 200	50, 75, 100, 125, 150, 200, 250, 300		
エアシリンダ駆動エア圧力	MPa	0.39 ～ 0.54					
スライド速度	mm/s	30 ～ 100（スピードコントローラで調整のこと）					
エアシリンダ型式		CDG1RN20-□-B54LS		CDG1RN32-□-B54LS	CDG1RN40-□-B54LS		CDG1RN50-□-B54LS
エアシリンダメーカ		SMC					

● スライドストローク詳細は→**106ページ**を参照してください。

※ 記載のないスライドストロークは、お問合せください。

アンクランプ

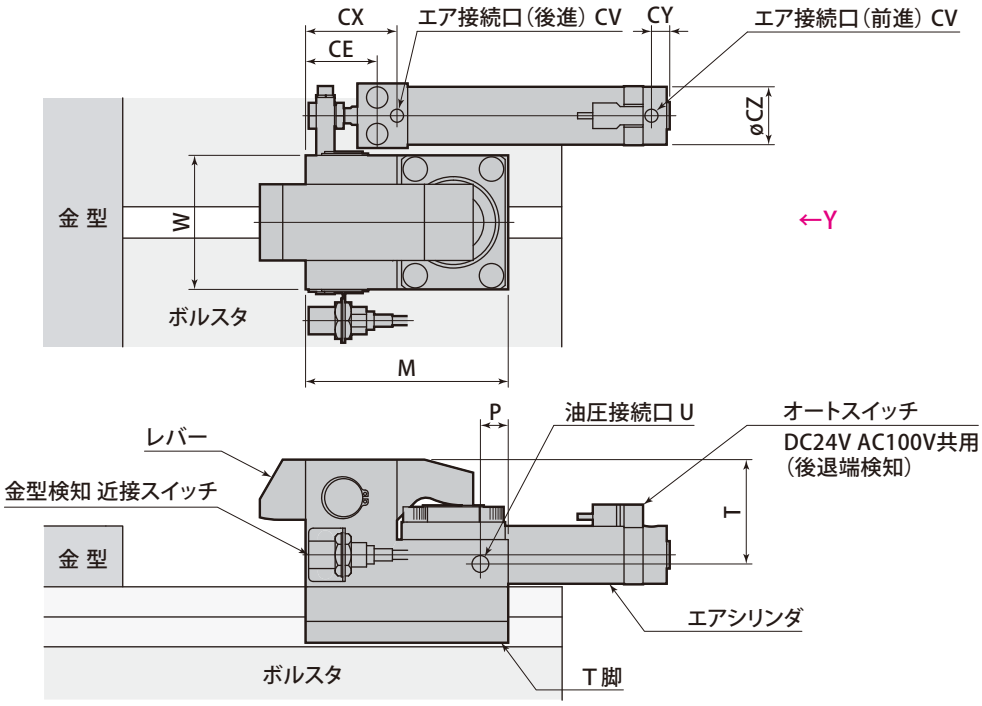

クランプ

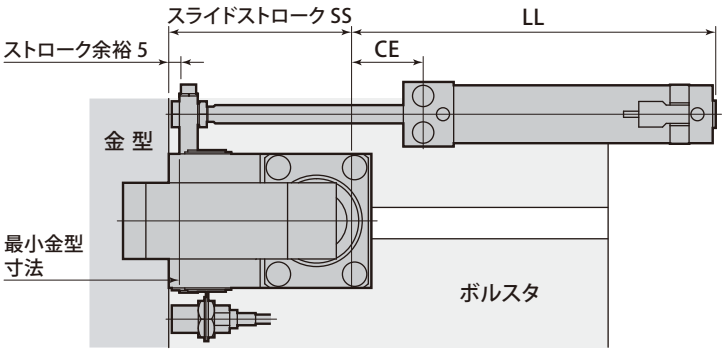

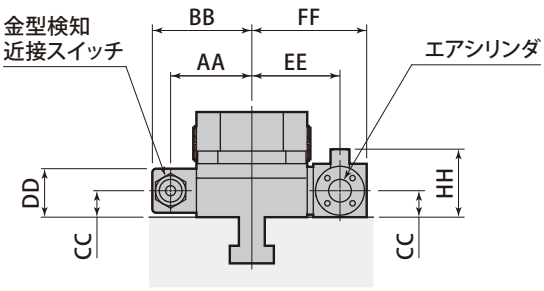

VIEW : Y

TYC020

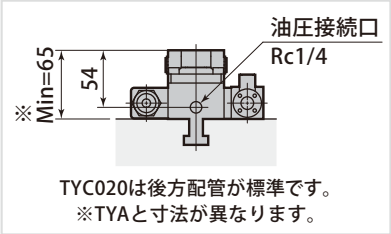

TYC020は後方配管が標準です。
※TYAと寸法が異なります。

VIEW : Y

● 本図は、近接スイッチ取付位置 R です。

外 形 寸 法

mm

型　　式	TYC020	TYC040	TYC063	TYC100	TYC160	TYC250
エア接続口 CV	Rc1/8	Rc1/8	Rc1/8	Rc1/8	Rc1/8	Rc1/4
CX	51.5	51.5	60	71	71	87
CY	12	12	12	12	12	14
øCZ	26	26	38	47	47	58
W	53	68	88	98	118	147
M	83	120	133	165	200	240
CE	42.5	42.5	47	57	57	71
P	—	32.5	36	62	80	90
油圧接続口 U	—	Rc1/4	Rc1/4	Rc1/4	Rc1/4	Rc1/4
T	—	57.5	68.5	97	120	156
BB	61.5	69	79	89	99	113.5
FF	64.6	72.1	89.5	109	119	153
AA	47	54.5	64.5	74	84	98.5
EE	48.5	56	70	81	91	116
DD	29.5	29.5	38.5	51	51	63
CC	15	15	21	26	26	32
HH	42	42	54	63	63	74
取付ボルト	2-M5 長さ 35	2-M5 長さ 35	2-M8 長さ 45	2-M10 長さ 55	2-M10 長さ 55	2-M12 長さ 70
方形バネ座金	2-M5	2-M5	2-M8	2-M10	2-M10	2-M12
オートスイッチ型式	D-B54L					
オートスイッチ付 リード線	3m					

スライドストローク　25　50　75　100　125　150　200　250　300 mm

mm

スライドストローク SS	TYC020	TYC040	TYC063	TYC100	TYC160	TYC250
	全　長　LL					
25	133.5	133.5	—	—	—	—
50	158.5	158.5	169	187	187	214
75	183.5	183.5	194	212	212	239
100	208.5	208.5	219	237	237	264
125	233.5	233.5	244	262	262	289
150	258.5	258.5	269	287	287	314
200	—	—	319	337	337	364
250	—	—	—	387	387	414
300	—	—	—	437	437	464

● レバー高さ F は、h 寸法により変わります。

mm

型　　式	TYC020	TYC040	TYC063	TYC100	TYC160	TYC250
レバー高さ F	17.5 (43.5≦h)	27.5 (38≦h)	29.5 (48≦h)	45 (58≦h)	60 (68≦h)	76 (88≦h)
( ) 内は h 範囲	22.5 (38.5≦h<43.5)	32.5 (33≦h<38)	39.5 (38≦h<48	55 (48≦h<58)	70 (58≦h<68)	86 (78≦h<88)
	27.5 (33.5≦h<38.5)	37.5 (28≦h<33)	49.5 (28≦h<38)	65 (38≦h<48)	80 (48≦h<58)	96 (68≦h<78)

取 付 加 工 図

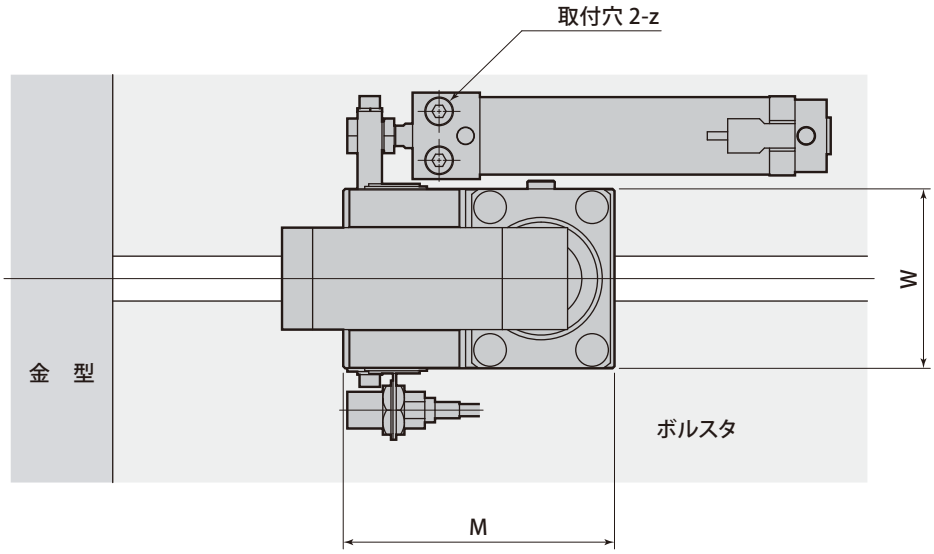

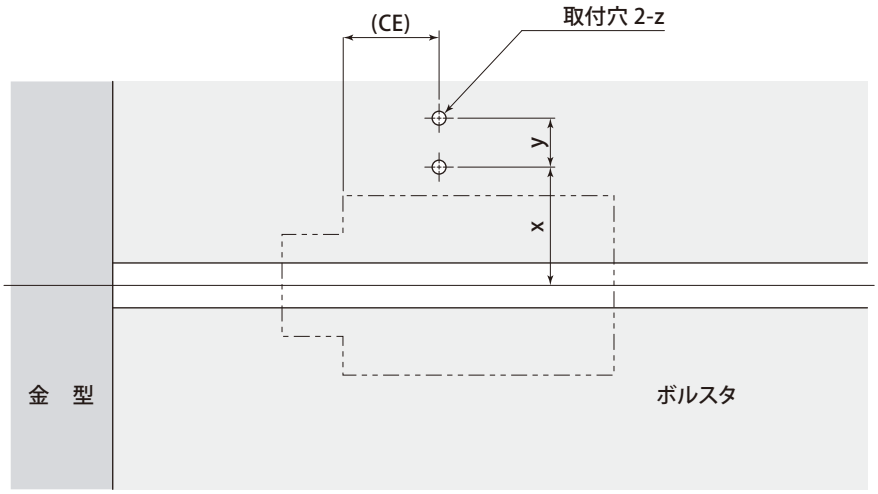

● 本図は、近接スイッチ取付位置 R です。

mm

型　　式	TYC020	TYC040	TYC063	TYC100	TYC160	TYC250
CE	42.5	42.5	47	57	57	71
M	83	120	133	165	200	240
W	53	68	88	98	118	147
x	39.5	47	58	65	75	95.5
y	18	18	24	32	32	41
z	M5 深さ 12	M5 深さ 12	M8 深さ 12	M10 深さ 16	M10 深さ 16	M12 深さ 20

H 高　型　TYC□-H

金型厚さが標準より厚い場合に使用します。

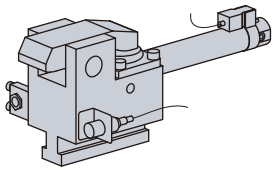

→ 109 ページ

T 低　型　TYC□-T

金型厚さが標準より薄い場合に使用します。

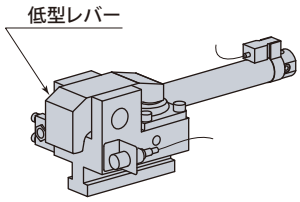

→ 110 ページ

V 高温仕様　TYC□-V

金型やその周囲が高温の場合に使用します。

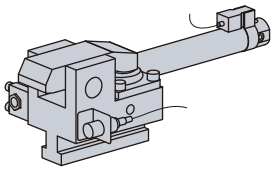

使用周囲温度：5 ～ 120℃

J 後方配管　TYC□-J

クランプ側面に干渉物があり、側面配管接続（標準仕様）が難しい場合に使用します。

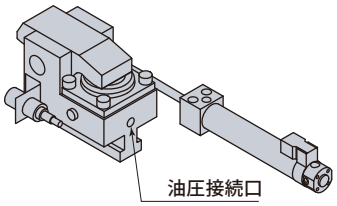

→ 111 ページ

W ワイドレバー　TYC□-W

Uカットのある金型をクランプする必要がある場合に使用します。

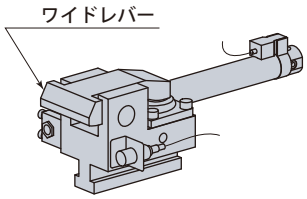

→ 112 ページ

S1 S2 本体強化　TYC□-S1, TYC□-S2

T溝寸法が標準以下で強度が不足する場合に使用します。

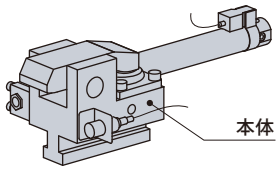

TYC□-S1：S45C
TYC□-S2：SCM435 焼入れ高温焼戻し

H 高　型

金型厚さが標準より厚い場合に使用します。

型式表示

TYC 063 R 0 L – 075 – H

1 クランプ力
2 近接スイッチ
3 金型検知 近接スイッチ 取付位置
4 スライドストローク（mm）※3桁で表記

1 2 3 4 については、
→104ページ を参照してください。

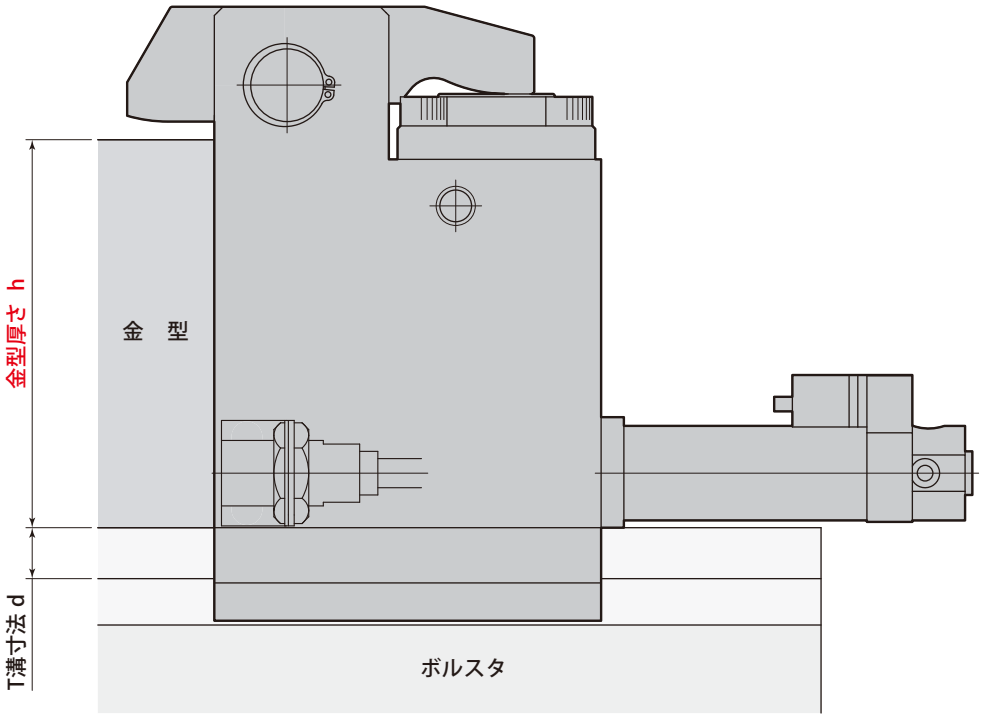

● 金型厚さ h が下表の範囲内の場合は、高型を選定してください。
また、h 寸法が下表を超える場合は、別途、お問合せください。

mm

型　　式	TYC020R-H	TYC040R-H	TYC063R-H	TYC100R-H	TYC160R-H	TYC250R-H
金型厚さ　h	50 ＜ h ≦ 100	50 ＜ h ≦ 100	60 ＜ h ≦ 150	70 ＜ h ≦ 140	80 ＜ h ≦ 130	100 ＜ h ≦ 120
T溝寸法　d	d ＜ 30	d ＜ 30	d ＜ 30	d ＜ 40	d ＜ 40	d ＜ 40

T 低　型

金型厚さが標準より薄い場合に使用します。

型式表示

TYC 063 R 0 L − 075 − T

1 クランプ力
2 近接スイッチ
3 金型検知 近接スイッチ 取付位置
4 スライドストローク（mm）※3桁で表記

1 2 3 4 については、
→104ページ を参照してください。

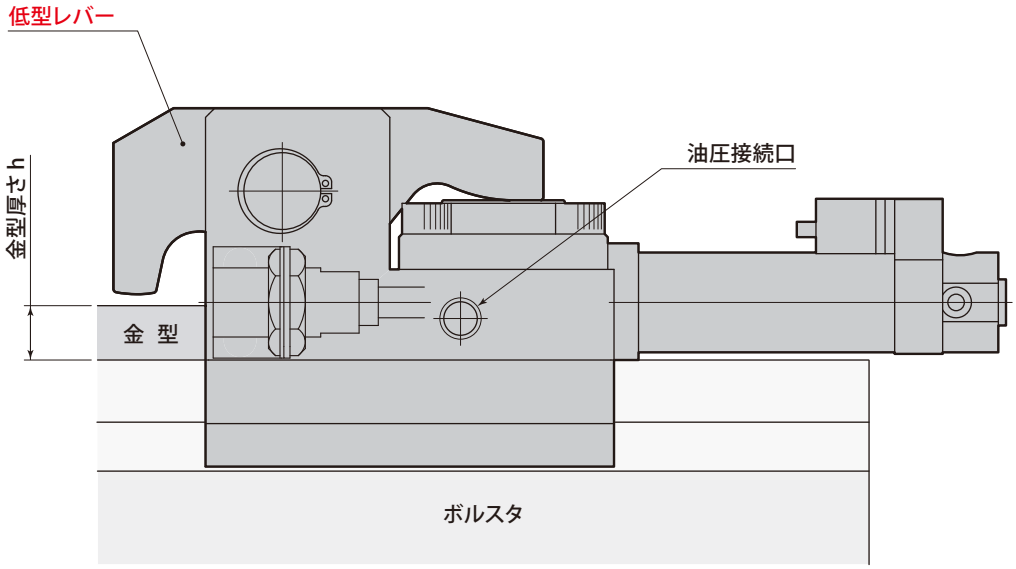

● 金型厚さ h が下表の値より小さい場合は、低型を選定してください。

mm

型　　式	TYC020R-T	TYC040R-T	TYC063R-T	TYC100R-T	TYC160R-T	TYC250R-T
金型厚さ h	h ＜ 33.5	h ＜ 28	h ＜ 28	h ＜ 38	h ＜ 48	h ＜ 68

J 後方配管

クランプ側面に干渉物があり、側面配管接続（標準仕様）が難しい場合に使用します。

型式表示

TYC 063 R 0 L – 075 – J

1 クランプ力
2 近接スイッチ
3 金型検知 近接スイッチ 取付位置
4 スライドストローク（mm）※3桁で表記

1 2 3 4 については、
→ 104 ページ を参照してください。

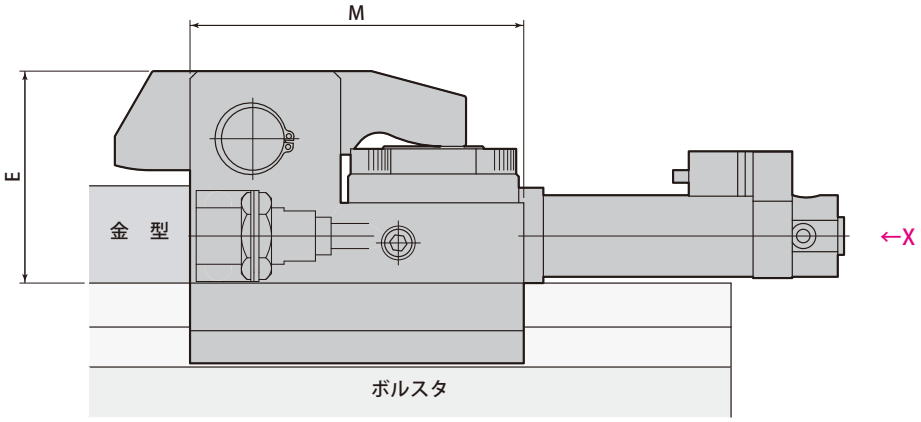

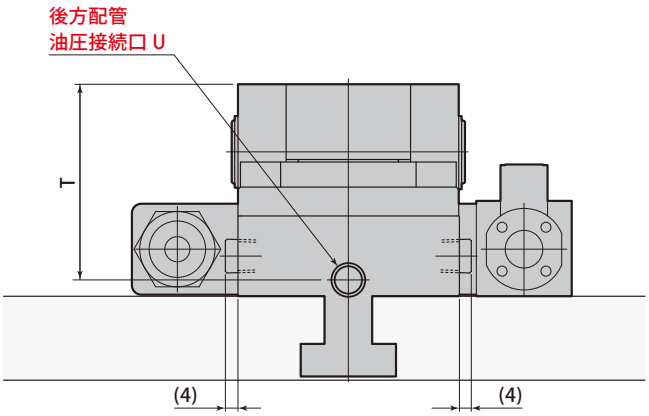

VIEW：X

mm

型　　式	TYC040R-J	TYC063R-J	TYC100R-J	TYC160R-J	TYC250R-J
M	120	133	165	200	240
T	68	79	97	120	156
油圧接続口 U	Rc1/4	Rc1/4	Rc1/4	Rc1/4	Rc1/4
最小 E	79	90	107	132	168

● レバー高さ F は、h 寸法により変わります。

mm

型　　式	TYC040R-J	TYC063R-J	TYC100R-J	TYC160R-J	TYC250R-J
レバー高さ F	47.5 (38≦h)	29.5 (56.5≦h)	45 (58≦h)	60 (68≦h)	76 (88≦h)
（）内は h 範囲	42.5 (33≦h<47.5)	39.5 (46.5≦h<29.5	55 (48≦h<58)	70 (58≦h<68)	86 (78≦h<88)
	37.5 (28≦h<42.5)	49.5 (36.5≦h<46.5)	65 (38≦h<48)	80 (48≦h<58)	96 (68≦h<78)

W ワイドレバー

Uカットのある金型をクランプする必要がある場合に使用します。

型式表示

TYC 063 R 0 L – 075 – W

1 クランプ力
2 近接スイッチ
3 金型検知 近接スイッチ 取付位置
4 スライドストローク（mm）※3桁で表記

1 2 3 4 については、
→ 104 ページ を参照してください。

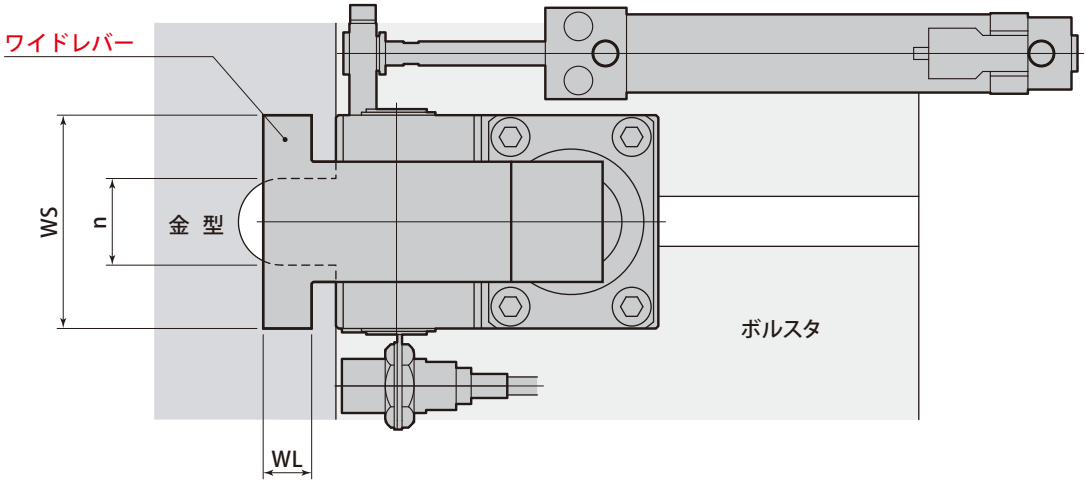

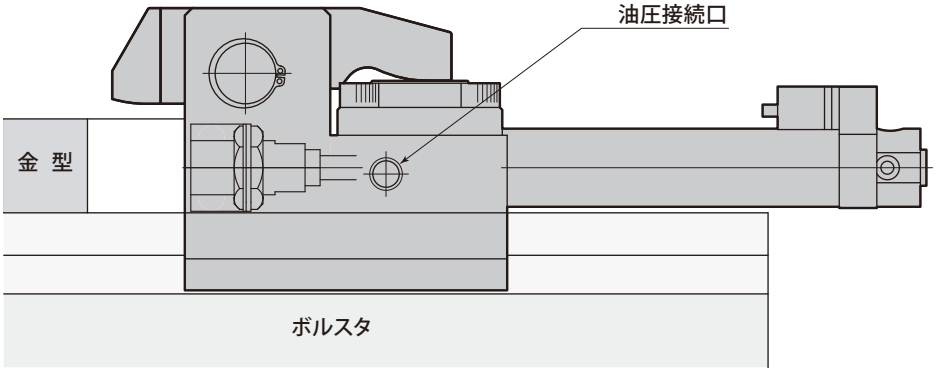

mm

型　　式	TYC020R-W	TYC040R-W	TYC063R-W	TYC100R-W	TYC160R-W	TYC250R-W
WS	62	72	88	88	100	110
WL	13	15	20	20	20	20
最大 n	32	32	36	32	40	40

Die-lifter model DLF

ダイリフタ

金型を油圧シリンダでボルスタからリフトアップし、スムーズにスライドさせることができます。

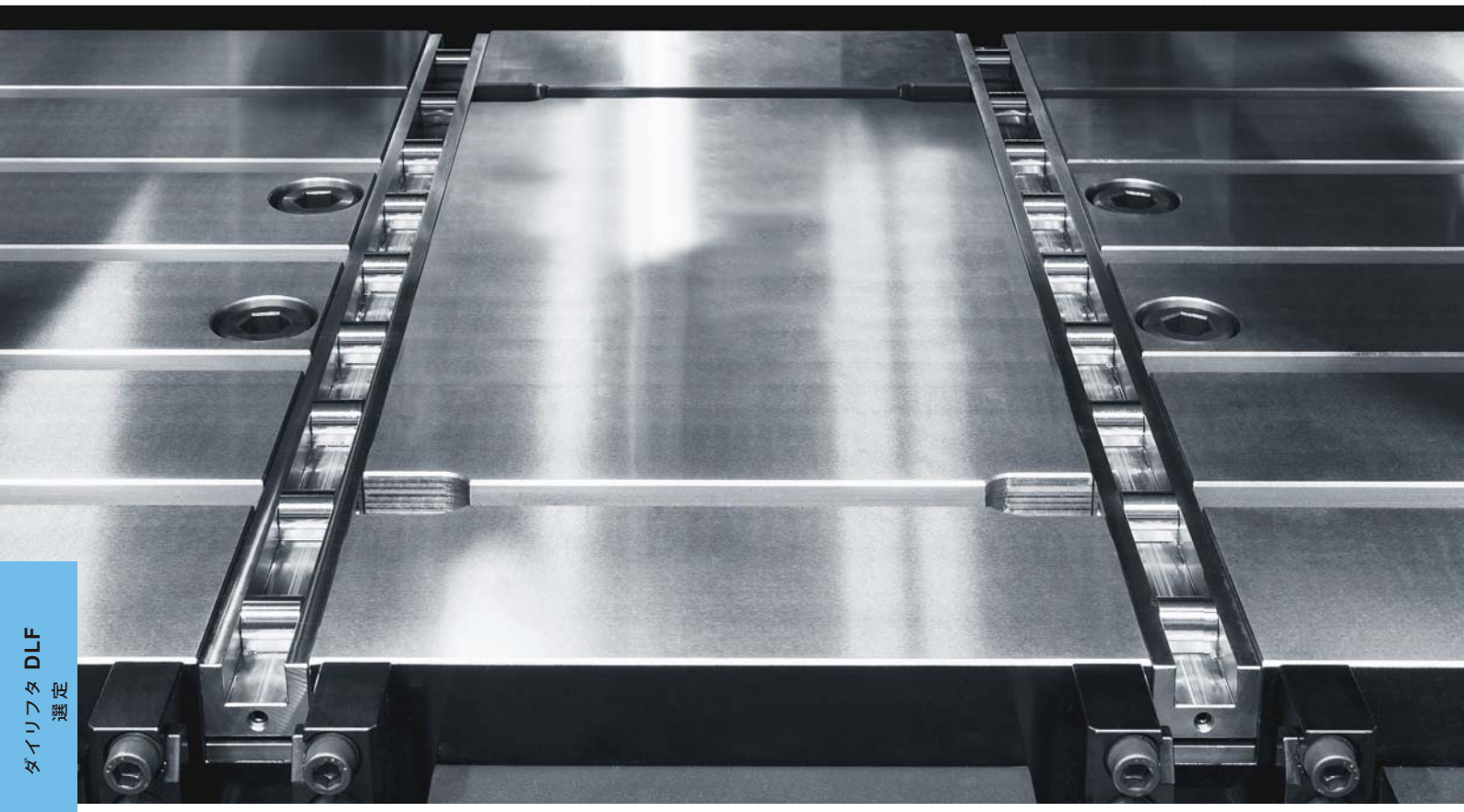

型式表示

DLF 50 Y 0500

1 ダイリフタ幅
- DLF 28 ：28 mm
- DLF 50 ：50 mm
- DLF 80 ：80 mm

2 標準型 / 重荷重型
- Y ：標準型
- H ：重荷重型

3 ダイリフタ全長寸法（mm）※4桁で表記
- 0300 ：300 mm
- ∫
- 2000 ：2000 mm

1 2 仕　様

型　　式			DLF28	DLF50	DLF80
リフトストローク N		mm	3		4
1ローラ当りの許容荷重		kN	0.98	1.86	5
1シリンダ当りのリフト力（油圧24.5MPa時）		kN	4.45	12	33.9
シリンダ容量（1シリンダ）		cm^3	0.54	1.5	5.6
長さ100mm当りの質量	Y（標準型）	kg	0.66	1.5	3.6
	H（重荷重型）	kg	0.7	1.6	3.8
標準長さ		mm	300 ～ 2000	400 ～ 2000	500 ～ 2000
ダイリフタ幅 A		mm	28	50	80
溝深さ B		mm	45	53	80
ローラ径		mm	ø21	ø22	ø34
ローラ幅		mm	17	28	54

- 使用油圧力：24.5MPa　● 保証耐圧力：36.7MPa　● 使用周囲温度：0 ～ 70℃
- ローラの耐久性はDLF50がDLF28より優れますので、DLF50を推奨します。● DLF80は大型プレス（8000kN以上）仕様です。
- ローラの許容荷重は、金型材質がSS400を想定しています。金型材質がS45Cの場合は、別途お問合せください。

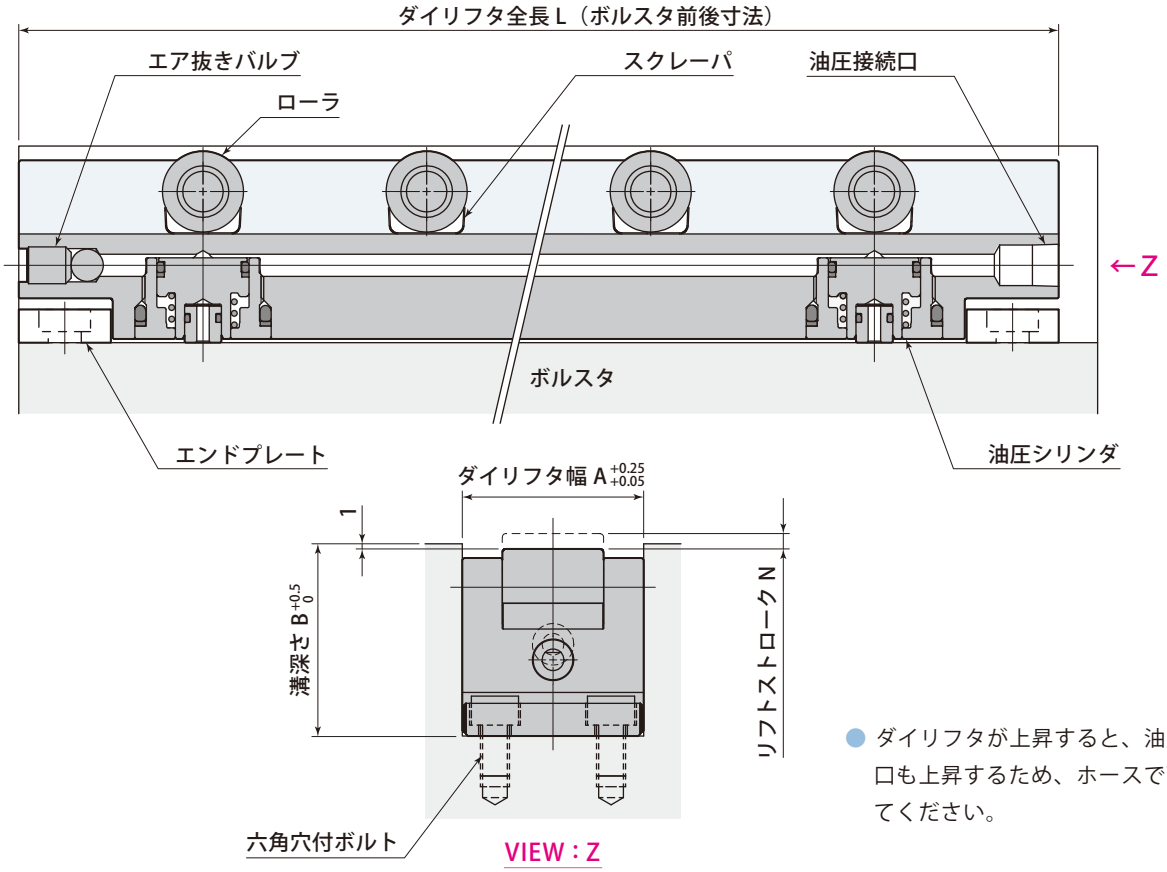

● ダイリフタが上昇すると、油圧接続口も上昇するため、ホースで配管してください。

3 ダイリフタ全長 300 ～ 2000 mm

ダイリフタ全長 L mm		300	400	500	600	700	800	900	1000	1100	1200	1300	1400	1500	1600	1700	1800	2000
DLF28Y	ローラ数	3	4	5	6	7	8	9	10	11	12	13	14	15	16	17	18	20
	100 mm当りの許容荷重 kN	0.98																
	1本当りの許容荷重 ※ kN	2.94	3.92	4.9	5.88	6.86	7.84	8.82	9.8	10.8	11.8	12.7	13.7	14.7	15.7	16.7	17.6	19.6
	シリンダ数	3				4				5							6	
DLF28H	ローラ数	6	8	10	12	14	15	17	19	21	23	25	27	29	31	33	35	39
	100 mm当りの許容荷重 kN	1.96					1.84	1.85	1.86	1.87	1.88		1.89		1.9		1.91	
	1本当りの許容荷重 ※ kN	5.88	7.84	9.8	11.8	13.7	14.7	16.7	18.6	20.6	22.5	24.5	26.5	28.4	30.4	32.3	34.3	38.2
	シリンダ数	4		5		6	7		8	9		10	11		12	13		14
DLF50Y	ローラ数	—	4	5	6	7	8	9	10	11	12	13	14	15	16	17	18	20
	100 mm当りの許容荷重 kN	—	1.86															
	1本当りの許容荷重 ※ kN	—	7.44	9.3	11.2	13	14.9	16.7	18.6	20.5	22.3	24.2	26	27.9	29.8	31.6	33.5	37.2
	シリンダ数	—	3					4						5				
DLF50H	ローラ数	—	8	10	12	14	16	18	20	22	24	26	28	30	32	34	36	40
	100 mm当りの許容荷重 kN	—	3.72															
	1本当りの許容荷重 ※ kN	—	14.9	18.6	22.3	26	29.8	33.5	37.2	40.9	44.6	48.4	52.1	55.8	59.5	63.2	67	74.4
	シリンダ数	—	3		4			5		6			7			8		9
DLF80Y	ローラ数	—	—	3	4	5	6	7	8	9	10	11	12	13	14	15	16	18
	100 mm当りの許容荷重 kN	—	—	3	3.33	3.57	3.75	3.89	4	4.09	4.17	4.23	4.29	4.33	4.38	4.41	4.44	4.5
	1本当りの許容荷重 ※ kN	—	—	15	20	25	30	35	40	45	50	55	60	65	70	75	80	90
	シリンダ数	—	—	2		3					4				5			
DLF80H	ローラ数	—	—	8	10	11	13	15	16	18	20	21	23	24	26	28	29	32
	100 mm当りの許容荷重 kN	—	—	8	8.33	7.86	8.13	8.33	8	8.18	8.33	8.08	8.21	8	8.13	8.24	8.06	8
	1本当りの許容荷重 ※ kN	—	—	40	50	55	65	75	80	90	100	105	115	120	130	140	145	160
	シリンダ数	—	—	3		4		5		6		7		8		9		10

※ すべてのローラが金型に接触する場合の最大許容荷重です。

幅 28mm　標準型

型式表示

DLF 28 Y 0500

ダイリフタ全長寸法（mm）
0300～2000 ※4桁で表記

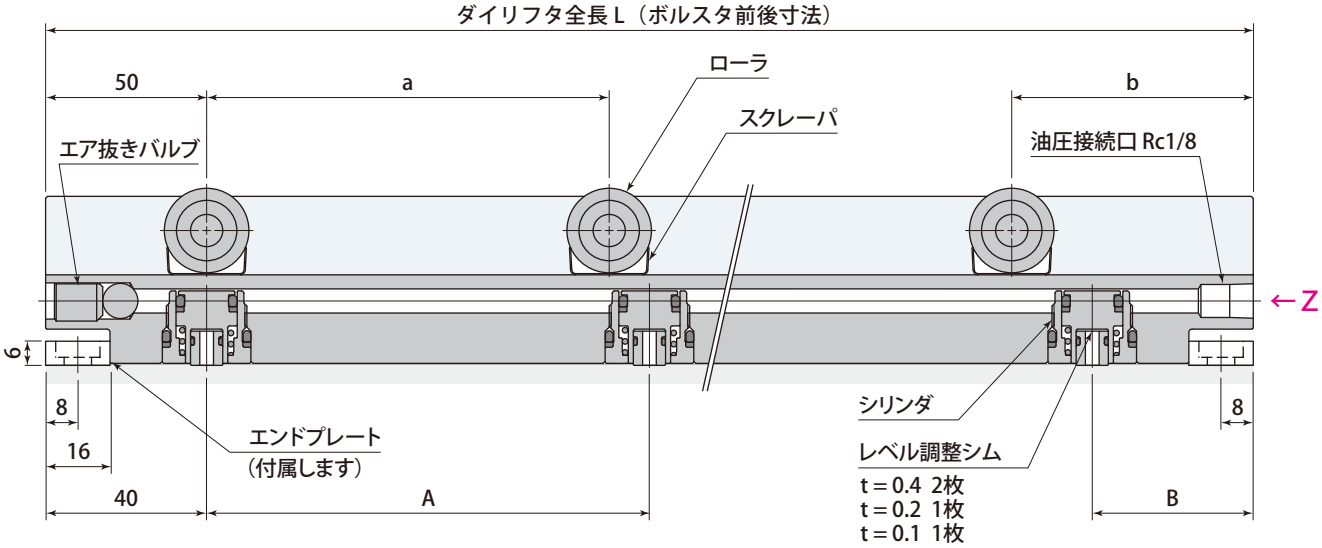

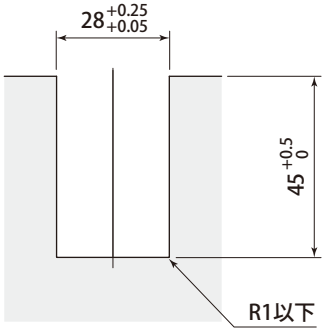

溝加工図

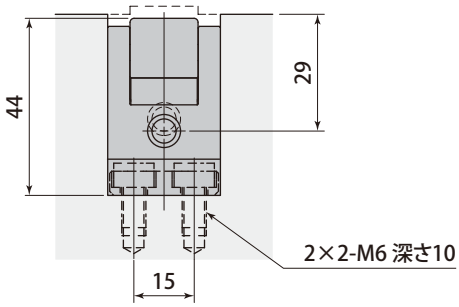

VIEW：Z

ダイリフタ全長 300 ～ 2000 mm

ダイリフタ全長 L		mm	300	400	500	600	700	800	900	1000	1100	1200	1300	1400	1500	1600	1700	1800	2000
ローラ数			3	4	5	6	7	8	9	10	11	12	13	14	15	16	17	18	20
100 mm当りの許容荷重		kN	0.98	0.98	0.98	0.98	0.98	0.98	0.98	0.98	0.98	0.98	0.98	0.98	0.98	0.98	0.98	0.98	0.98
1本当りの許容荷重 ※		kN	2.94	3.92	4.9	5.88	6.86	7.84	8.82	9.8	10.8	11.8	12.7	13.7	14.7	15.7	16.7	17.6	19.6
ローラピッチ	a	mm	100	100	100	100	100	100	100	100	100	100	100	100	100	100	100	100	100
	b	mm	50	50	50	50	50	50	50	50	50	50	50	50	50	50	50	50	50
シリンダ数			3	3	3	3	4	4	4	4	5	5	5	5	5	5	5	6	6
1本当りのリフト力		kN	13.4	13.4	13.4	13.4	17.8	17.8	17.8	17.8	22.3	22.3	22.3	22.3	22.3	22.3	22.3	26.7	26.7
総シリンダ容積		cm^3	1.62	1.62	1.62	1.62	2.16	2.16	2.16	2.16	2.7	2.7	2.7	2.7	2.7	2.7	2.7	3.24	3.24
シリンダピッチ	A	mm	110	160	210	260	207	240	274	307	255	280	305	330	355	380	405	344	384
	B	mm	40	40	40	40	39	40	38	39	40	40	40	40	40	40	40	40	40
質　量		kg	2	2.6	3.3	4	4.6	5.3	5.9	6.6	7.3	7.9	8.6	9.2	9.9	10.6	11.2	11.9	13.2
エンドプレート取付ボルト			4-M6 長さ 10																

● 使用油圧力：24.5MPa　● リフト力は油圧力24.5MPaの値です。　● 保証耐圧力：36.7MPa　● 使用周囲温度：0 ～ 70℃

※ すべてのローラが金型に接触する場合の最大許容荷重です。

幅 28mm　重荷重型

型式表示

DLF 28 H 0500

ダイリフタ全長寸法（mm）
0300～2000 ※4桁で表記

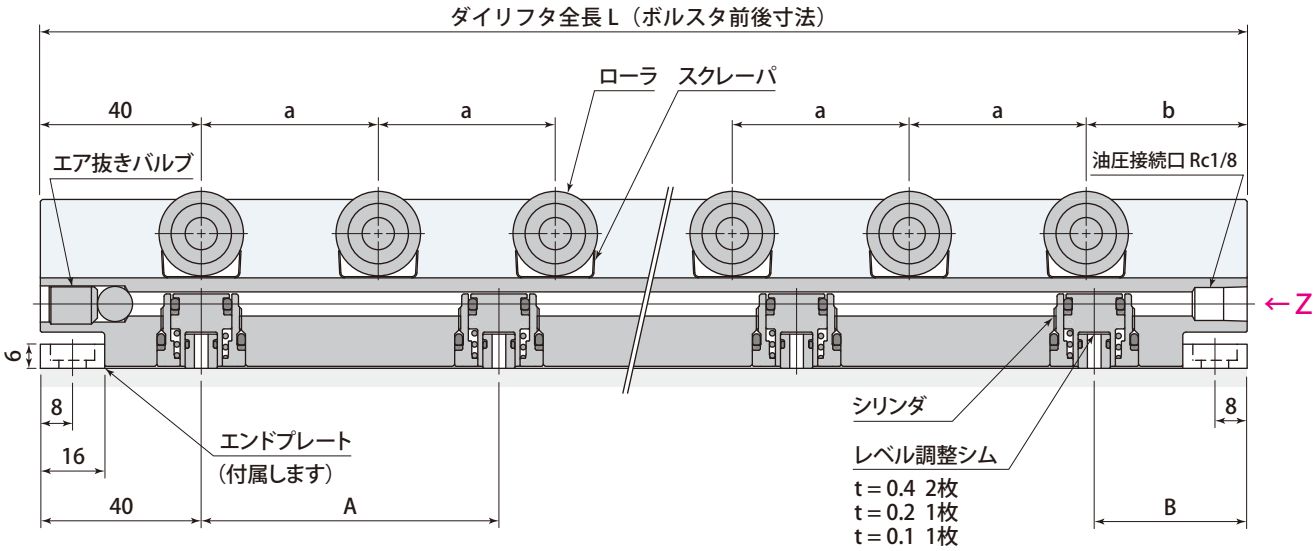

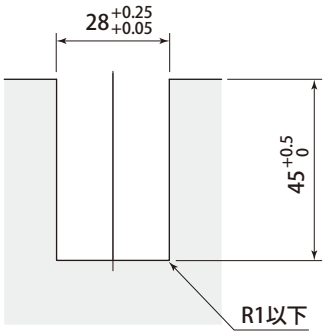

溝加工図

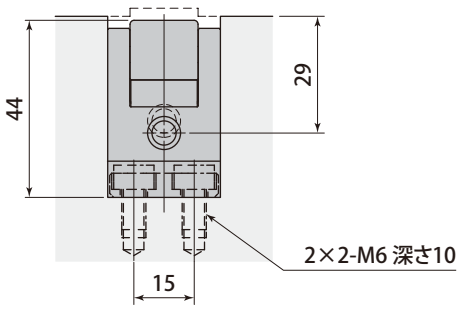

VIEW：Z

ダイリフタ全長 300 ～ 2000 mm

ダイリフタ全長 L		mm	300	400	500	600	700	800	900	1000	1100	1200	1300	1400	1500	1600	1700	1800	2000
ローラ数			6	8	10	12	14	15	17	19	21	23	25	27	29	31	33	35	39
100 mm当りの許容荷重		kN	1.96	1.96	1.96	1.96	1.96	1.84	1.85	1.86	1.87	1.88	1.88	1.89	1.89	1.9	1.9	1.91	1.91
1本当りの許容荷重 ※		kN	5.88	7.84	9.8	11.8	13.7	14.7	16.7	18.6	20.6	22.5	24.5	26.5	28.4	30.4	32.3	34.3	38.2
ローラピッチ	a	mm	44	45	46	47	47	51	51	51	51	50	50	50	50	50	50	50	50
	b	mm	40	45	46	43	49	46	44	42	40	60	60	60	60	60	60	60	60
シリンダ数			4	4	5	5	6	7	7	8	9	9	10	11	11	12	13	13	14
1本当りのリフト力		kN	17.8	17.8	22.3	22.3	26.7	31.2	31.2	35.6	40.1	40.1	44.5	49	49	53.4	57.9	57.9	62.3
総シリンダ容積		cm^3	2.16	2.16	2.7	2.7	3.24	3.78	3.78	4.32	4.86	4.86	5.4	5.94	5.94	6.48	7.02	7.02	7.56
シリンダピッチ	A	mm	74	106	105	130	124	120	136	132	128	140	135	132	142	138	135	143	147
	B	mm	38	42	40	40	40	40	44	36	36	40	45	40	40	42	40	44	49
質　量		kg	2.1	2.8	3.5	4.2	4.9	5.6	6.3	7	7.7	8.4	9.1	9.8	10.5	11.2	11.9	12.6	14
エンドプレート取付ボルト			4-M6 長さ 10																

● 使用油圧力：24.5MPa　● リフト力は油圧力24.5MPaの値です。　● 保証耐圧力：36.7MPa　● 使用周囲温度：0 ～ 70℃

※ すべてのローラが金型に接触する場合の最大許容荷重です。

幅 50mm　標準型

型式表示

DLF 50 Y 0500

ダイリフタ全長寸法（mm）
0400～2000 ※4桁で表記

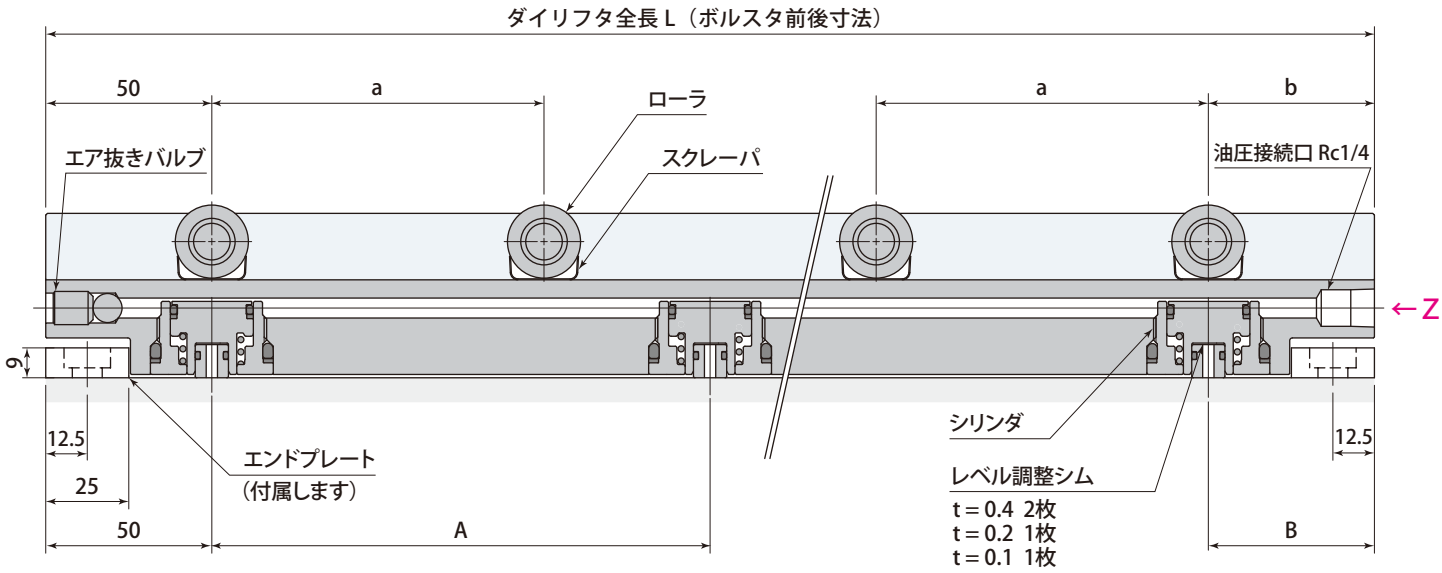

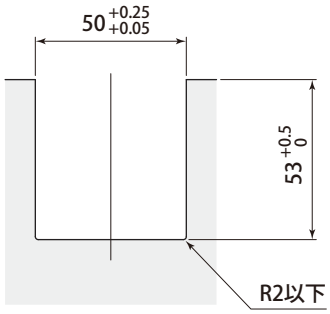

溝加工図

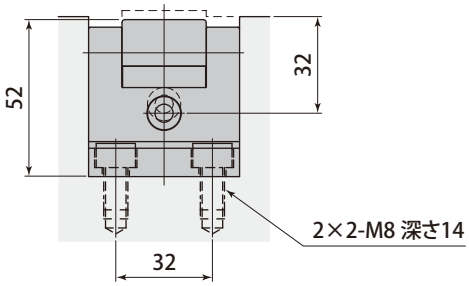

VIEW：Z

ダイリフタ全長 400 ～ 2000 mm

ダイリフタ全長 L		mm	400	500	600	700	800	900	1000	1100	1200	1300	1400	1500	1600	1700	1800	2000
ローラ数			4	5	6	7	8	9	10	11	12	13	14	15	16	17	18	20
100 mm当りの許容荷重		kN	1.86	1.86	1.86	1.86	1.86	1.86	1.86	1.86	1.86	1.86	1.86	1.86	1.86	1.86	1.86	1.86
1本当りの許容荷重 ※		kN	7.44	9.3	11.2	13	14.9	16.7	18.6	20.5	22.3	24.2	26	27.9	29.8	31.6	33.5	37.2
ローラピッチ	a	mm	100	100	100	100	100	100	100	100	100	100	100	100	100	100	100	100
	b	mm	50	50	50	50	50	50	50	50	50	50	50	50	50	50	50	50
シリンダ数			3	3	3	3	3	4	4	4	4	4	4	5	5	5	5	5
1本当りのリフト力		kN	36	36	36	36	36	48	48	48	48	48	48	60	60	60	60	60
総シリンダ容積		cm^3	4.5	4.5	4.5	4.5	4.5	6	6	6	6	6	6	7.5	7.5	7.5	7.5	7.5
シリンダピッチ	A	mm	150	200	250	300	350	267	300	334	367	400	434	350	375	400	425	475
	B	mm	50	50	50	50	50	49	50	48	49	50	48	50	50	50	50	50
質　量		kg	6	7.5	9	10.5	12	13.5	15	16.5	18	19.5	21	22.5	24	25.5	27	30
エンドプレート取付ボルト			4-M8 長さ 14															

● 使用油圧力：24.5MPa　● リフト力は油圧力24.5MPaの値です。　● 保証耐圧力：36.7MPa　● 使用周囲温度：0 ～ 70℃

※ すべてのローラが金型に接触する場合の最大許容荷重です。

幅 50mm　重荷重型

型式表示

DLF 50 H 0500

ダイリフタ全長寸法（mm）
0400～2000 ※4桁で表記

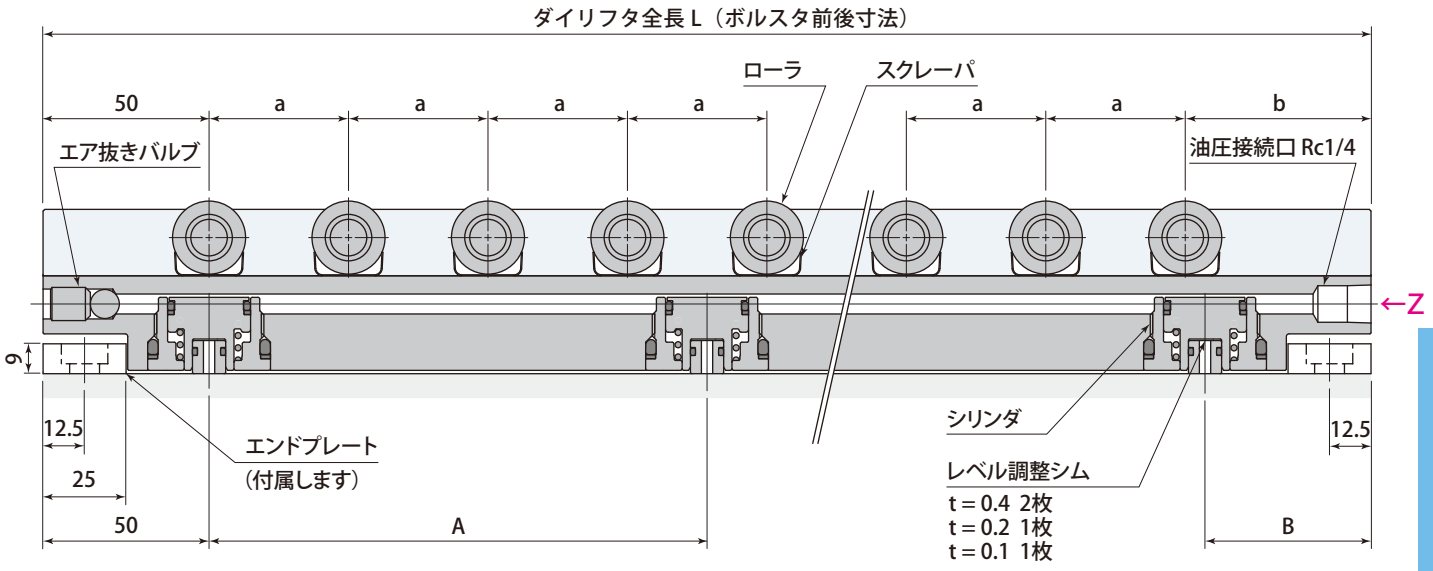

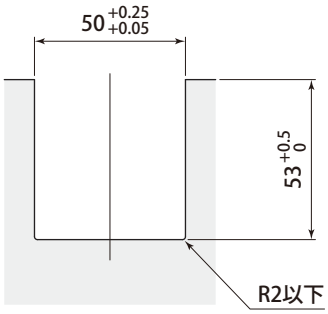

溝加工図

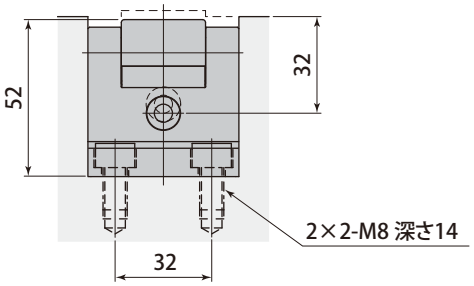

VIEW：Z

ダイリフタ全長 400 ～ 2000 mm

ダイリフタ全長 L		mm	400	500	600	700	800	900	1000	1100	1200	1300	1400	1500	1600	1700	1800	2000
ローラ数			8	10	12	14	16	18	20	22	24	26	28	30	32	34	36	40
100 mm当りの許容荷重		kN	3.72	3.72	3.72	3.72	3.72	3.72	3.72	3.72	3.72	3.72	3.72	3.72	3.72	3.72	3.72	3.72
1本当りの許容荷重 ※		kN	14.9	18.6	22.3	26	29.8	33.5	37.2	40.9	44.6	48.4	52.1	55.8	59.5	63.2	67	74.4
ローラピッチ	a	mm	42	44	45	46	46	47	47	47	47	48	48	48	48	48	48	48
	b	mm	56	54	55	52	60	51	57	63	69	50	54	58	62	66	70	78
シリンダ数			3	3	4	4	4	5	5	6	6	6	7	7	7	8	8	9
1本当りのリフト力		kN	36	36	48	48	48	60	60	72	72	72	84	84	84	96	96	108
総シリンダ容積		cm^3	4.5	4.5	6	6	6	7.5	7.5	9	9	9	10.5	10.5	10.5	12	12	13.5
シリンダピッチ	A	mm	150	200	166	200	233	200	225	200	220	240	216	233	250	228	242	237
	B	mm	50	50	52	50	51	50	50	50	50	50	54	52	50	54	56	54
質　量		kg	6.4	8	9.6	11.2	12.8	14.4	16	17.6	19.2	20.8	22.4	24	25.6	27.2	28.8	32
エンドプレート取付ボルト			4-M8 長さ 14															

● 使用油圧力：24.5MPa　● リフト力は油圧力24.5MPaの値です。　● 保証耐圧力：36.7MPa　● 使用周囲温度：0 ～ 70℃

※ すべてのローラが金型に接触する場合の最大許容荷重です。

幅 80mm　標準型

型式表示

DLF 80 Y 0500

ダイリフタ全長寸法（mm）
0500～2000 ※4桁で表記

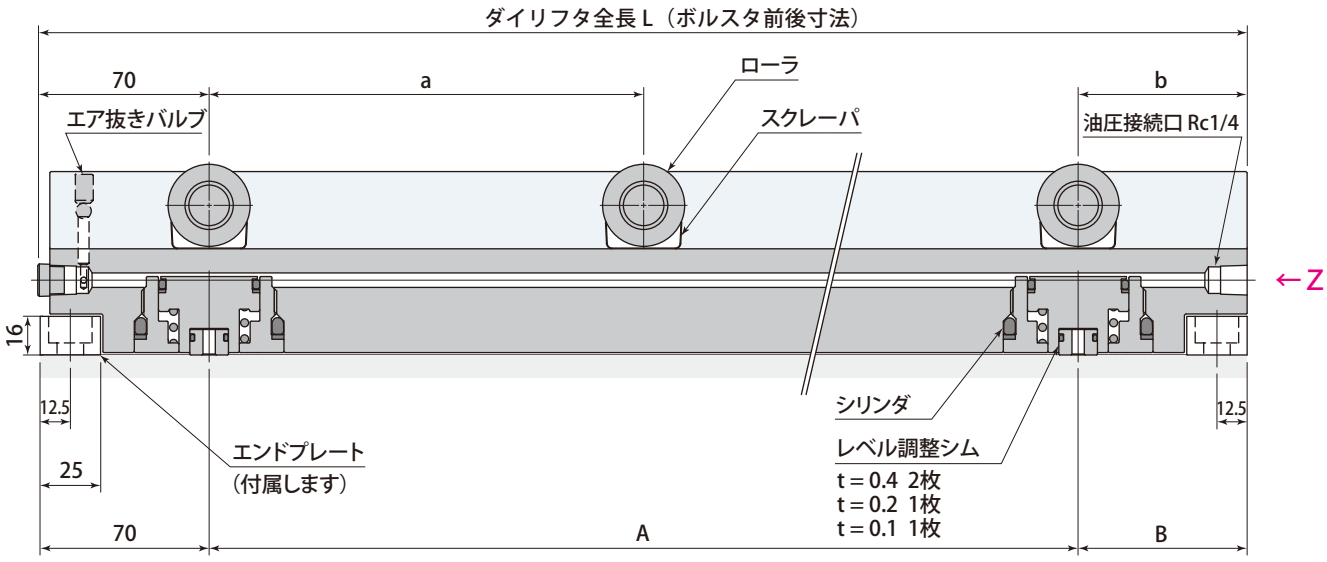

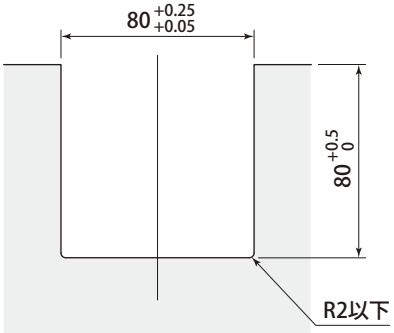

溝加工図

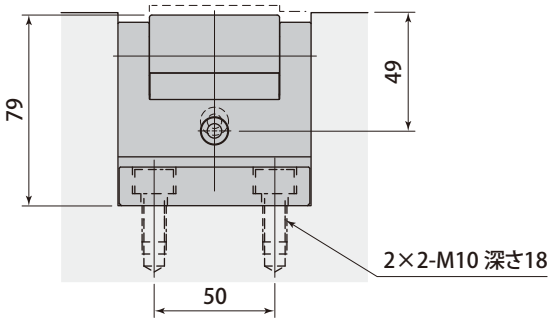

VIEW：Z

ダイリフタ全長 500 ～ 2000 mm

ダイリフタ全長 L		mm	500	600	700	800	900	1000	1100	1200	1300	1400	1500	1600	1700	1800	2000
ローラ数			3	4	5	6	7	8	9	10	11	12	13	14	15	16	18
100 mm当りの許容荷重		kN	3	3.33	3.57	3.75	3.89	4	4.09	4.17	4.23	4.29	4.33	4.38	4.41	4.44	4.5
1本当りの許容荷重 ※		kN	15	20	25	30	35	40	45	50	55	60	65	70	75	80	90
ローラピッチ	a	mm	180	153	140	132	126	122	120	117	116	114	113	112	111	110	109
	b	mm	70	71	70	70	74	76	70	77	70	76	74	74	76	80	77
シリンダ数			2	2	3	3	3	3	3	4	4	4	4	5	5	5	5
1本当りのリフト力		kN	67.8	67.8	101.7	101.7	101.7	101.7	101.7	135.6	135.6	135.6	135.6	169.5	169.5	169.5	169.5
総シリンダ容積		cm^3	11.2	11.2	16.8	16.8	16.8	16.8	16.8	22.4	22.4	22.4	22.4	28	28	28	28
シリンダピッチ	A	mm	360	460	280	330	380	430	480	353	387	420	453	365	390	415	465
	B	mm	70	70	70	70	70	70	70	71	69	70	71	70	70	70	70
質　量		kg	18	21.6	25.2	28.8	32.4	36	39.6	43.2	46.8	50.4	54	57.6	61.2	64.8	72
エンドプレート取付ボルト			4-M10 長さ 20														

● 使用油圧力：24.5MPa　● リフト力は油圧力24.5MPaの値です。　● 保証耐圧力：36.7MPa　● 使用周囲温度：0 ～ 70℃

※ すべてのローラが金型に接触する場合の最大許容荷重です。

幅 80mm　重荷重型

型式表示

DLF 80 H 0500

ダイリフタ全長寸法（mm）
0500～2000 ※4桁で表記

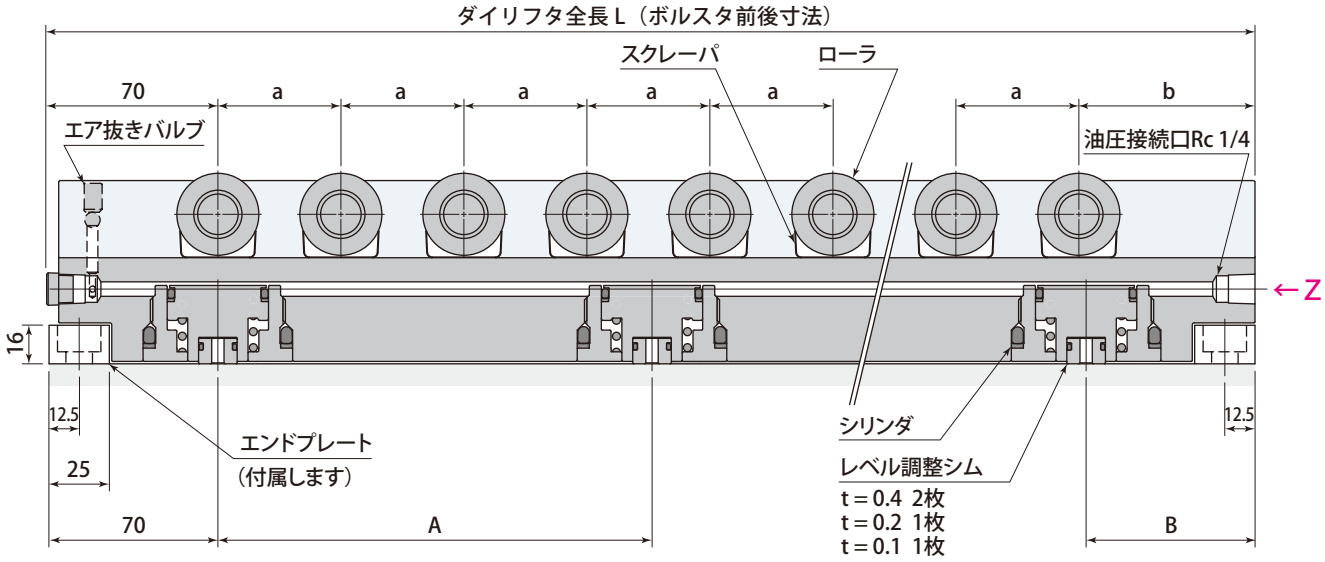

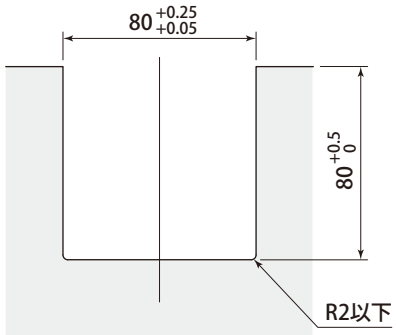

溝加工図

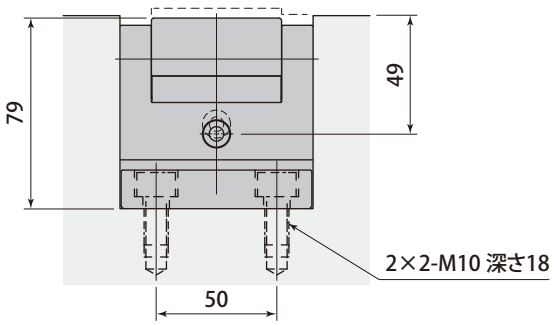

VIEW：Z

ダイリフタ全長 500 ～ 2000 mm

ダイリフタ全長 L		mm	500	600	700	800	900	1000	1100	1200	1300	1400	1500	1600	1700	1800	2000
ローラ数			8	10	11	13	15	16	18	20	21	23	24	26	28	29	32
100 mm当りの許容荷重		kN	8	8.33	7.86	8.13	8.33	8	8.18	8.33	8.08	8.21	8	8.13	8.24	8.06	8
１本当りの許容荷重 ※		kN	40	50	55	65	75	80	90	100	105	115	120	130	140	145	160
ローラピッチ	a	mm	51	51	56	55	54	57	56	55	58	57	59	58	57	59	60
	b	mm	73	71	70	70	74	75	78	85	70	76	73	80	91	78	70
シリンダ数			3	3	4	4	5	5	6	6	7	7	8	8	9	9	10
１本当りのリフト力		kN	101.7	101.7	135.6	135.6	169.5	169.5	203.4	203.4	237.3	237.3	271.2	271.2	305.1	305.1	339
総シリンダ容積		cm^3	16.8	16.8	22.4	22.4	28	28	33.6	33.6	39.2	39.2	44.8	44.8	50.4	50.4	56
シリンダピッチ	A	mm	180	230	187	220	190	215	192	212	194	210	195	209	195	208	207
	B	mm	70	70	69	70	70	70	70	70	66	70	65	67	70	66	67
質　量		kg	19	22.8	26.6	30.4	34.2	38	41.8	45.6	49.4	53.2	57	60.8	64.6	68.4	76
エンドプレート取付ボルト			4-M10 長さ 20														

● 使用油圧力：24.5MPa　● リフト力は油圧力24.5MPaの値です。　● 保証耐圧力：36.7MPa　● 使用周囲温度：0 ～ 70℃

※ すべてのローラが金型に接触する場合の最大許容荷重です。

P ストッパ P 型

ダイリフタが抜き差しできます。
（エンドプレートあり）

型式表示

DLF 50 Y 0500 P

1 ダイリフタ幅 ※1
2 Y：標準型　H：重荷重型
3 ダイリフタ全長寸法（mm）※4桁で表記

※1 ダイリフタ幅
ストッパP型は、DLF28, DLF50のみです。
DLF80（幅80mm）には対応していません。

1 2 3 については、
→115 ～ 116ページ を参照してください。

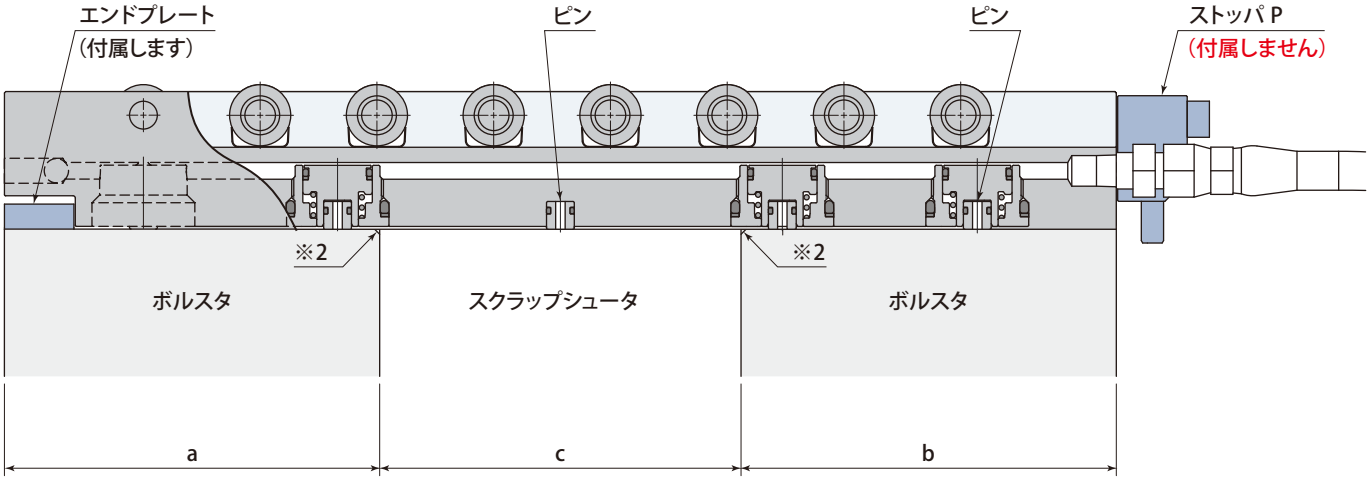

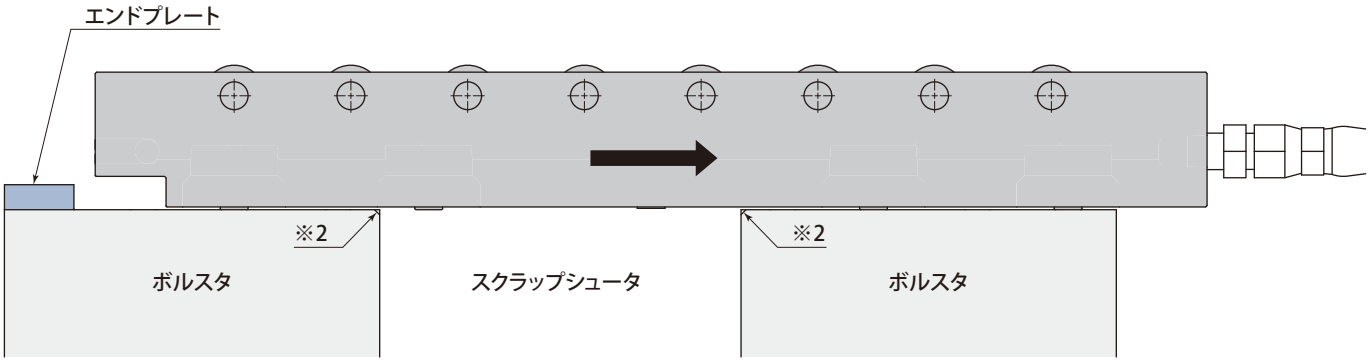

- スクラップシュータ寸法 a, b, c を指示してください。
- スクラップシュータが広い場合、センタにピンがつきます。
- ストッパ P は、付属しません。別途、発注してください。
- ダイリフタをＴ溝で使用する場合は、ダイリフタにあわせてＴ溝を加工してください。

※2：ダイリフタをレベル調整することでピンが飛び出す（最大1.6mm）場合は、ボルスタを面取りしてください。

ストッパ P　ストッパP型のアクセサリです。

型式表示

レバー方向（ストッパ取付位置）

DLF－P
- L ：レバー方向左（右取付）
- R ：レバー方向右（左取付）

mm

ストッパ P 型式	DLF-PL ／ DLF-PR
ストッパ取付ボルト	2-M8 長さ 35
スプリングワッシャ	2-M8

L ：レバー方向左（右取付）

ロック

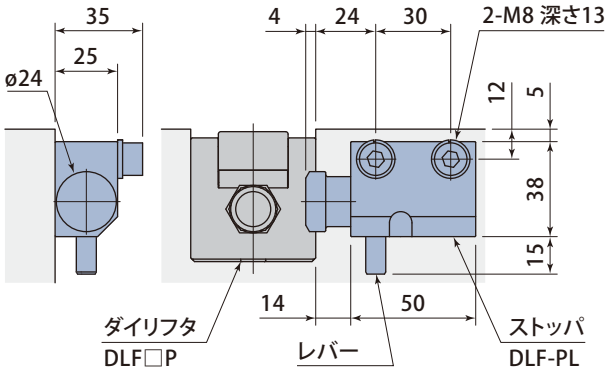

アンロック

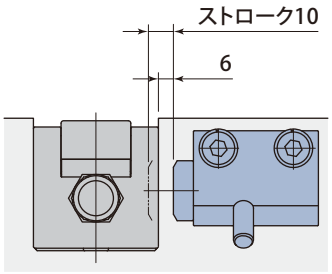

R ：レバー方向右（左取付）

ロック

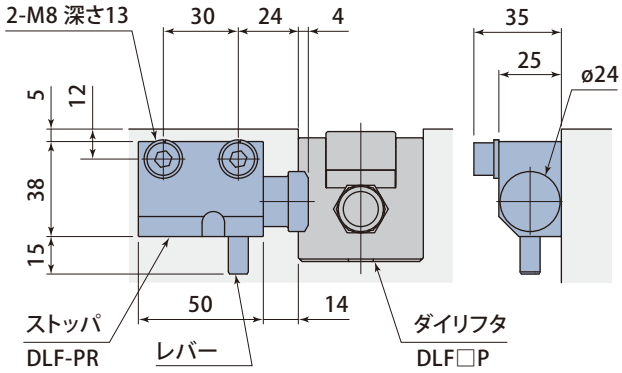

アンロック

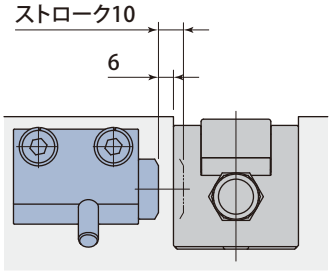

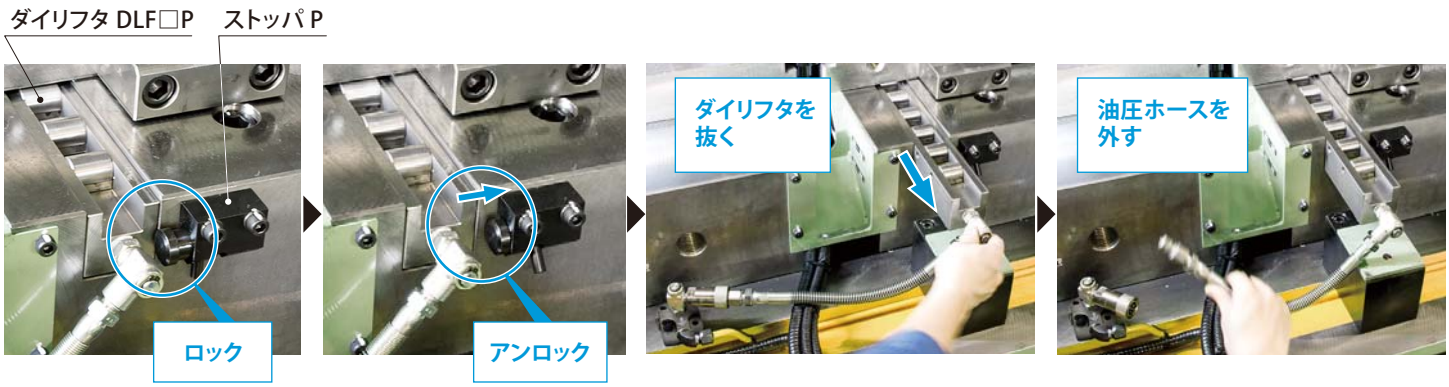

A ストッパ A 型

ダイリフタが抜き差しできます。
（エンドプレートなし）

型式表示

DLF 50 Y 0500 A

1 ダイリフタ幅 ※1

2 Y：標準型　H：重荷重型

3 ダイリフタ全長寸法（mm）※4桁で表記

※1 ダイリフタ幅
ストッパA型は、DLF28, DLF50のみです。
DLF80（幅80mm）には対応していません。

1 2 3 については、
→115 ～ 116ページ を参照してください。

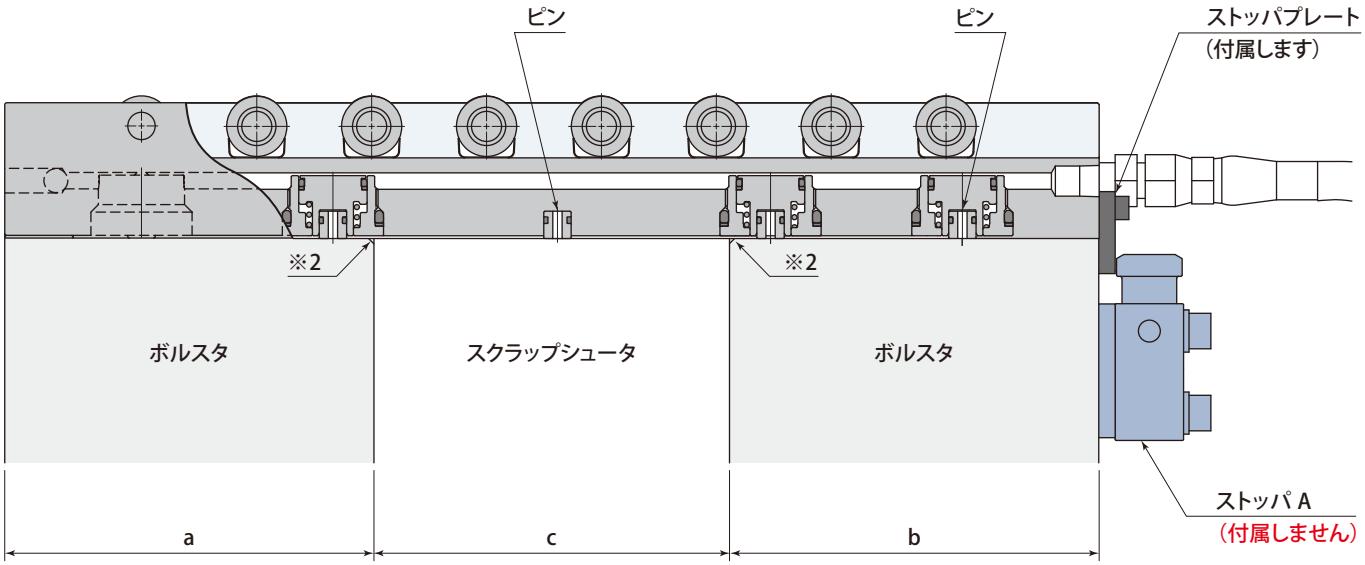

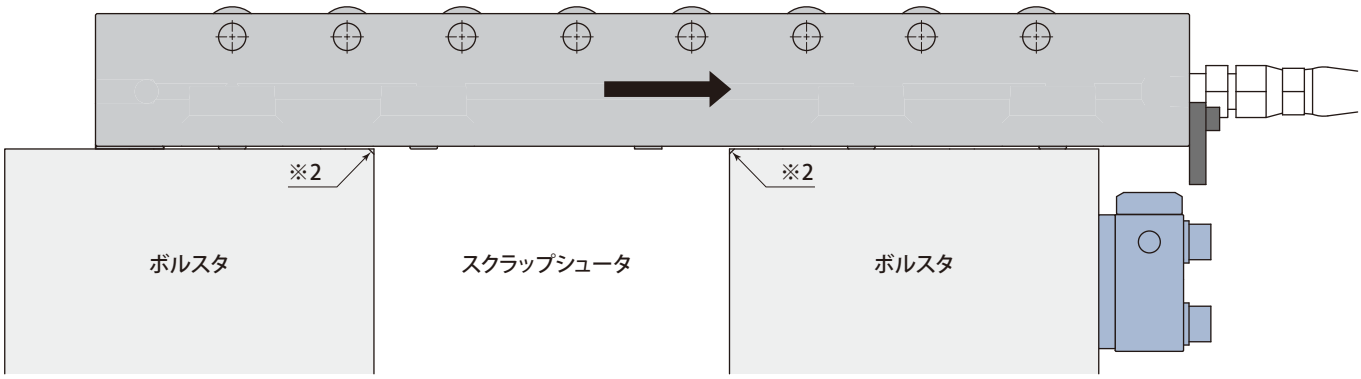

- スクラップシュータ寸法 a, b, c を指示してください。
- スクラップシュータが広い場合、センタにピンがつきます。
- ストッパプレートは、ダイリフタに付属します。
- ストッパ A は、付属しません。別途、発注してください。
- ダイリフタをＴ溝で使用する場合は、ダイリフタにあわせてＴ溝を加工してください。

※2：ダイリフタをレベル調整することでピンが飛び出す（最大1.6mm）場合は、ボルスタを面取りしてください。

ストッパ A　ストッパA型のアクセサリです。

型式表示

レバー方向

DLF－A　L：レバー左側　R：レバー右側

mm

ストッパ A 型式		DLF-AL ／ DLF-AR	
ダイリフタ 型式		DLF28	DLF50
リフトストローク		3	3
プレート寸法	A	26	48
	F	20	30
	C	18	34
	D	5	6
	E	5	11
溝寸法	B	45	53
取付寸法	G	30	34
	H	17	12
ストッパ取付ボルト		2-M8 長さ 40	
スプリングワッシャ		2-M8	

ロック

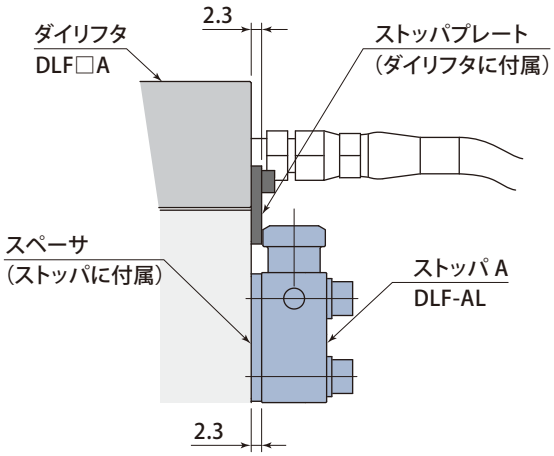

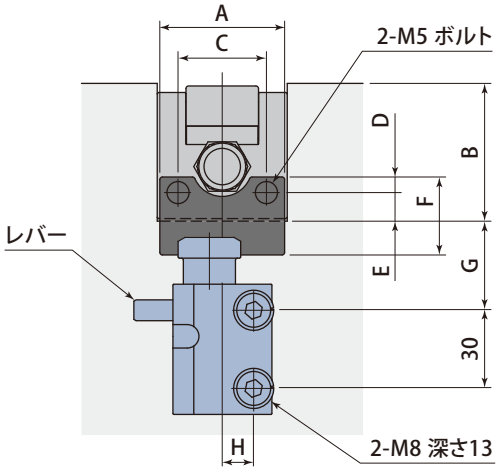

アンロック

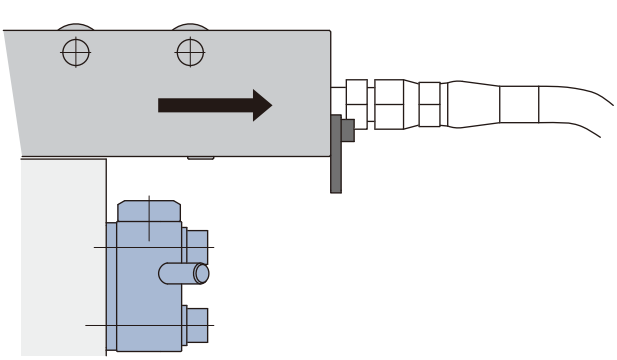

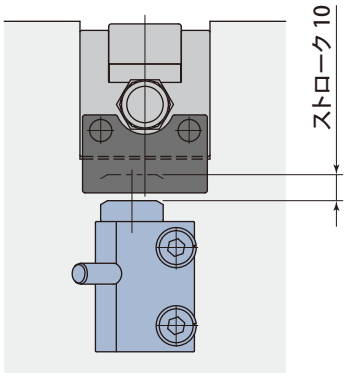

● 本図は、レバー左側 L です。

C キーストッパ C 型

ボルスタ T 溝1本当りに
2本のダイリフタをセットします。

型式表示

DLF 50 H 0500 C

1 ダイリフタ幅 ※1
2 H：重荷重型 ※2
3 ダイリフタ全長寸法（mm）※4桁で表記

※1 ダイリフタ幅
キーストッパC型は、DLF28,DLF50のみです。
DLF80（幅80mm）には対応していません。

※2 Y：標準型には対応していません。

1 2 3 については、
→115 ～ 116ページ を参照してください。

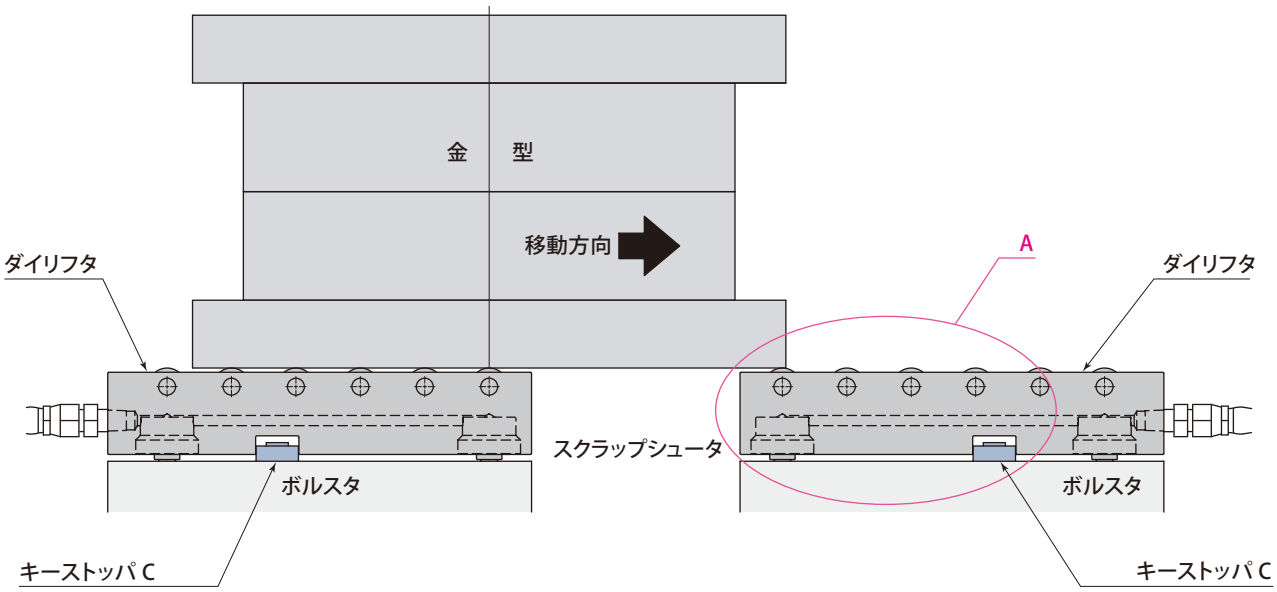

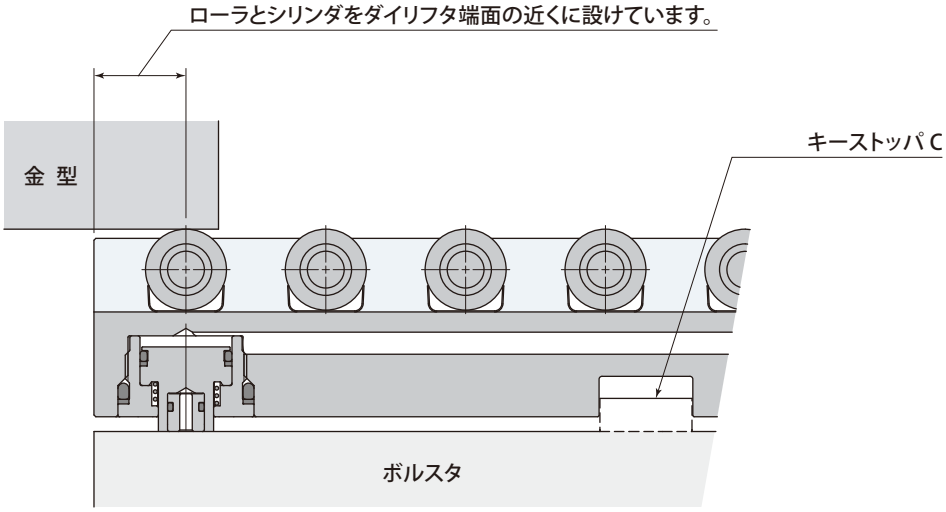

詳細：A

- ダイリフタ全長と金型荷重を指示してください。
- ローラとシリンダをダイリフタ端面近くに設けることにより、スクラップシュータを渡った金型が、スムーズに移動できます。
- エア抜きバルブは設けていませんので、エア抜きは配管綱手部で行ってください。

参考仕様　キーストッパC　DLF28H

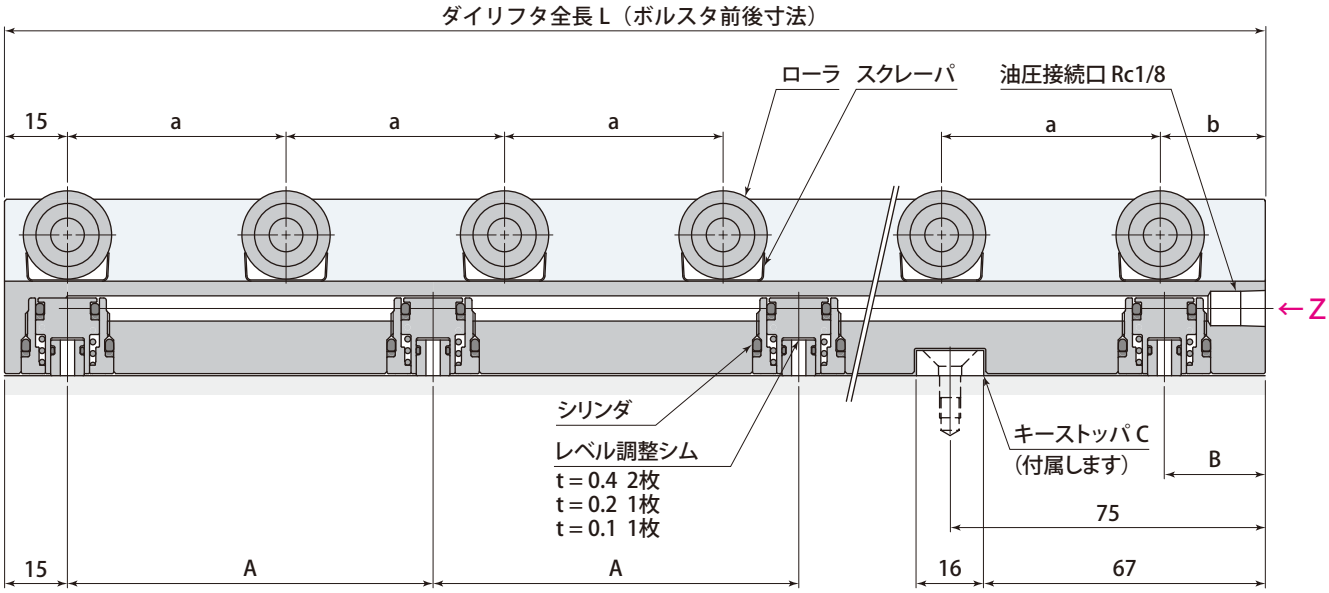

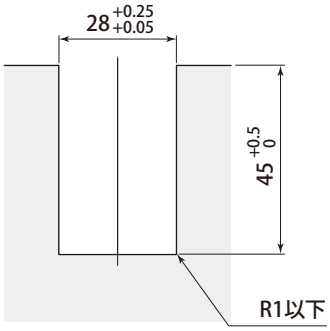

溝加工図

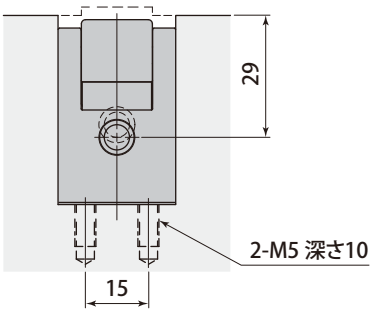

VIEW：Z

ダイリフタ全長 L		mm	200	225	250	275	300	325	350	375	400
ローラ数			4	4	5	6	6	6	7	8	8
100 mm当りの許容荷重		kN	1.96	1.74	1.96	2.14	1.96	1.81	1.96	2.09	1.96
１本当りの許容荷重 ※		kN	3.92	3.92	4.9	5.88	5.88	5.88	6.86	7.84	7.84
ローラピッチ	a	mm	53	61	52	47	52	57	51	47	51
	b	mm	26	27	27	25	25	25	29	31	28
シリンダ数			2	2	3	4	4	4	4	4	4
１本当りのリフト力		kN	8.9	8.9	13.4	17.8	17.8	17.8	17.8	17.8	17.8
総シリンダ容積		cm^3	1.08	1.08	1.62	2.16	2.16	2.16	2.16	2.16	2.16
シリンダピッチ	A	mm	160	185	105	78.5	87	95	103.5	112	120
	B	mm	25	25	25	24.5	24	25	24.5	24	25
質　量		kg	1.4	1.6	1.8	1.9	2.1	2.3	2.5	2.6	2.8
キーストッパ取付ボルト			2-M5 長さ 10								

● 使用油圧力：24.5MPa　● リフト力は油圧力24.5MPaの値です。　● 保証耐圧力：36.7MPa　● 使用周囲温度：0 ～ 70℃

※ すべてのローラが金型に接触する場合の最大許容荷重です。

参考仕様　キーストッパC　DLF50H

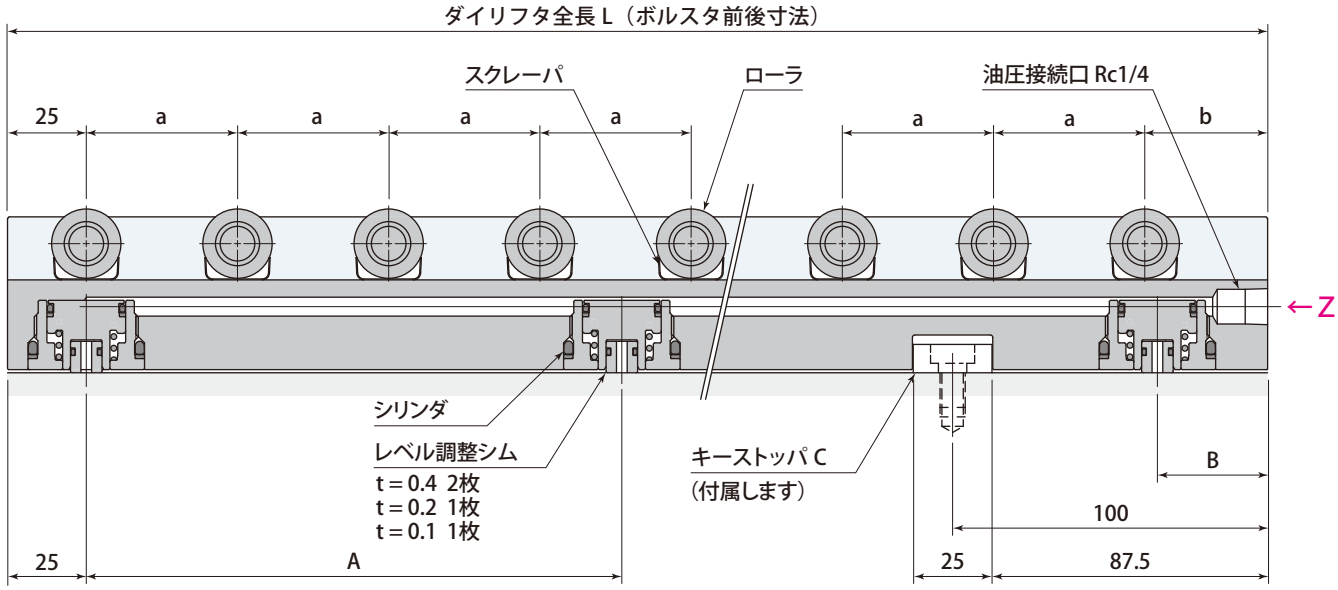

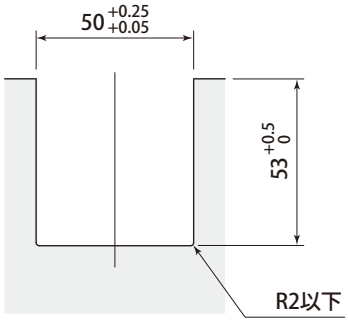

溝加工図

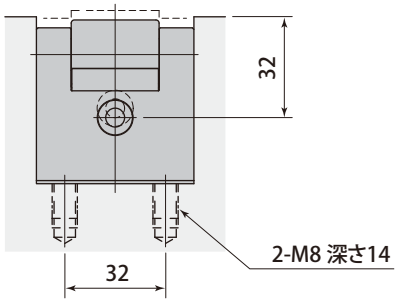

VIEW：Z

ダイリフタ全長 L		mm	200	225	250	275	300	325	350	375	400
ローラ数			5	5	6	6	6	7	8	8	8
100 mm当りの許容荷重		kN	4.65	4.13	4.46	4.06	3.72	4.01	4.25	3.97	3.72
１本当りの許容荷重 ※		kN	9.3	9.3	11.2	11.2	11.2	13	14.9	14.9	14.9
ローラピッチ	a	mm	35	41	38	43	48	44	41	45	48
	b	mm	35	36	35	35	35	36	38	35	39
シリンダ数			2	2	2	3	3	3	3	3	3
１本当りのリフト力		kN	24	24	24	36	36	36	36	36	36
総シリンダ容積		cm^3	3	3	3	4.5	4.5	4.5	4.5	4.5	4.5
シリンダピッチ	A	mm	140	165	190	108	120	133	145	158	170
	B	mm	35	35	35	34	35	34	35	34	35
質　量		kg	3.2	3.6	4	4.4	4.8	5.2	5.6	6	6.4
キーストッパ C 取付ボルト			2-M8 長さ 14								

● 使用油圧力：24.5MPa　● リフト力は油圧力24.5MPaの値です。　● 保証耐圧力：36.7MPa　● 使用周囲温度：0 ～ 70℃

※ すべてのローラが金型に接触する場合の最大許容荷重です。

ロングリフト仕様

型式表示

DLF 50 Y 0500 − 図面番号

1 ダイリフタ幅

2 Y：標準型　H：重荷重型

3 ダイリフタ全長寸法（mm）※4桁で表記

ロングリフト仕様は末尾に図面番号が入ります。

1 2 3 については、
→ 115 ～ 116 ページ を参照してください。

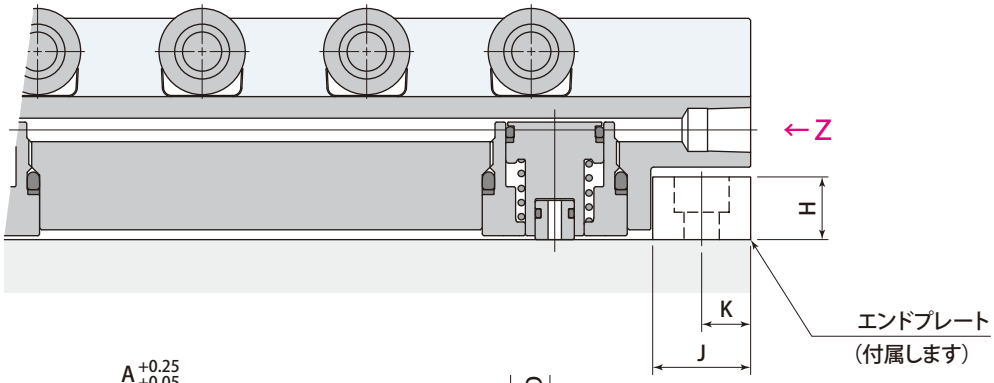

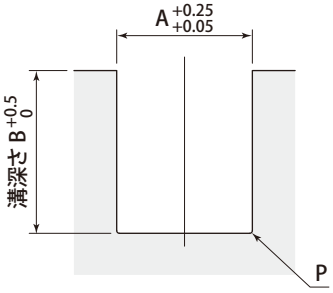

溝加工図

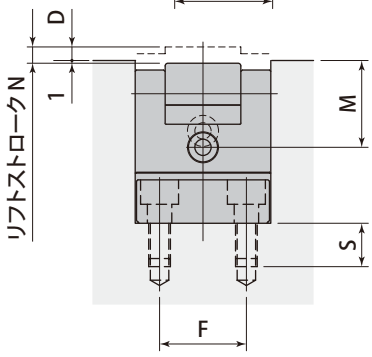

VIEW：Z

リフトストローク12mm以上かつ全長1000mm以上の場合、２ポート配管になります

- 全長1000mm以上かつリフトストローク12mm以上の場合は、昇降スピードをあわせるために（平行に昇降させるため）2ポート配管になります。エア抜きバルブは設けていませんので、ホースをはずしてエア抜きを行ってください。

- 昇降スピードをあわせるため（平行に昇降させるため）、回路内に絞り弁を設けてください。絞り弁は別途、発注してください。

- 絞り弁をお客様で用意される場合は、下記の製品を推奨します。

メーカー名：廣瀬バルブ工業株式会社
品　　名：スロットルチェックバルブ
型　　式：HT - 728 - 02

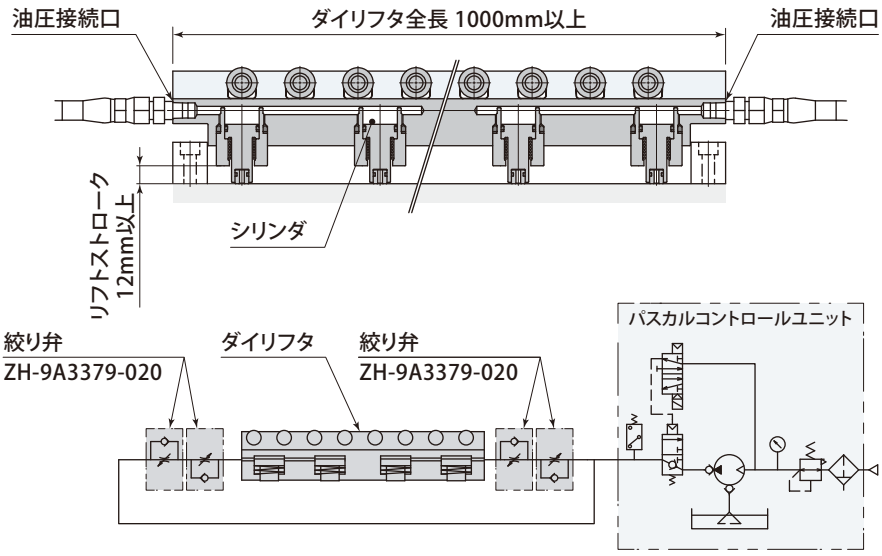

参考　絞り弁を設けたダイリフタ回路図

DLF28 ロングリフト仕様　リフトストローク 6 ～ 16 mm

mm

リフトストローク	N	3（標準）	6	8	12	16
溝深さ	B	45	52	56	64	73
ローラレベル	D	2	5	7	11	15
エンドプレート厚み	H	6	12	19	25	36
エンドプレート取付ボルト		4-M6 長さ 10	4-M6 長さ 16	4-M6 長さ 22	4-M6 長さ 30	4-M6 長さ 35
ネジ深さ	S	10				
	K	8				
	J	16				
	A	28				
	P	R1 以下				
	M	29				
	F	15				

DLF50 ロングリフト仕様　リフトストローク 6 ～ 20 mm

mm

リフトストローク	N	3（標準）	6	8	10	12	16	20
溝深さ	B	53	60	64	73	73	80	89
ローラレベル	D	2	5	7	9	11	15	19
エンドプレート厚み	H	9	16	19	30	30	38	38
エンドプレート取付ボルト		4-M8 長さ14	4-M8 長さ20	4-M8 長さ25	4-M8 長さ30	4-M8 長さ30	4-M8 長さ40	4-M8 長さ40
ネジ深さ	S	14						
	K	12.5						
	J	25						
	A	50						
	P	R2 以下						
	M	32						
	F	32						

DLF80 ロングリフト仕様　リフトストローク 6 ～ 16 mm

mm

リフトストローク	N	4（標準）	6	12	16
溝深さ	B	80	85	96	109
ローラレベル	D	3	5	11	15
エンドプレート厚み	H	16	25	25	45
エンドプレート取付ボルト		4-M10 長さ 20	4-M10 長さ 30	4-M10 長さ 30	4-M10 長さ 50
ネジ深さ	S	18			
	K	12.5			
	J	25			
	A	80			
	P	R2 以下			
	M	49			
	F	50			

- リフトストローク12mm以上・全長1000mm以上の場合は、2ポート配管になります。
- リフトストローク16mm以上のDLF28、リフトストローク20mm以上のDLF50は、ローラカバー仕様→**133 ページ** になります。
- プリローラはダイリフタとローラレベルを合わせるため、特殊仕様になります。
- クランプは、ロングストロークを選定してください。標準ストロークのクランプを使用する場合は、クランプをボルスタ外へ退避させた後、ダイリフタをリフトさせてください。

型式表示

DLF 50 Y 0500 ー 図面番号

1 ダイリフタ幅

2 Y：標準型　H：重荷重型

3 ダイリフタ全長寸法（mm）※4桁で表記

ローラカバー仕様・高温仕様・特殊シリンダ配置・特殊ローラ数は末尾に図面番号が入ります。

1 2 3 については、
→ 115 ～ 116 ページ を参照してください。

ローラカバー

ダイリフタの上面にカバーをつけ、スクラップがローラ内に入らないようにします。

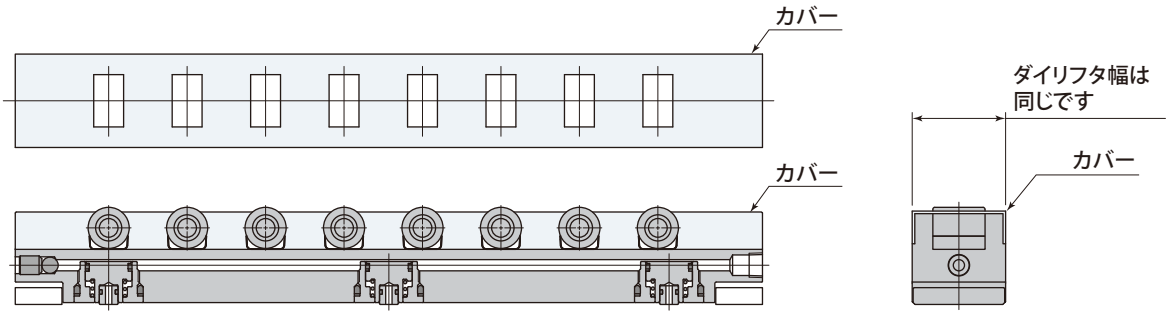

● リフトストローク16mm以上のDLF28、リフトストローク20mm以上のDLF50は、ローラカバー仕様になります。

高温仕様

金型やその周囲が高温の場合に使用します。

● 高温仕様の使用周囲温度は5 ～ 120℃です。

特殊シリンダ配置

ダイリフタ溝にクッションピン穴などがある場合、シリンダの配置が特殊になります。

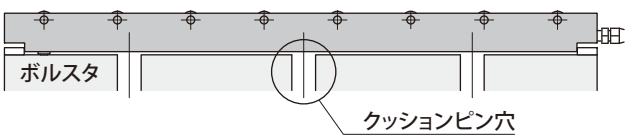

● ボルスタ形状寸法を指示していただきます。詳細は、お問合せください。

特殊ローラ数

金型の下面に切欠き部がある場合、ローラ数が特殊になります。

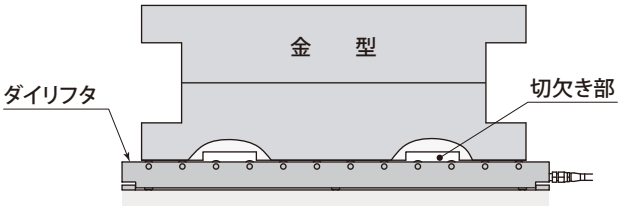

● 金型下面の形状寸法を指示していただきます。詳細は、お問合せください。

Die-roller model DRA

ダイローラ

スプリング力で金型をリフトアップするので油圧源が不要です。設置もボルスタのＴ溝に挿入するだけで完了します。

型式表示

DRA 30 – 200 – 28

1 ダイローラ幅
- DRA 18 ：18 mm
- DRA 20 ：20, 22, 24 mm
- DRA 30 ：28, 32, 36 mm

2 ダイローラ長さ
- 200 ：200 mm
- 300 ：300 mm

3 Ｔ溝・Ｕ溝の a 寸法（mm）

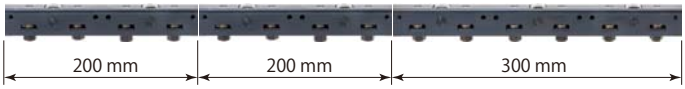

長さ200 mm と300 mm のダイローラを組合わせることにより、
100 mm ピッチで任意の全長のローラが構成できます。

3 Ｔ溝・Ｕ溝寸法

型　式		DRA18	DRA20	DRA30
3 a	mm	18	20（標準）, 22, 24	28（標準）, 32, 36
k	mm	32 ～ 43		44 ～ 58

● Ｔ溝、Ｕ溝の深さに合わせ、高さ調整ボルトでローラレベル（最大リフト量2mm）を調整してください。

Ｔ溝寸法　Ｕ溝寸法

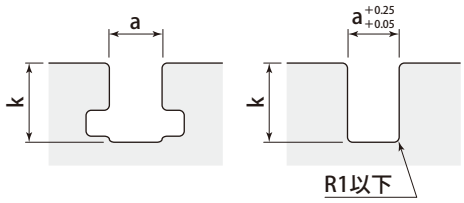

仕　様

型　式			DRA18	DRA20	DRA30
100mm 当りのリフト力（１列分）		kN	0.588	0.735	1.47
単体当りの質量	DRA□-200-□（長さ200mm）	kg	0.31	0.36	0.75
	DRA□-300-□（長さ300mm）	kg	0.46	0.53	1.13
高さ調整ボルト１本当りのリフト力		kN	0.294	0.367	0.735

● 使用周囲温度：0 ～ 110℃　● 単体長さが200mm、300mmのダイローラを組合せ、自由な長さを選定してください。
● ローラレベル調整後はロックナットで必ず高さ調整ボルトをロックしてください。
● 高さ調整ボルトを外すことにより、リフト力を減らすことができます。 ただし、両端の高さ調整ボルトは必ず取付けてください。

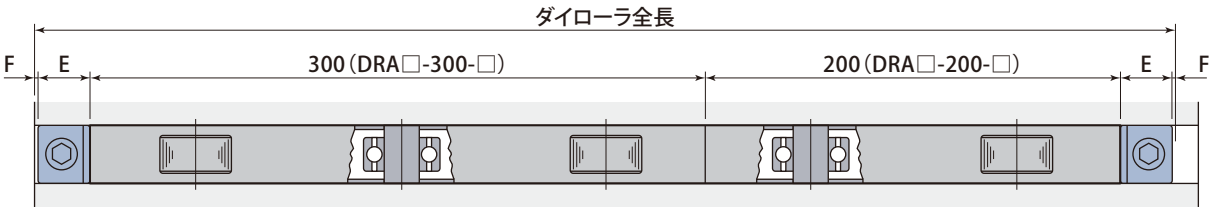

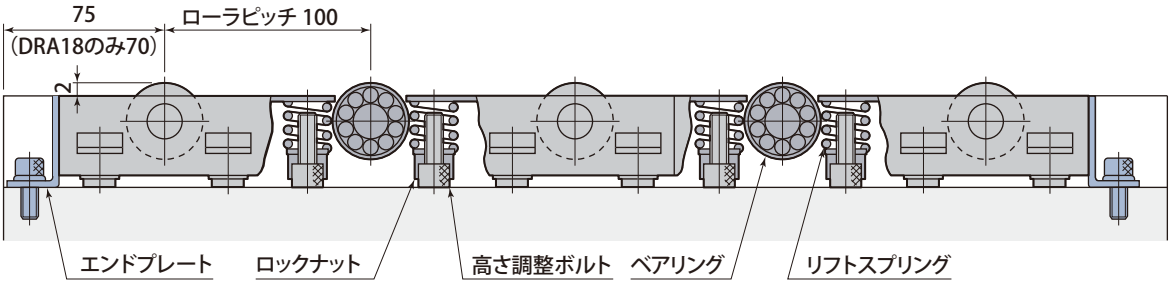

mm

型　式	DRA18	DRA20	DRA30
E	19	23	23
F	1	2	2

エンドプレート（L 型ストッパ）

DRL－ 18 L ……K寸法　L：低型　H：高型

T 溝・U溝寸法 a：18～36（mm）

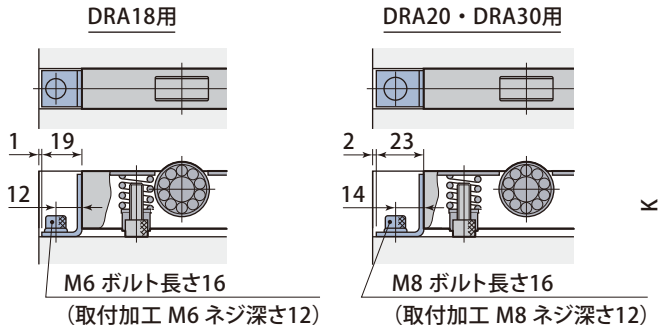

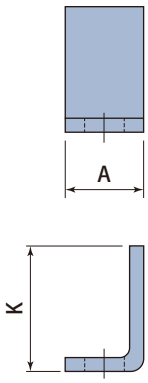

mm

型　式		T溝・U溝寸法 a	A	K
DRL-18	L	18	17	32
	H			43
DRL-20	L	20	19	32
	H			43
DRL-22	H	22	21	43
DRL-24	H	24	23	43
DRL-28	L	28	27	45
	H			58
DRL-32	H	32	31	58
DRL-36	H	36	35	63

● エンドプレートは、高さ K ＝（溝深さ k－0.5mm）に切断して使用してください。

2列での最大リフト能力

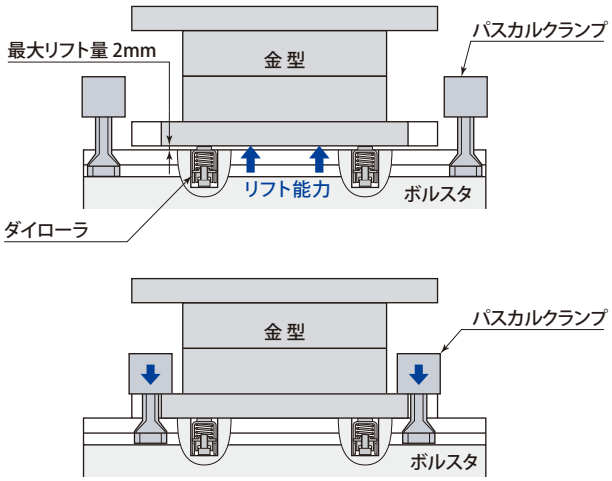

クランプ力によってボルスタ内に沈みます。

kN

型 式 / 全 長※ mm	DRA18	DRA20	DRA30
250	2.35	2.94	5.88
350	3.53	4.41	8.82
450	4.70	5.88	11.7
550	5.88	7.35	14.7
650	7.06	8.82	17.6
750	8.23	10.2	20.5
850	9.41	11.7	23.5
950	10.5	13.2	26.4
1050	11.7	14.7	29.2
1150	12.9	16.1	32.3
1250	14.1	17.6	35.3
1350	15.2	19.1	38.2
1450	16.4	20.5	41.1
1550	17.6	22.0	44.1

※ DRA18の全長は上記寸法より10mm短くなります。

プリローラ

Pre-roller

model PR

model
PRA

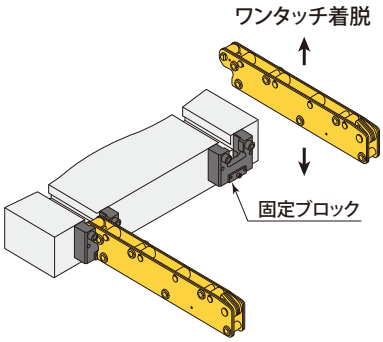

→143 ページ

フック付

model
PRF

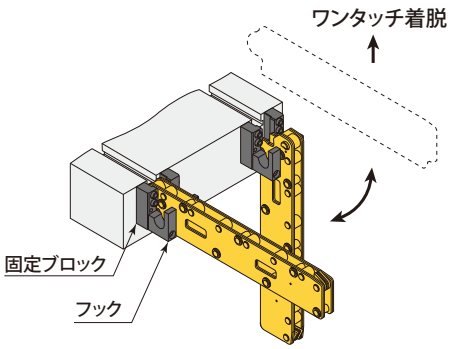

→155 ページ

横スイング型

model
PRS／PRT

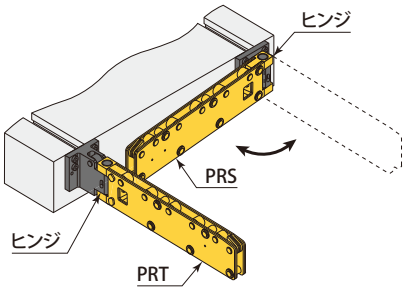

※ SとTでは、折曲げ位置が異なります。
詳細は →167 ページ を参照してください。

重荷重型

model
PRC

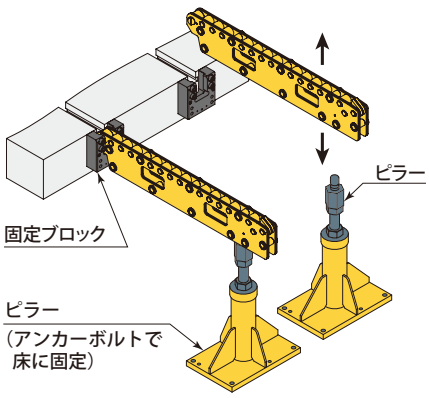

→179 ページ

型式表示

PR A 3 – 0630 B

1 モデル
2 サイズ
3 金型引出し長さ (mm)　※４桁で表記

1 モデル

A	F	S / T	C
（標準）	フック付	横スイング型	重荷重型
→143 ページ	→155 ページ	→167 ページ	→179 ページ

2 サイズ

PRA			PRF			PRS / T			PRC	
2	3	5	2	3	5	3	5	8	3	5

3 金型引出し長さ

金型引出し長さ
金型引出し長さは、ボルスタ端面から金型ストッパまでの長さです。

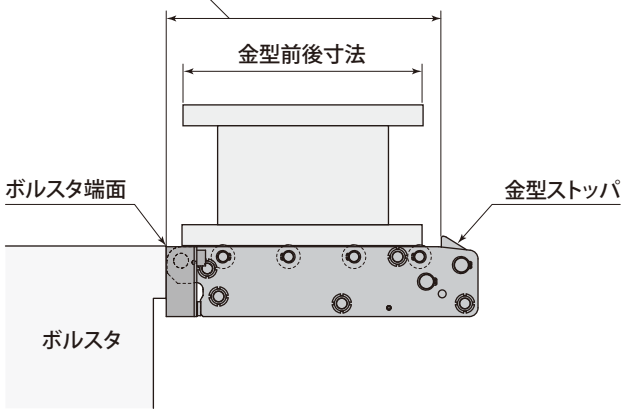

● 金型前後寸法が、金型引出し長さに収まるプリローラを選定してください。

許容荷重（金型重量）別プリローラ選定表

例）金型重量 5 tonfの場合、PRA5-0400Bまたは、PRF5-0400Bまたは、PRS8-0630B/PRT8-0630Bまたは、PRC3-0950B を選定します。

mm

許容荷重※（金型重量）	PRA2	PRA3	PRA5	PRF2	PRF3	PRF5	PRS3 PRT3	PRS5 PRT5	PRS8 PRT8	PRC3	PRC5
	金型引出し長さ										
8 tonf（80kN）											
7 tonf（70kN）											1250
6 tonf（60kN）										800	
5 tonf（50kN）			400			400			630	950	
4 tonf（40kN）			450			450			710	1000	
3.2 tonf（32kN）		355	560		355	560	355	630	900		
2.6 tonf（26kN）		400	710		400	710	450	710	1000		
2 tonf（20kN）		450	850		450	850	500	850			
1.6 tonf（16kN）	250	630	1000	250	630	1000	630	950			
1.2 tonf（12kN）		710			710		710	1000			
1 tonf（10kN）	355	850		355	850						
0.8 tonf（8kN）	450	950		450	950						
0.6 tonf（6kN）	500	1000		500	1000						
0.5 tonf（5kN）	630			630							

※ 上表の許容荷重はプリローラ２本分です。

許容荷重

● 許容荷重（kN）×プリローラ台数が金型重量以上になるように選定してください。
SI単位への換算式：金型重量（kN）＝金型重量（kgf）× 9.8 ÷ 1000

PRA　PRF　PRS/PRT の許容荷重

金型引出し長さの1/4の位置で受けることができる荷重

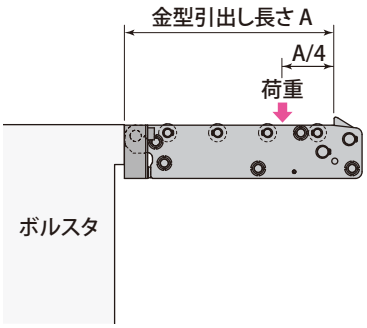

PRC の許容荷重

プリローラの中間部で受けることができる等分布荷重

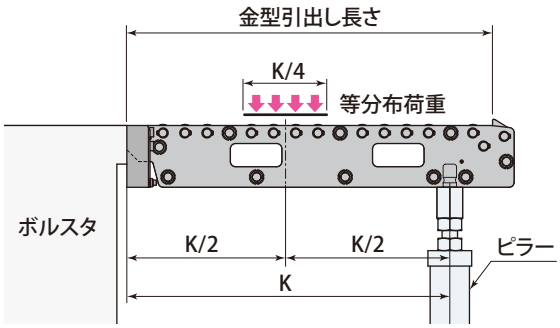

着脱型のプリローラです。

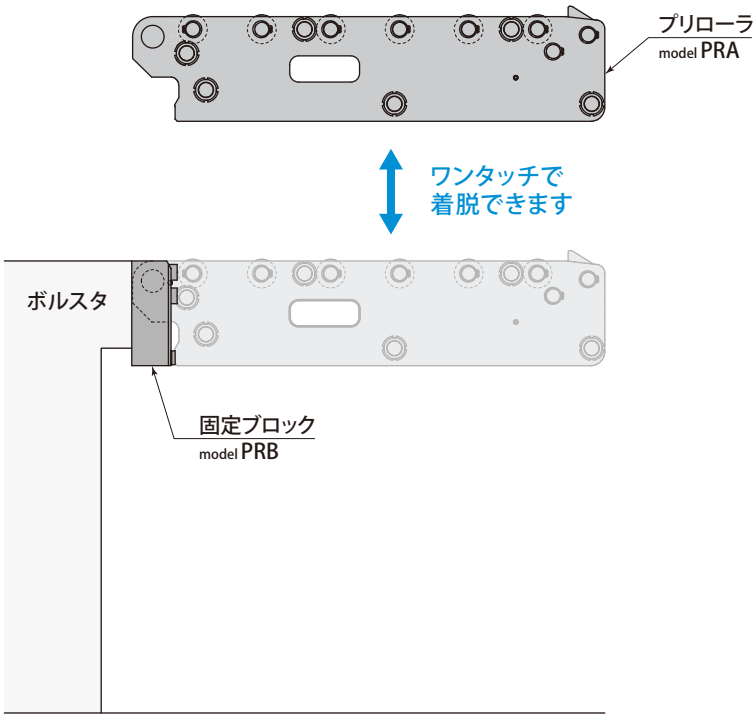

- プレス稼働時の振動が激しいと各部が摩耗します。プレス稼働時は、プリローラを取外すことを推奨します。
- 固定ブロックPRBとPRB□F（PRF用固定ブロック）は仕様が異なります。注意してください。

型式表示

セット型式（プリローラ＋固定ブロック）

PRA 2 − 0200 B − S

サイズ
PRA2　PRA3　PRA5

1 金型引出し長さ (mm) ※4桁で表記

セット型式は末尾に
S が追記されます。

プリローラ型式

PRA 2 − 0200 B

サイズ
PRA2　PRA3　PRA5

1 金型引出し長さ (mm) ※ 4 桁で表記

固定ブロック型式

PRB 2

サイズ
PRB2　PRB3　PRB5

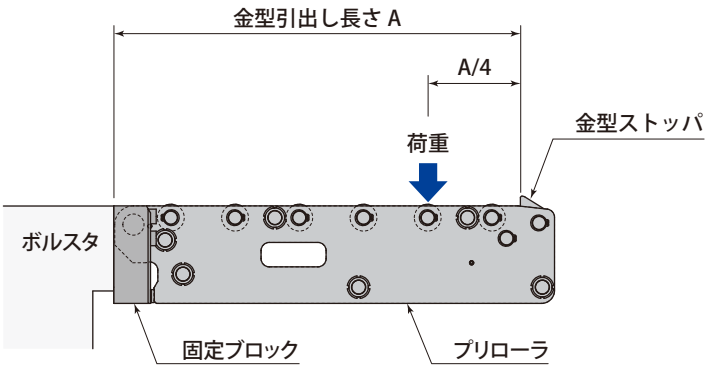

1 金型引出し長さ　200 ～ 1000 mm

金型引出し長さ		mm	200	250	315	355	400	450	500	560	630	710	800	850	900	950	1000
PRA2	許容荷重 ※	kN	8	8	5	5	4	4	3	2.5	2.5	—	—	—	—	—	—
	ローラ数		3	4	4	5	5	6	6	7	7	—	—	—	—	—	—
	質　量	kg	3.1	3.7	4.2	4.7	5.1	5.5	5.9	6.6	7.2	—	—	—	—	—	—
PRA3	許容荷重	kN	—	—	16	16	13	10	8	8	8	6	5	5	4	4	3
	ローラ数		—	—	4	4	5	5	6	6	7	7	7	8	8	8	9
	質　量	kg	—	—	7.6	8.4	9.5	10	11.1	12.1	13.4	14.7	16.3	17.4	18.4	19.2	20.3
PRA5	許容荷重	kN	—	—	—	—	25	20	16	16	13	13	10	10	8	8	8
	ローラ数		—	—	—	—	4	5	5	6	6	7	7	8	8	9	9
	質　量	kg	—	—	—	—	10.4	11.4	12.2	13.6	15.1	16.9	18.1	19.2	20.1	21.5	22.5

● 金型をプリローラに載せる速度：50mm/s以下　● 金型の搬送速度：100mm/s以下　● 質量に固定ブロックは含みません。

※ 許容荷重は、金型ストッパから金型引出し長さの1/4の位置で受けることができる1本あたりの荷重です。許容荷重(kN)×台数が金型重量以上になるプリローラを選定してください。SI単位への換算式：金型重量（kN）＝金型重量（kgf）× 9.8 ÷ 1000

外形寸法図

PRA 2 − 0200 B − S

1 金型引出し長さ (mm)
※４桁で表記

1 金型引出し長さ　200 ～ 630 mm

型　　式	PRA2-0200B	PRA2-0250B	PRA2-0315B	PRA2-0355B	PRA2-0400B	PRA2-0450B	PRA2-0500B	PRA2-0560B	PRA2-0630B
金型引出し長さ　mm	200	250	315	355	400	450	500	560	630
プリローラ全長　mm	242	292	357	397	442	492	542	602	672
質　量　kg	3.1	3.7	4.2	4.7	5.1	5.5	5.9	6.6	7.2

PRA2-0200B-S

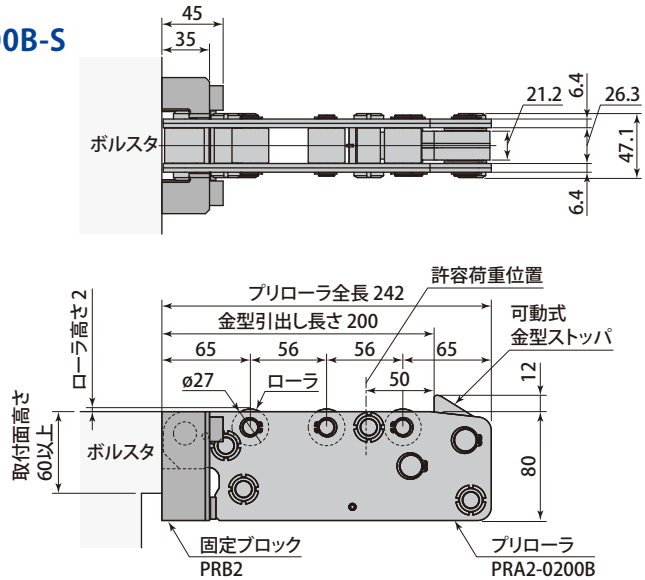

PRA2-0250B-S

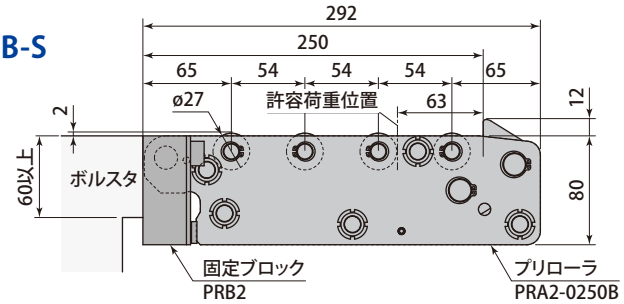

PRA2-0315B-S

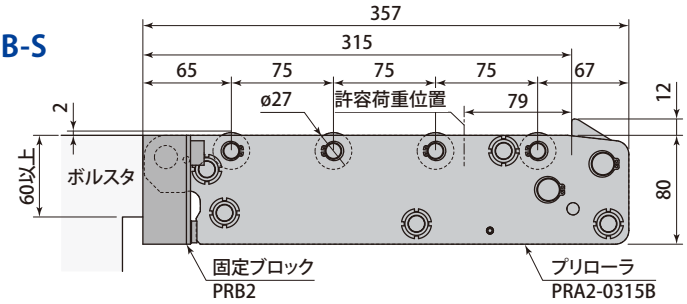

PRA2-0355B-S

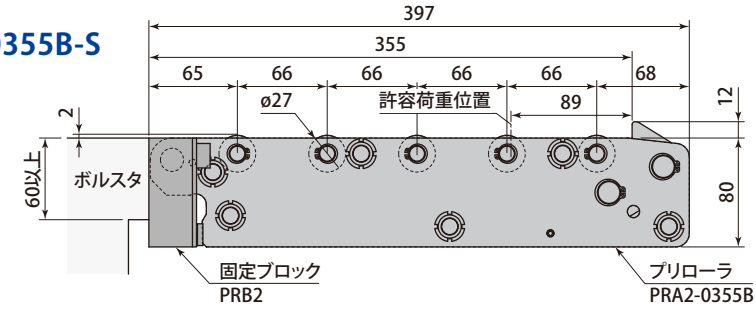

PRA2-0400B-S

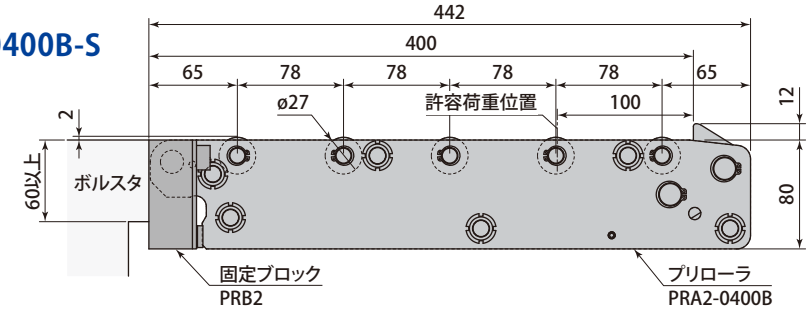

PRA2-0450B-S

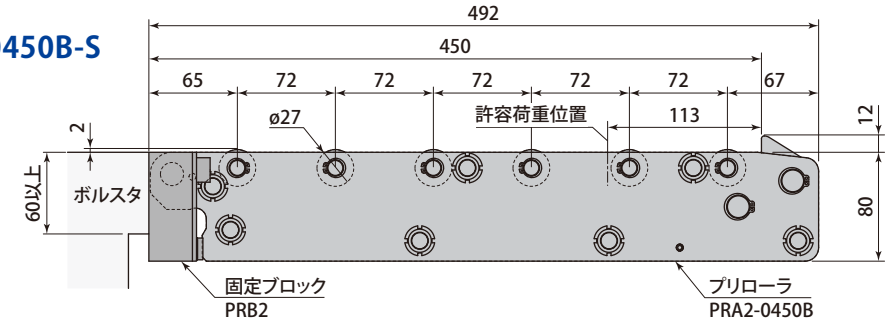

PRA2-0500B-S

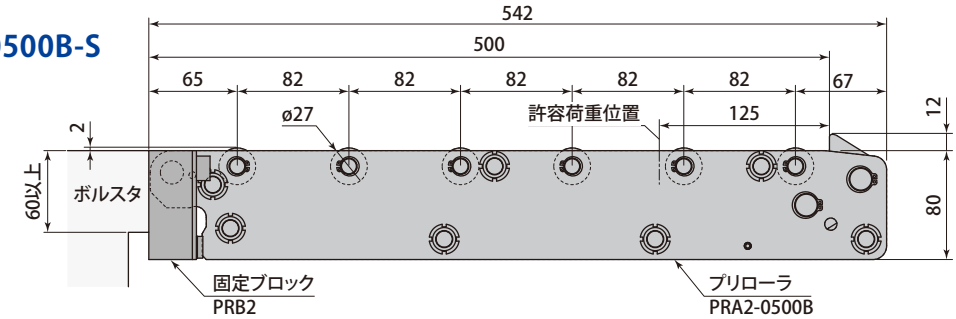

PRA2-0560B-S

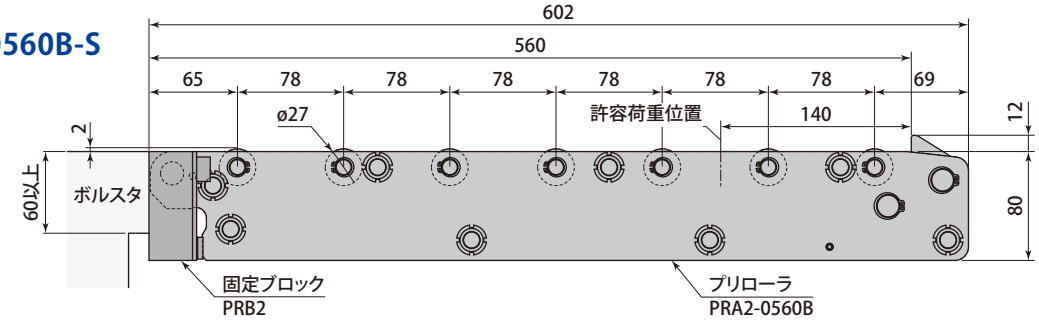

PRA2-0630B-S

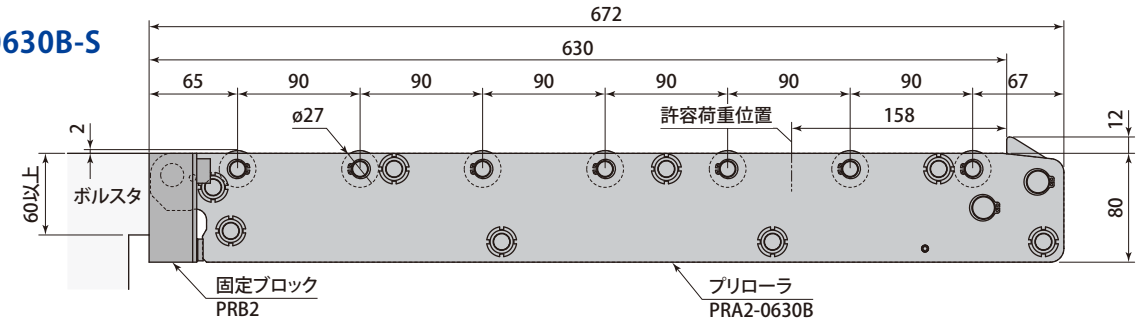

外形寸法図

PRA 3 − 0315 B − S

1 金型引出し長さ (mm)
※４桁で表記

1 金型引出し長さ　315 ～ 1000 mm

型　　式	PRA3-0315B	PRA3-0355B	PRA3-0400B	PRA3-0450B	PRA3-0500B	PRA3-0560B	PRA3-0630B	PRA3-0710B	PRA3-0800B	PRA3-0850B	PRA3-0900B	PRA3-0950B	PRA3-1000B
金型引出し長さ　mm	315	355	400	450	500	560	630	710	800	850	900	950	1000
プリローラ全長　mm	357	397	442	492	542	602	672	752	842	892	942	992	1042
質　量　kg	7.6	8.4	9.5	10	11.1	12.1	13.4	14.7	16.3	17.4	18.4	19.2	20.3

PRA3-0315B-S

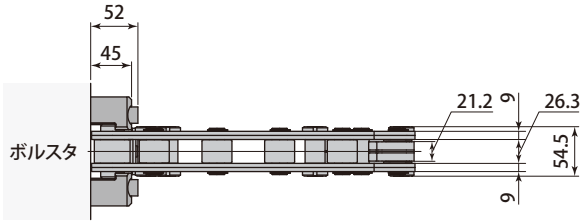

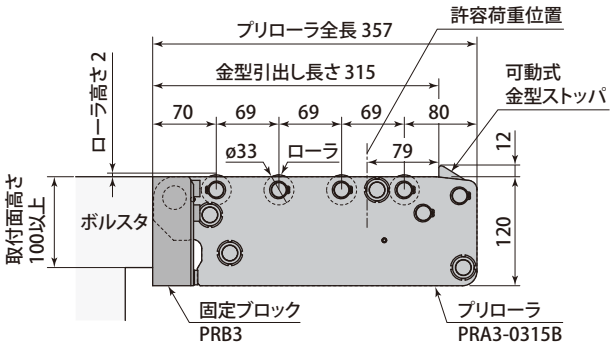

PRA3-0355B-S

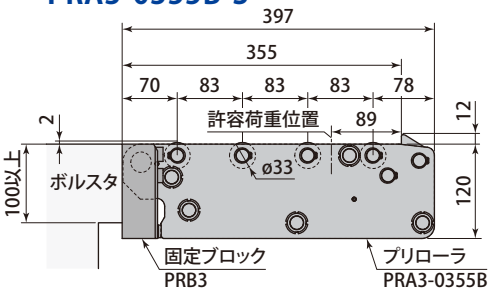

PRA3-0400B-S

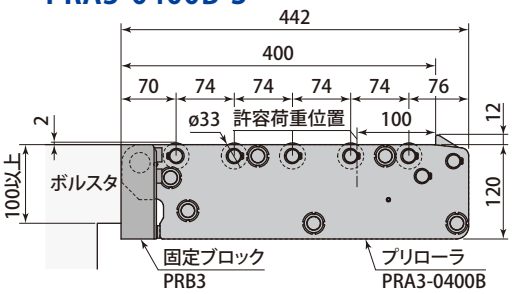

PRA3-0450B-S

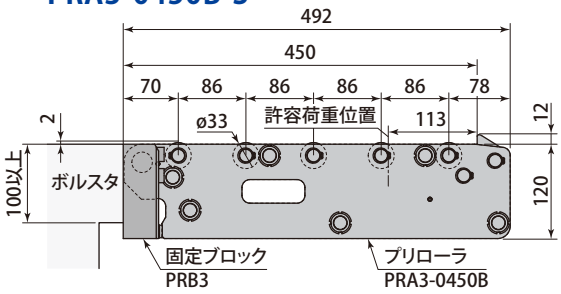

PRA3-0500B-S

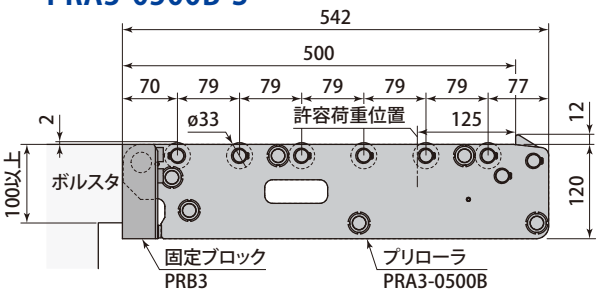

PRA3-0560B-S

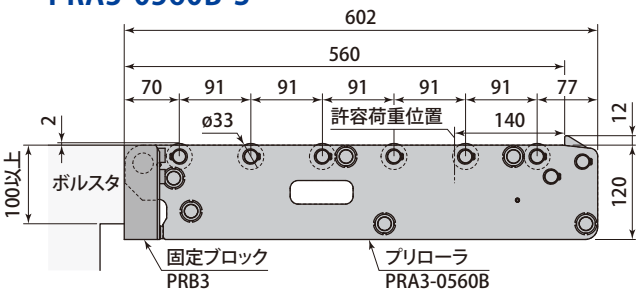

PRA3-0630B-S

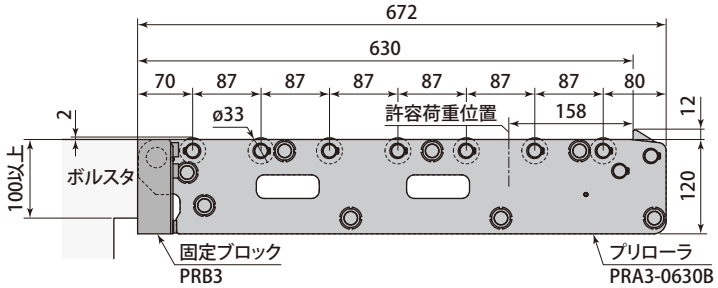

PRA3-0710B-S

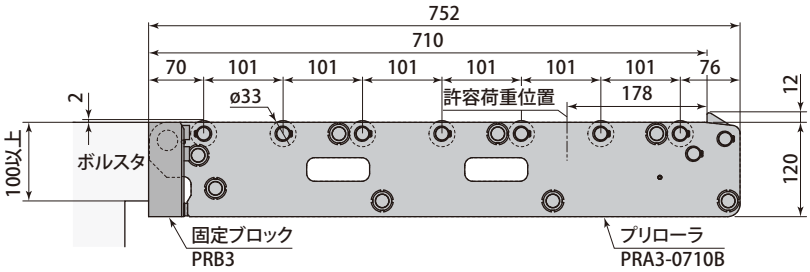

PRA3-0800B-S

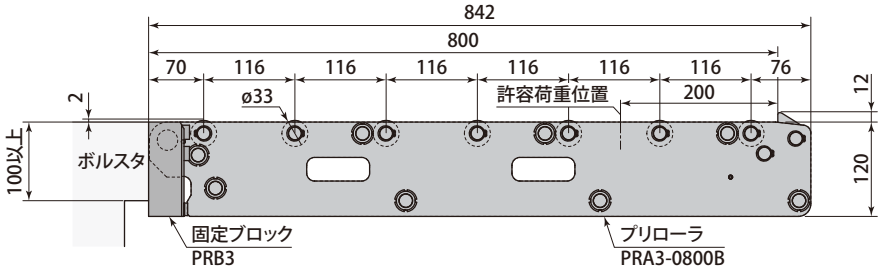

PRA3-0850B-S

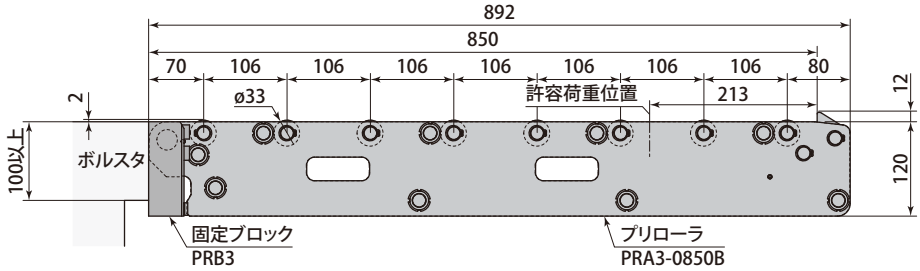

PRA3-0900B-S

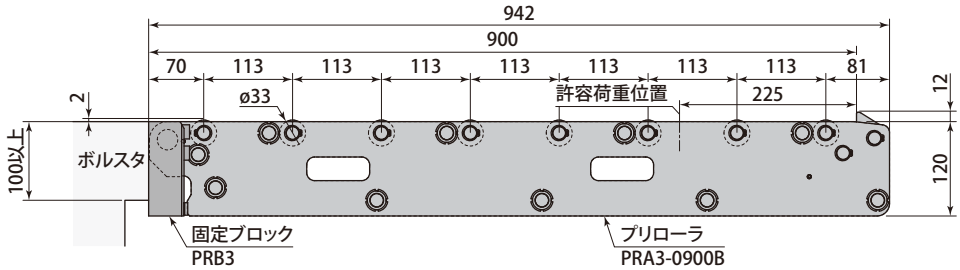

PRA3-0950B-S

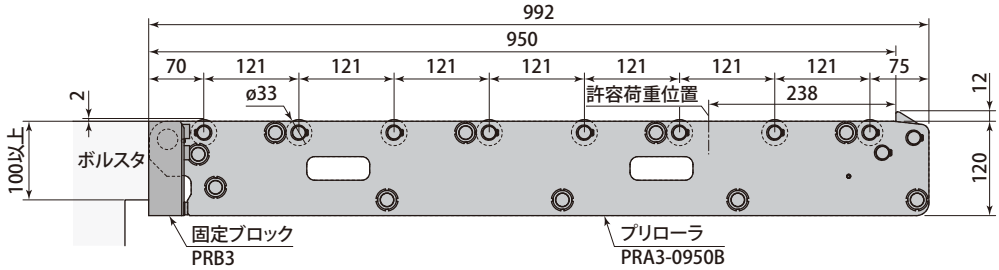

PRA3-1000B-S

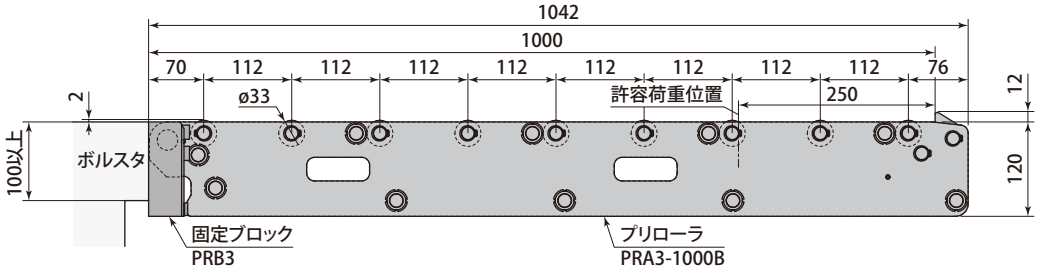

外形寸法図

PRA 5 − 0400 B − S

1 金型引出し長さ (mm)
※４桁で表記

1 金型引出し長さ　400 ～ 1000 mm

型　　式		PRA5-0400B	PRA5-0450B	PRA5-0500B	PRA5-0560B	PRA5-0630B	PRA5-0710B	PRA5-0800B	PRA5-0850B	PRA5-0900B	PRA5-0950B	PRA5-1000B
金型引出し長さ	mm	400	450	500	560	630	710	800	850	900	950	1000
プリローラ全長	mm	450	500	550	610	680	760	850	900	950	1000	1050
質　量	kg	10.4	11.4	12.2	13.6	15.1	16.9	18.1	19.2	20.1	21.5	22.5

PRA5-0400B-S

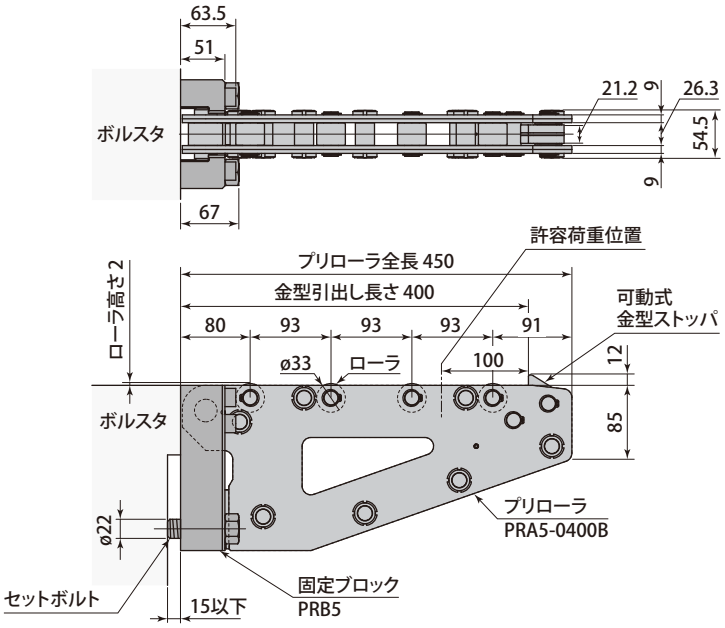

PRA5-0450B-S

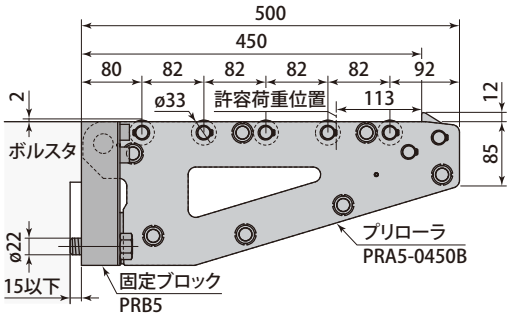

PRA5-0500B-S

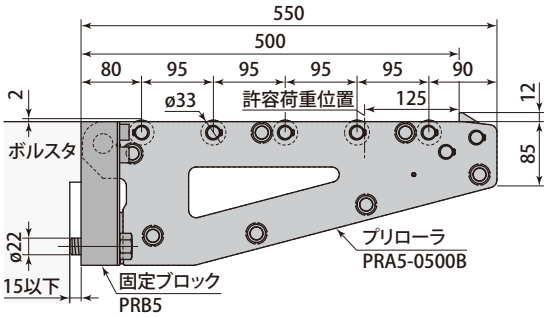

PRA5-0560B-S

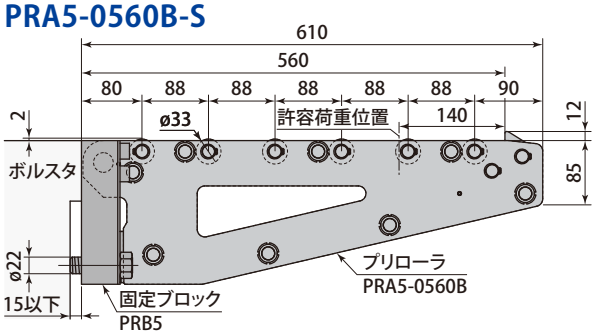

PRA5-0630B-S

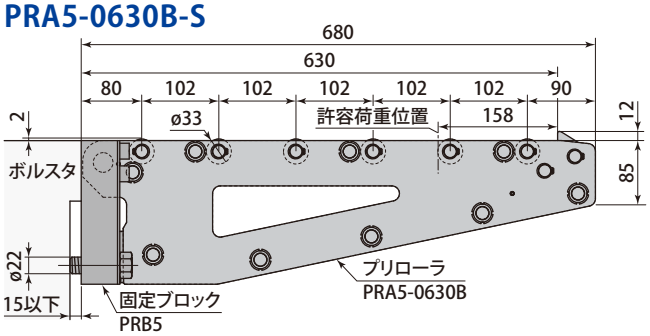

PRA5-0710B-S

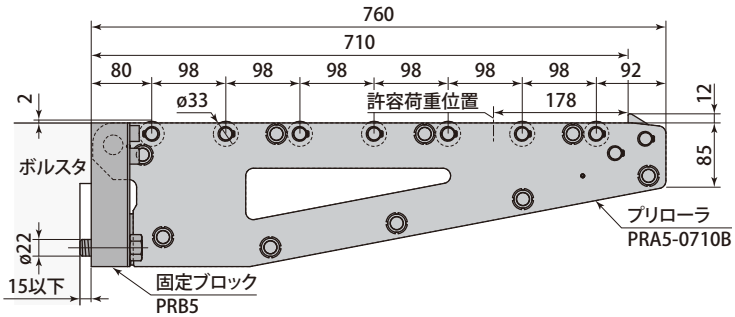

PRA5-0800B-S

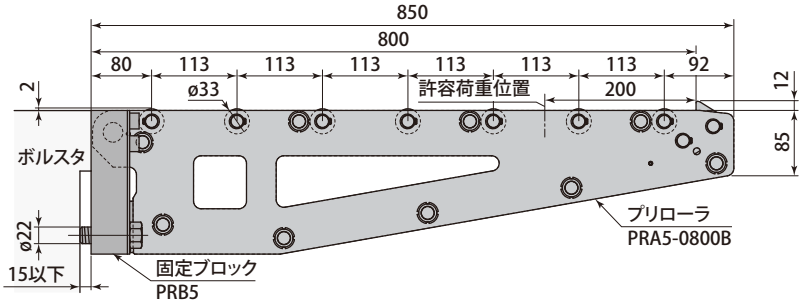

PRA5-0850B-S

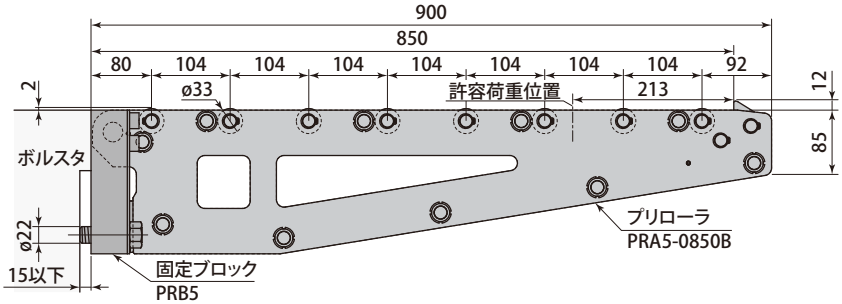

PRA5-0900B-S

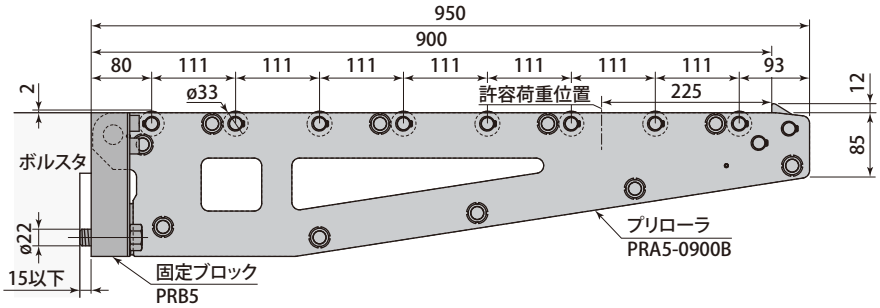

PRA5-0950B-S

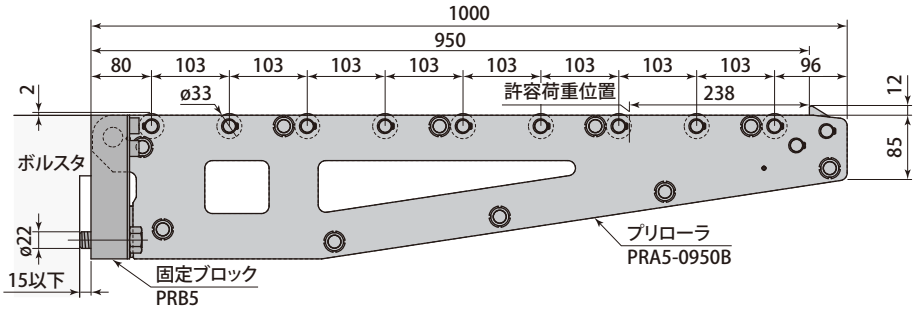

PRA5-1000B-S

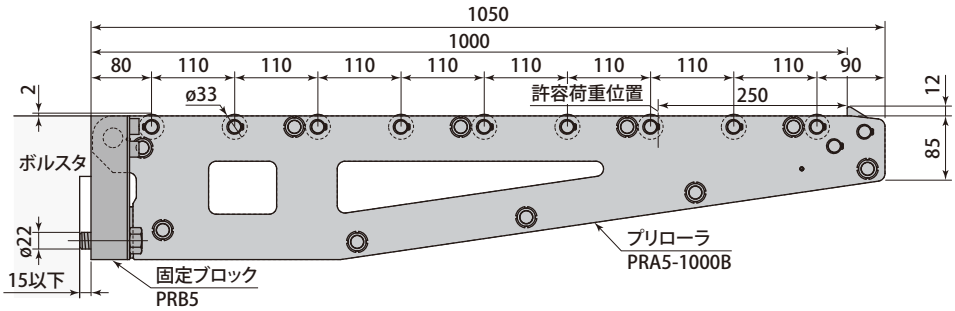

外形寸法・取付加工図

● ダイリフタあり

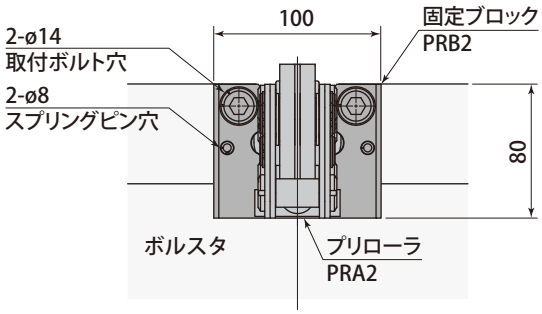

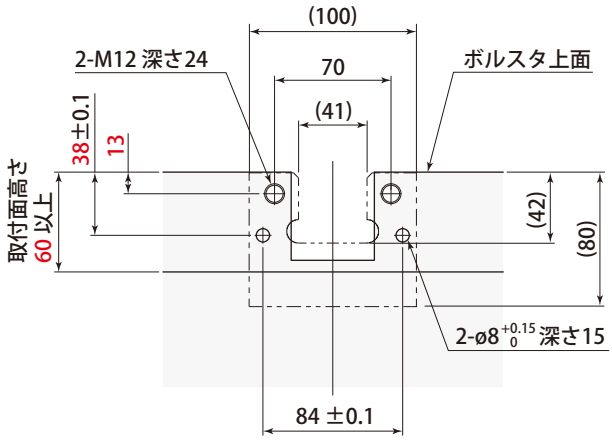

● ダイリフタなし

ボルスタ上面とローラレベルをあわせる場合

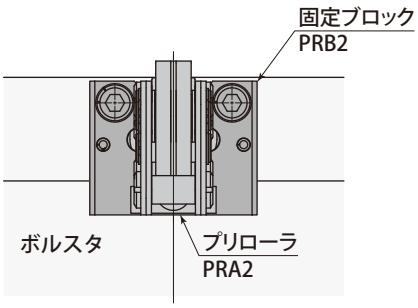

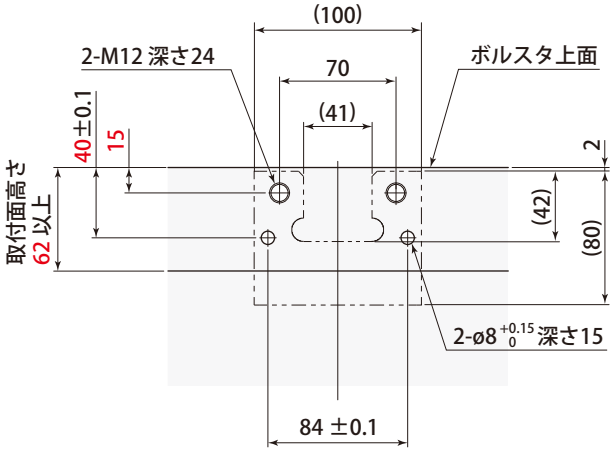

● スプリングピン穴を機械加工する場合は、上記の公差で仕上げてください。
● 現場あわせ加工の場合は、8キリ深さ15で加工してください。

型　　式	PRB2
質　量　kg	1.5
取付ボルト	2-M12 長さ 55
スプリングワッシャ	2-M12
スプリングピン	2-ø8 長さ 45

● PRA2の固定ブロックです。

外形寸法・取付加工図

● ダイリフタあり

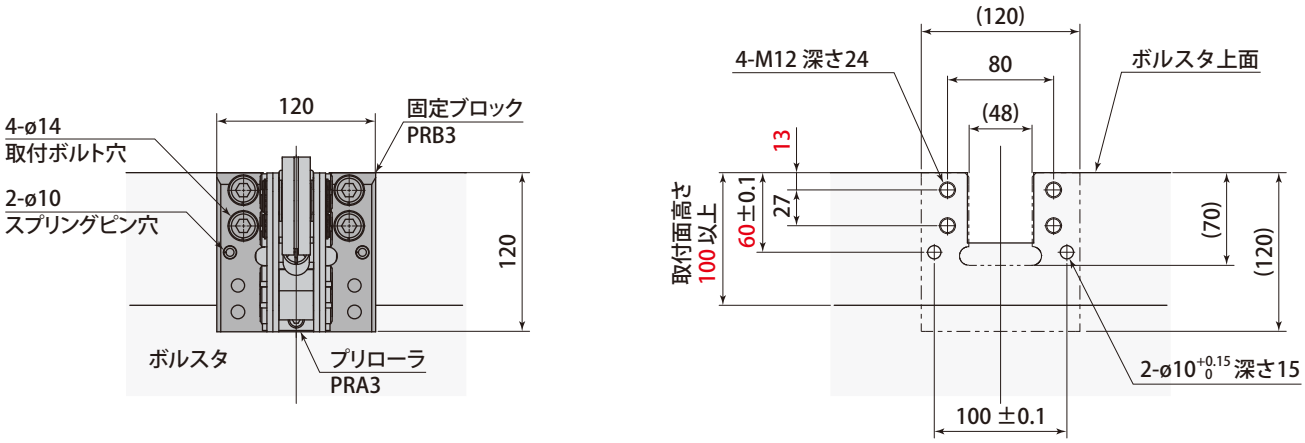

● ダイリフタなし

ボルスタ上面とローラレベルをあわせる場合

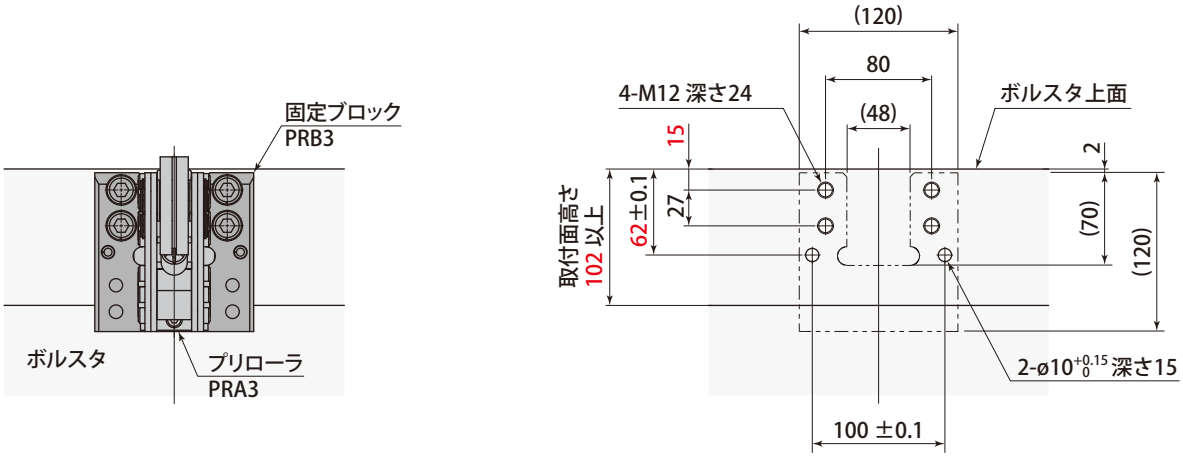

● スプリングピン穴を機械加工する場合は、上記の公差で仕上げてください。
● 現場あわせ加工の場合は、10キリ深さ15で加工してください。

型　　式	PRB3
質　量　kg	3.6
取付ボルト	4-M12 長さ 60
スプリングワッシャ	4-M12
スプリングピン	2-ø10 長さ 56

● PRA3の固定ブロックです。

外形寸法・取付加工図

● ダイリフタあり

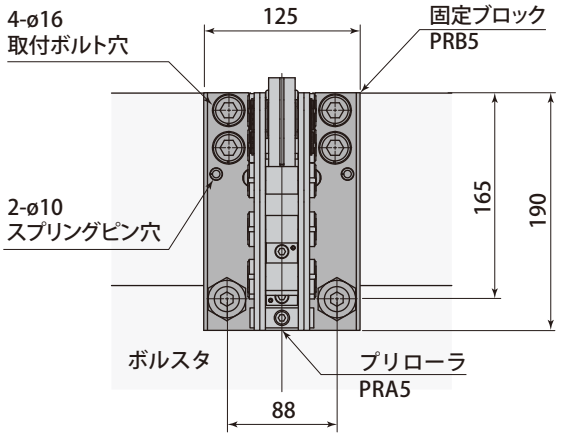

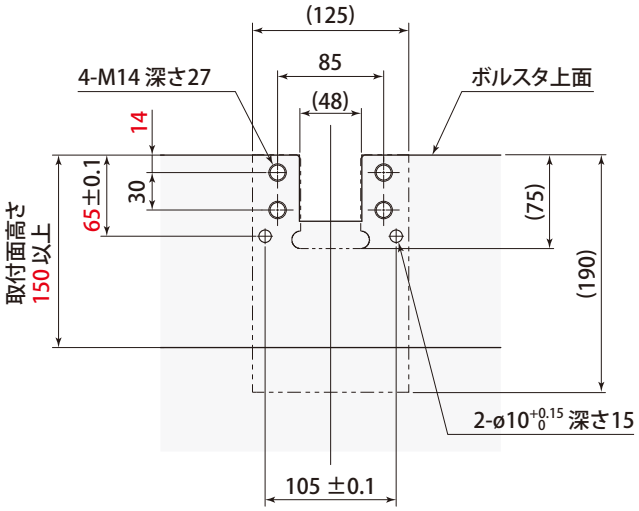

● ダイリフタなし

ボルスタ上面とローラレベルをあわせる場合

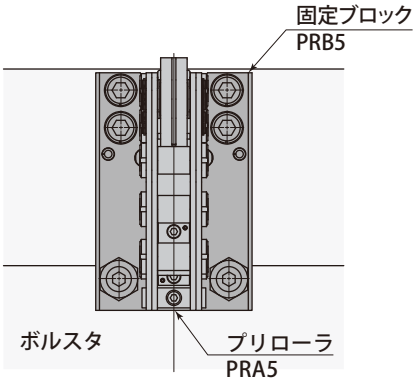

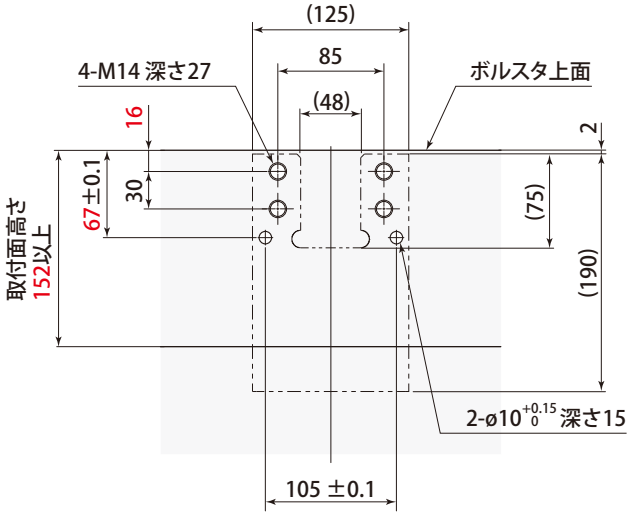

● スプリングピン穴を機械加工する場合は、上記の公差で仕上げてください。
● 現場あわせ加工の場合は、10キリ深さ15で加工してください。

型　　式	PRB5
質　量　kg	7.5
取付ボルト	4-M14 長さ 75
スプリングワッシャ	4-M14
スプリングピン	2-ø10 長さ 63

● PRA5の固定ブロックです。

セットボルト（PRA5のみ）

セットボルトの有無

型　　式	PRA2	PRA3	PRA5
セットボルト	付属しません	付属しません	付属します

型　　式	PRA5	
取付面高さ	80mm ～ 150mm	150mm以上
セットボルトの使用	必要	不要

● セットボルトは、取付面高さが短い場合に、プリローラが傾くのを防ぐために使用します。

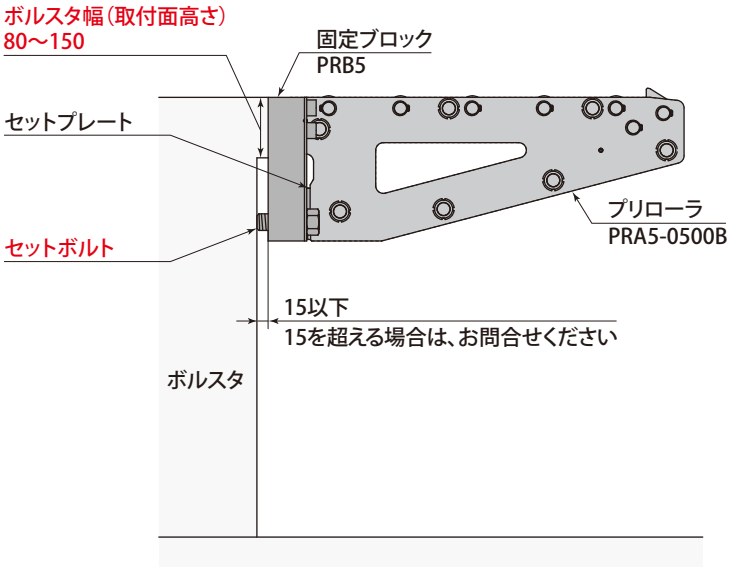

※ 本図は、PRA5-0500B-Sです。

プリローラ　フック付 PRF

着脱型 PRA に吊り下げフックを取付けたプリローラです。

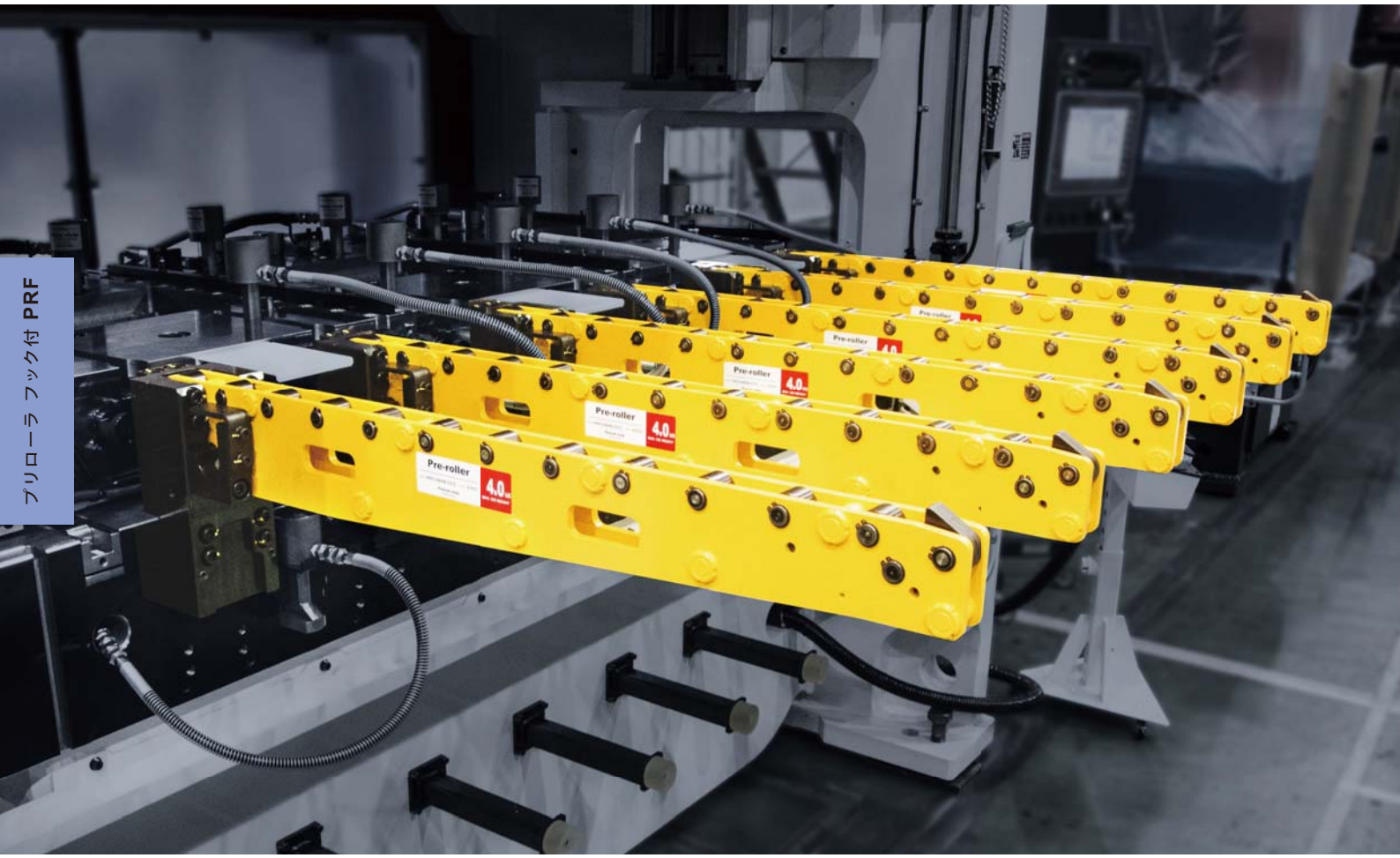

取付け時

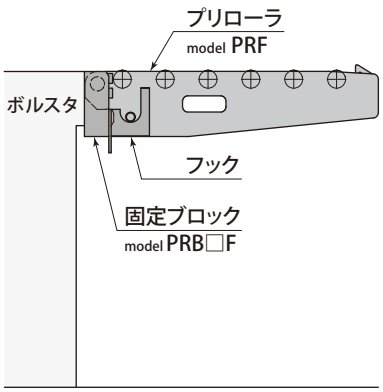

取外し時

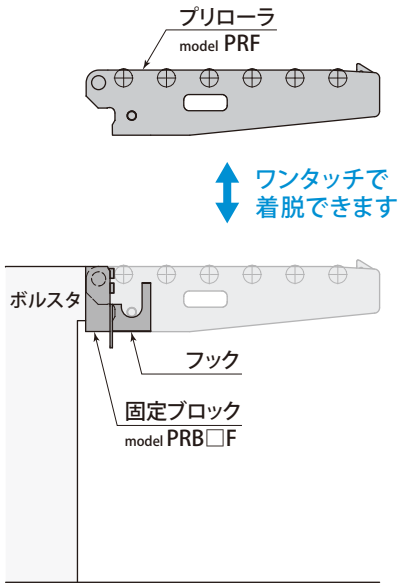

吊り下げ時

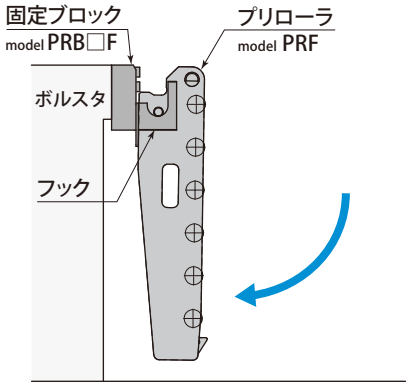

- 固定ブロックPRB□FとPRB（PRA用固定ブロック）は仕様が異なります。注意してください。
- 折りたたむ際は、プリローラをゆっくり下ろしてください。

型式表示

セット型式（プリローラ＋固定ブロック）

PRF 2 – 0200 B – S

サイズ
PRF2　PRF3　PRF5

1 金型引出し長さ (mm) ※4桁で表記

セット型式は末尾に
S が追記されます。

プリローラ型式

PRF 2 – 0200 B

サイズ
PRF2　PRF3　PRF5

1 金型引出し長さ (mm) ※4桁で表記

固定ブロック型式

PRB 2 F

サイズ
PRB2F　PRB3F　PRB5F

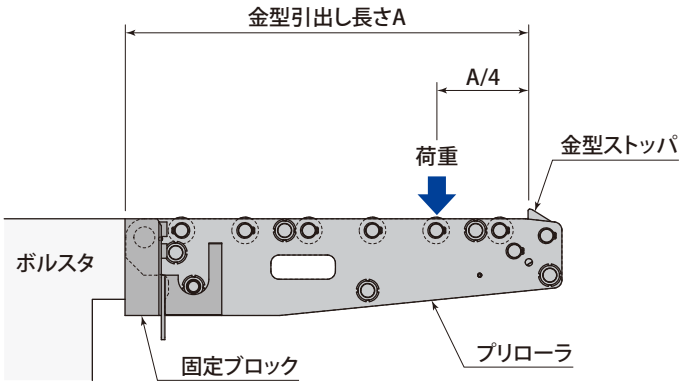

1 金型引出し長さ　200 ～ 1000 mm

金型引出し長さ		mm	200	250	315	355	400	450	500	560	630	710	800	850	900	950	1000
PRF2	許容荷重 ※	kN	8	8	5	5	4	4	3	2.5	2.5	—	—	—	—	—	—
	ローラ数		3	4	4	5	5	6	6	7	7	—	—	—	—	—	—
	質　量	kg	3.1	3.7	4.2	4.7	5.1	5.5	5.9	6.6	7.2	—	—	—	—	—	—
PRF3	許容荷重	kN	—	—	16	16	13	10	8	8	8	6	5	5	4	4	3
	ローラ数		—	—	4	4	5	5	6	6	7	7	7	8	8	8	9
	質　量	kg	—	—	7.2	8	8.8	9.2	10.1	11	12.1	13.5	14.9	15.9	16.7	17.5	18.4
PRF5	許容荷重	kN	—	—	—	—	25	20	16	16	13	13	10	10	8	8	8
	ローラ数		—	—	—	—	4	5	5	6	6	7	7	8	8	9	9
	質　量	kg	—	—	—	—	10.4	11.4	12.2	13.6	15.1	16.9	18.1	19.2	20.1	21.5	22.5

● 金型をプリローラに載せる速度：50mm/s以下　● 金型の搬送速度：100mm/s以下　● 質量に固定ブロックは含みません。

※ 許容荷重は、金型ストッパから金型引出し長さの1/4の位置で受けることができる1本あたりの荷重です。許容荷重(kN)×台数が金型重量以上になるプリローラを選定してください。SI単位への換算式：金型重量(kN) = 金型重量(kgf) × 9.8 ÷ 1000

外形寸法図

PRF 2 − 0200 B − S

1 金型引出し長さ (mm)
※４桁で表記

PRF2-0200B-S

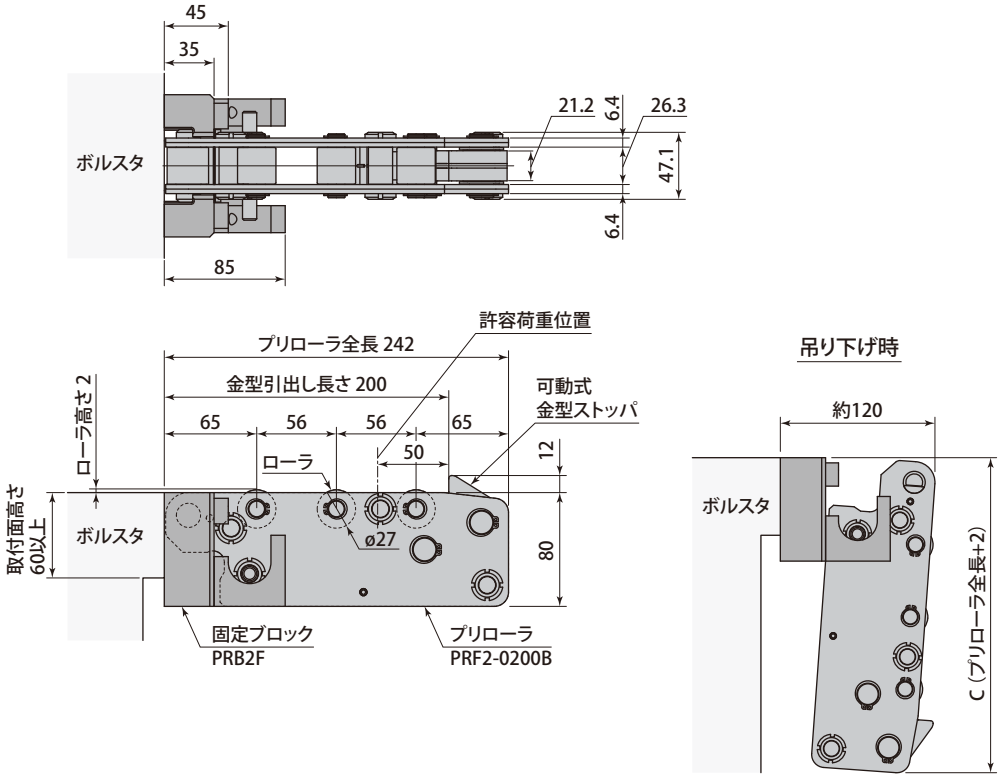

PRF2-0250B-S

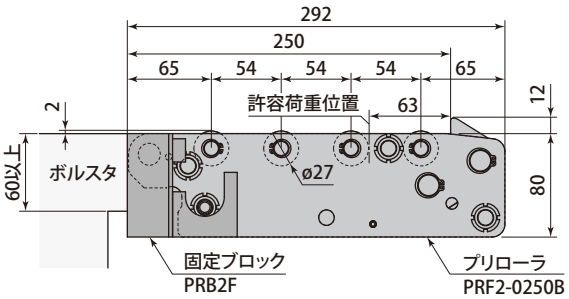

PRF2-0315B-S

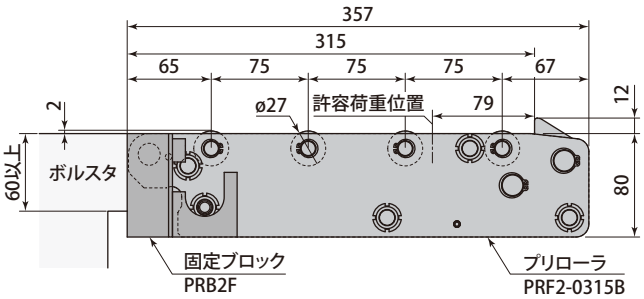

PRF2-0355B-S

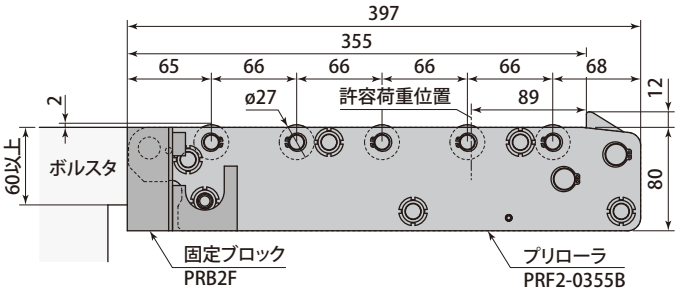

PRF2-0400B-S

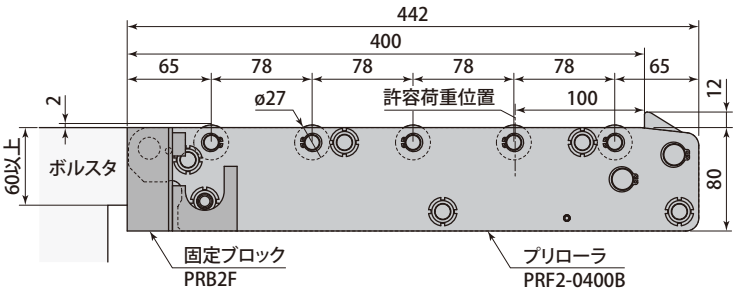

1 金型引出し長さ　200 ～ 630 mm

型　　式	PRF2-0200B	PRF2-0250B	PRF2-0315B	PRF2-0355B	PRF2-0400B	PRF2-0450B	PRF2-0500B	PRF2-0560B	PRF2-0630B
金型引出し長さ　mm	200	250	315	355	400	450	500	560	630
プリローラ全長　mm	242	292	357	397	442	492	542	602	672
C　mm	244	294	359	399	444	494	544	604	674
質　量　kg	3.1	3.7	4.2	4.7	5.1	5.5	5.9	6.6	7.2

PRF2-0450B-S

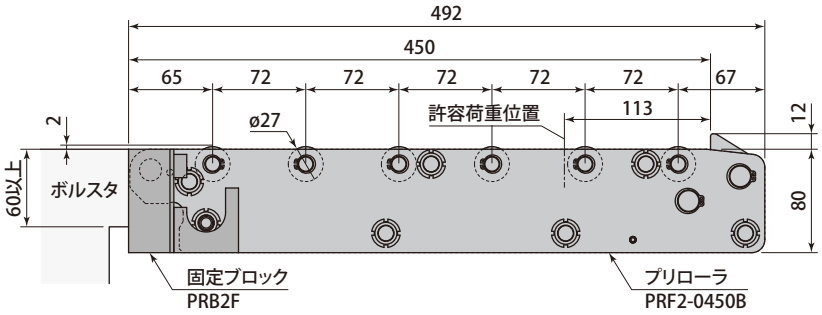

PRF2-0500B-S

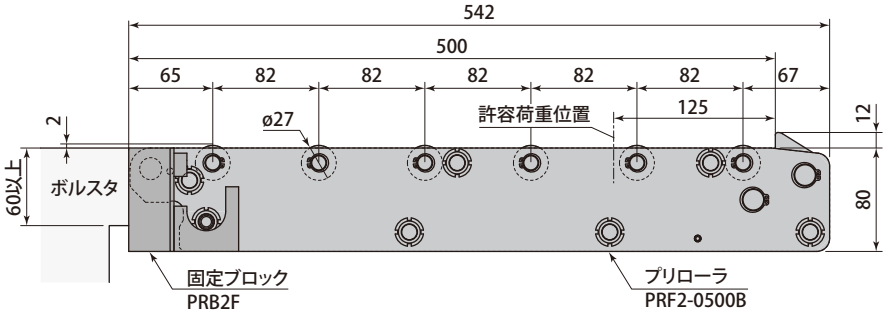

PRF2-0560B-S

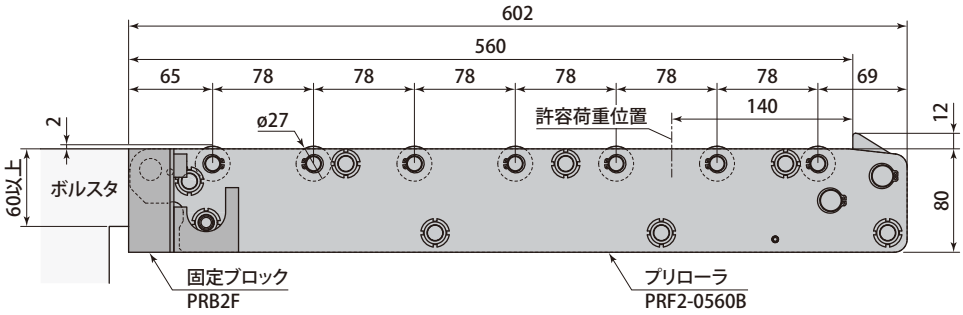

PRF2-0630B-S

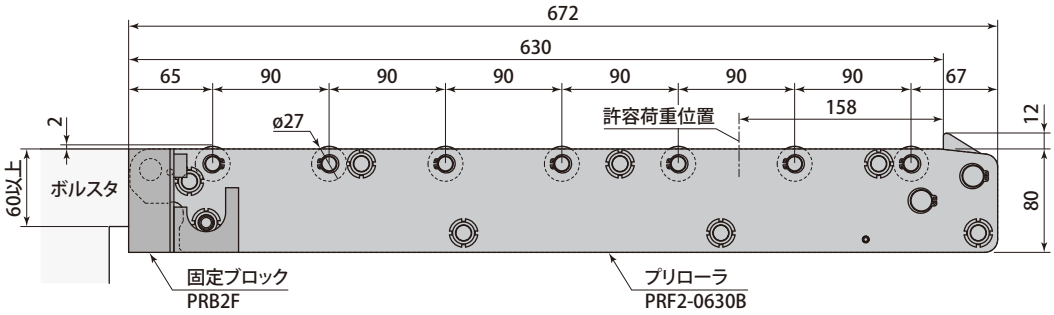

外形寸法図

PRF 3 − 0315 B − S

1 金型引出し長さ (mm)
※４桁で表記

PRF3-0315B-S

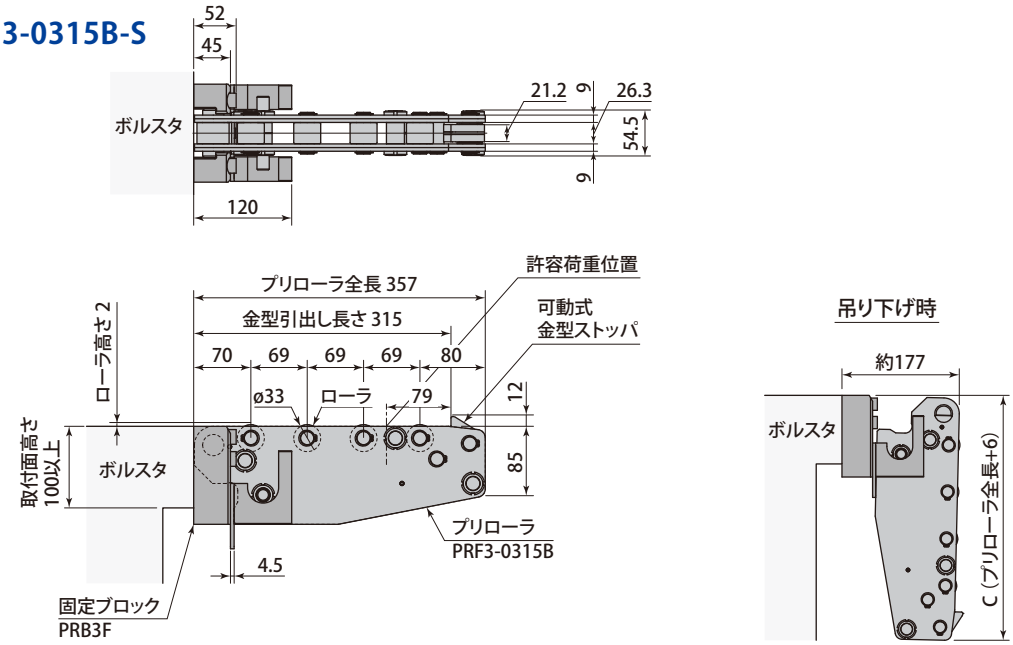

PRF3-0355B-S

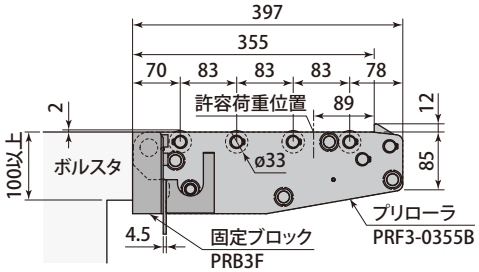

PRF3-0400B-S

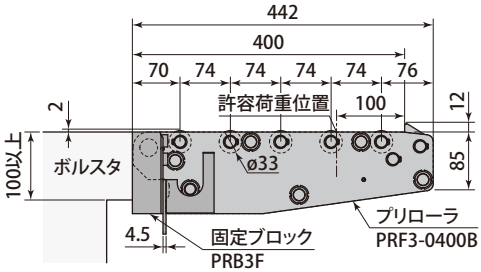

PRF3-0450B-S

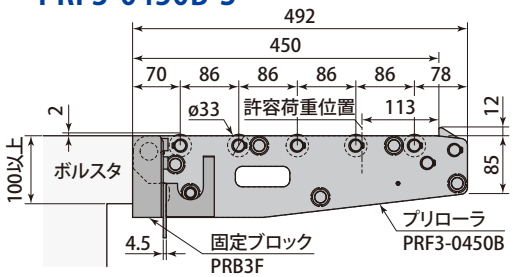

PRF3-0500B-S

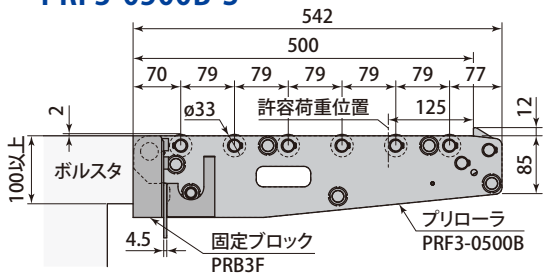

PRF3-0560B-S

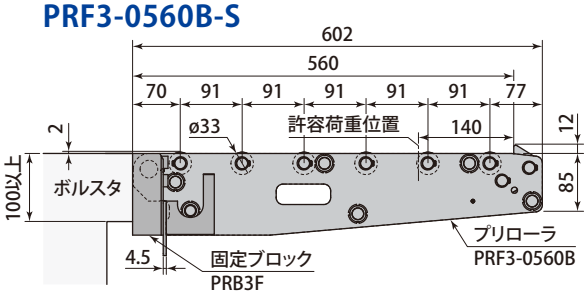

PRF3-0630B-S

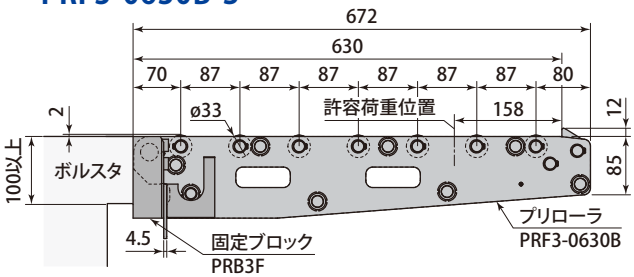

1 金型引出し長さ 315 ～ 1000 mm

型　　式	PRF3-0315B	PRF3-0355B	PRF3-0400B	PRF3-0450B	PRF3-0500B	PRF3-0560B	PRF3-0630B	PRF3-0710B	PRF3-0800B	PRF3-0850B	PRF3-0900B	PRF3-0950B	PRF3-1000B
金型引出し長さ mm	315	355	400	450	500	560	630	710	800	850	900	950	1000
プリローラ全長 mm	357	397	442	492	542	602	672	752	842	892	942	992	1042
C mm	363	403	448	498	548	608	678	758	848	898	948	998	1048
質　量 kg	7.2	8	8.8	9.2	10.1	11	12.1	13.5	14.9	15.9	16.7	17.5	18.4

PRF3-0710B-S

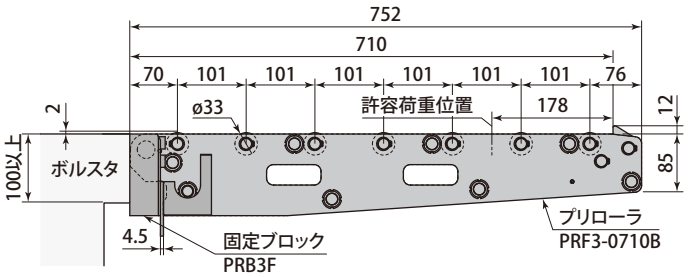

PRF3-0800B-S

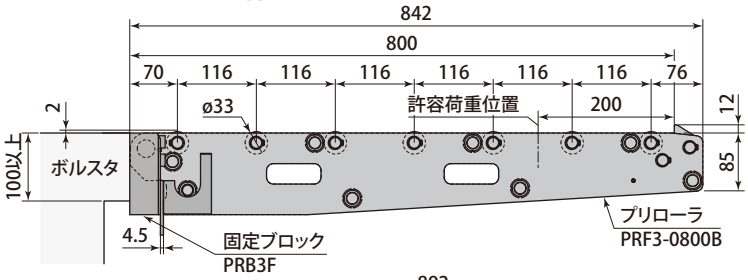

PRF3-0850B-S

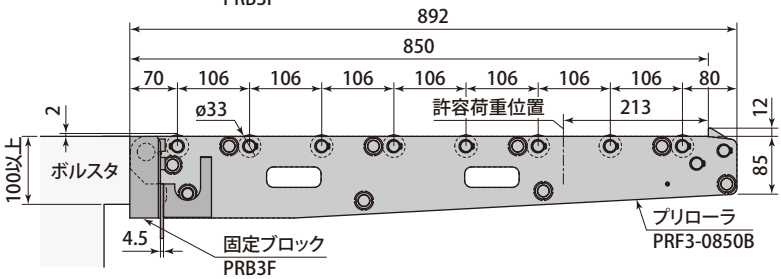

PRF3-0900B-S

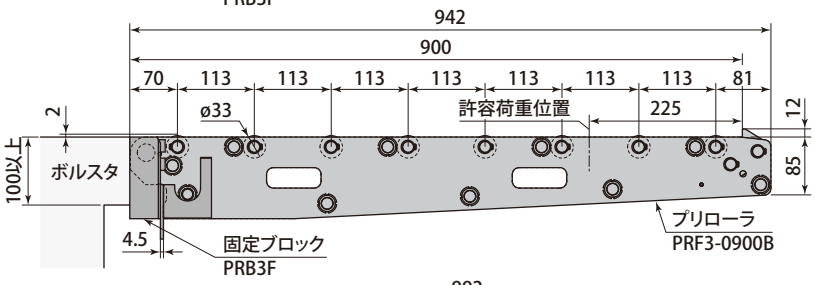

PRF3-0950B-S

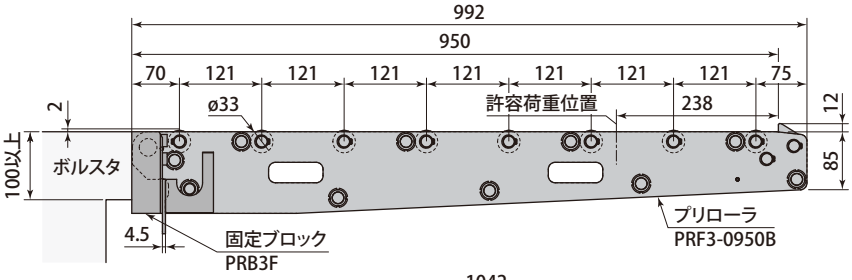

PRF3-1000B-S

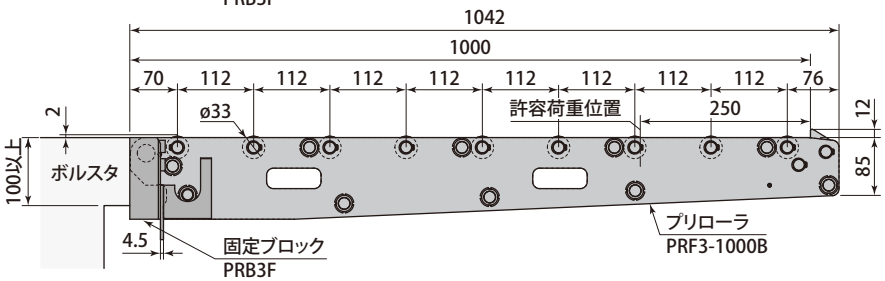

外形寸法図

PRF 5 − 0400 B − S

1 金型引出し長さ (mm)
※４桁で表記

PRF5-0400B-S

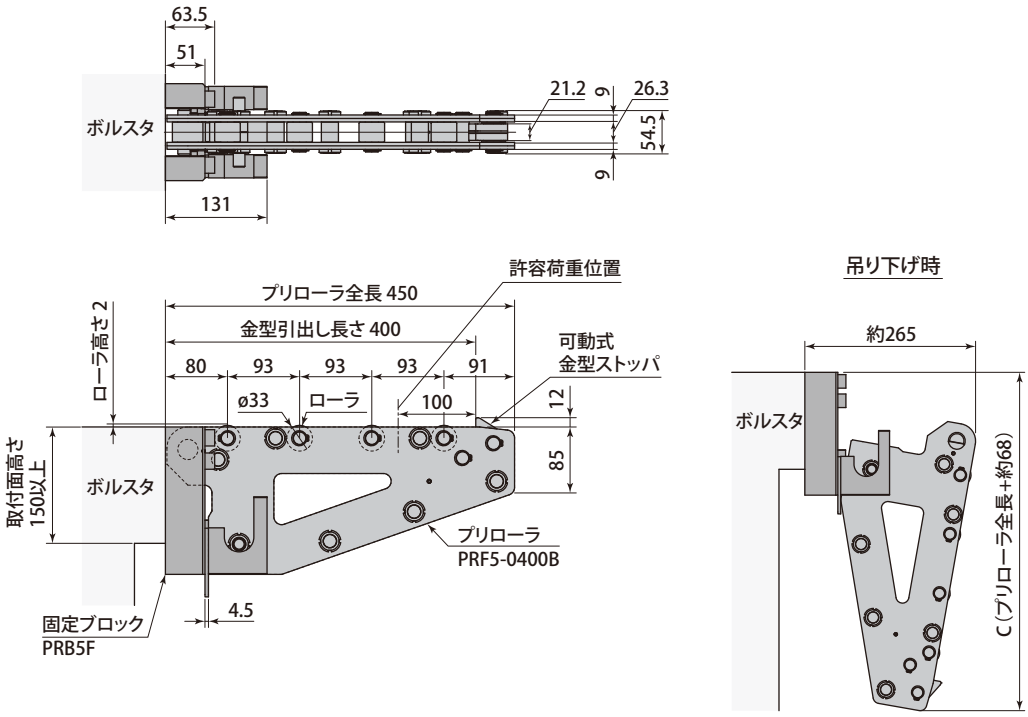

PRF5-0450B-S

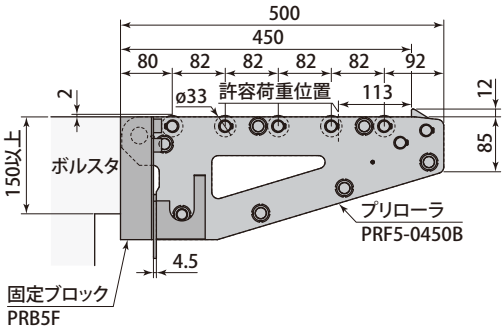

PRF5-0500B-S

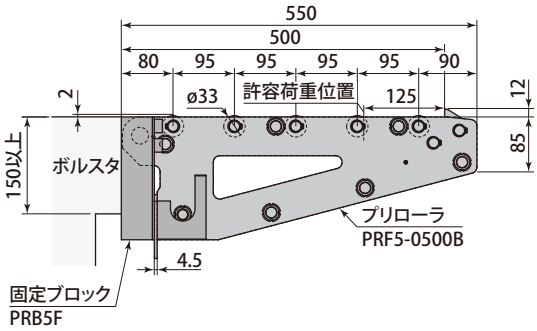

PRF5-0560B-S

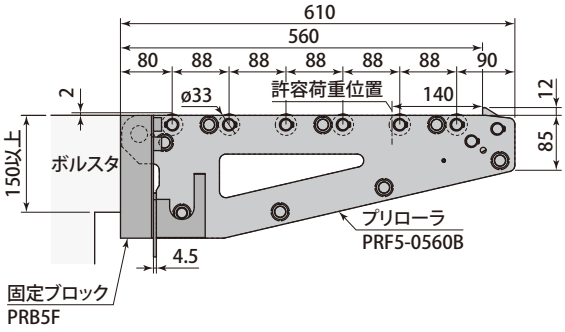

PRF5-0630B-S

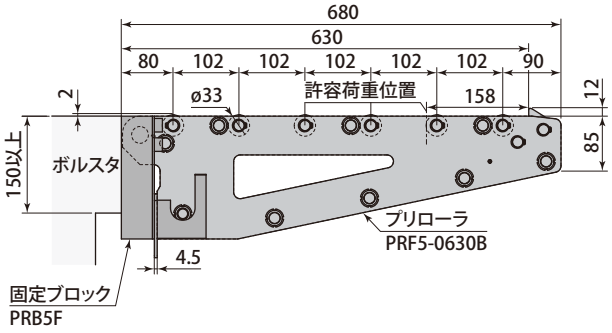

1 金型引出し長さ 400 ～ 1000 mm

型　　式		PRF5-0400B	PRF5-0450B	PRF5-0500B	PRF5-0560B	PRF5-0630B	PRF5-0710B	PRF5-0800B	PRF5-0850B	PRF5-0900B	PRF5-0950B	PRF5-1000B
金型引出し長さ	mm	400	450	500	560	630	710	800	850	900	950	1000
プリローラ全長	mm	450	500	550	610	680	760	850	900	950	1000	1050
C （概算）	mm	518	568	618	678	748	828	918	968	1018	1068	1118
質　量	kg	10.4	11.4	12.2	13.6	15.1	16.9	18.1	19.2	20.1	21.5	22.5

PRF5-0710B-S

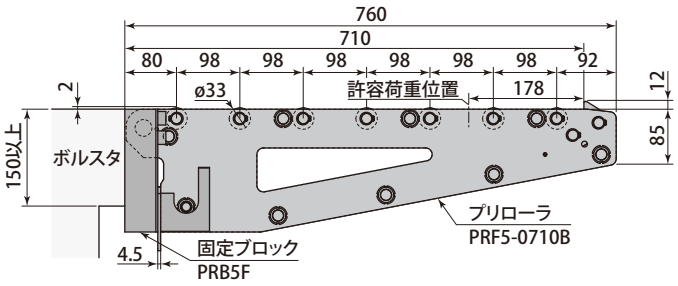

PRF5-0800B-S

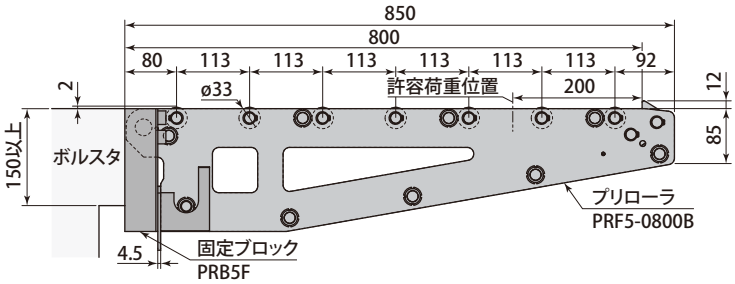

PRF5-0850B-S

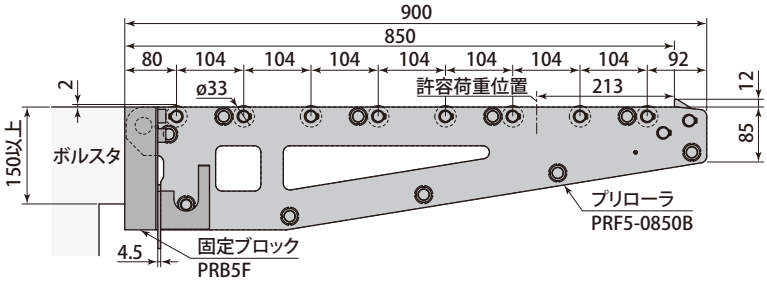

PRF5-0900B-S

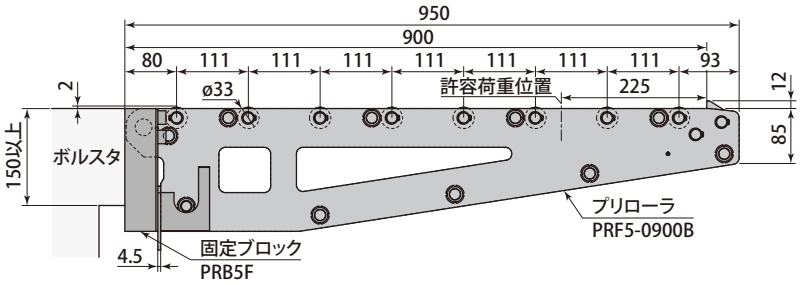

PRF5-0950B-S

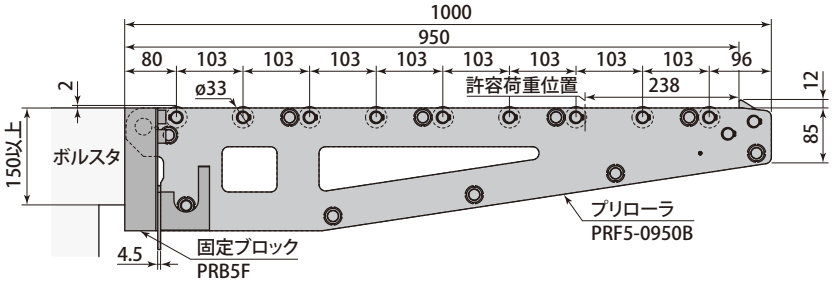

PRF5-1000B-S

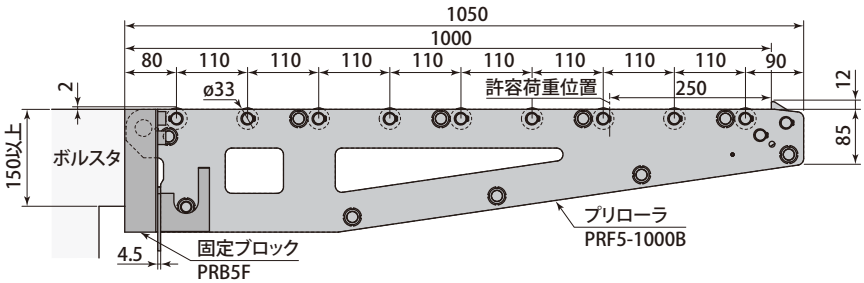

外形寸法・取付加工図

● ダイリフタあり

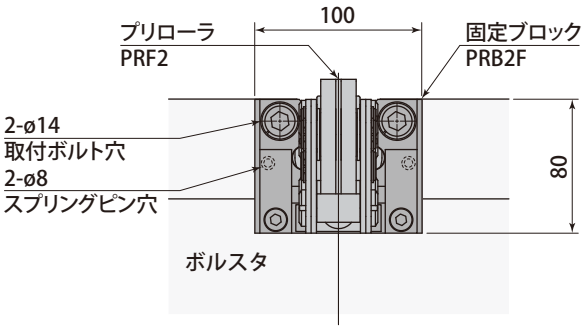

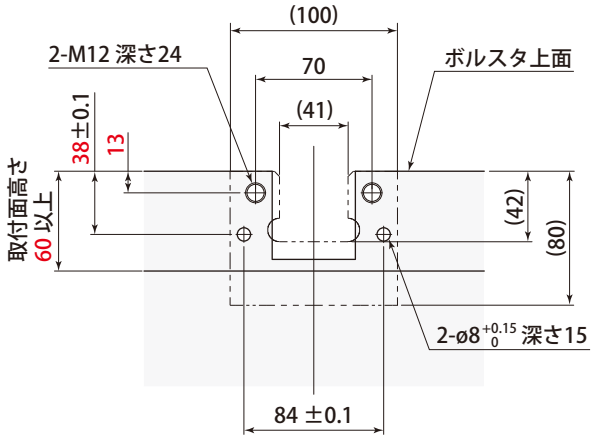

● ダイリフタなし

ボルスタ上面とローラレベルをあわせる場合

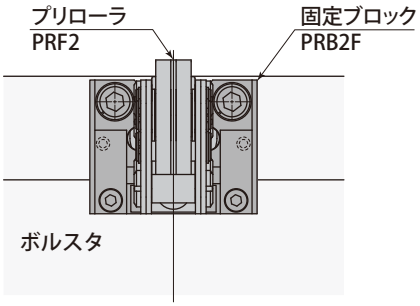

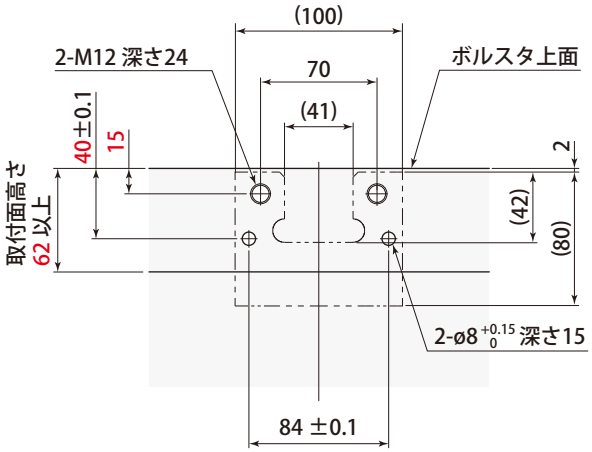

● スプリングピン穴を機械加工する場合は、上記の公差で仕上げてください。
● 現場あわせ加工の場合は、8キリ深さ15で加工してください。

型　　式	PRB2F
質　量　kg	2.1
取付ボルト	2-M12 長さ 55
スプリングワッシャ	2-M12
スプリングピン	2-ø8 長さ 45

● PRF2の固定ブロックです。

外形寸法・取付加工図

● ダイリフタあり

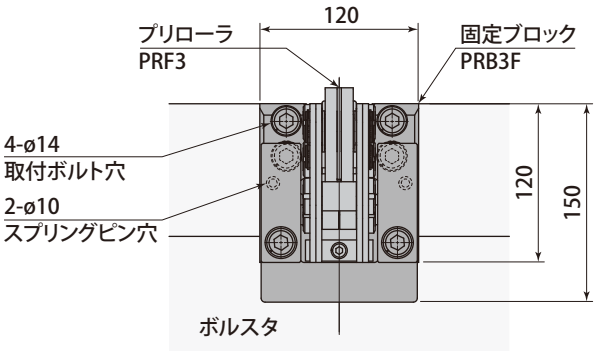

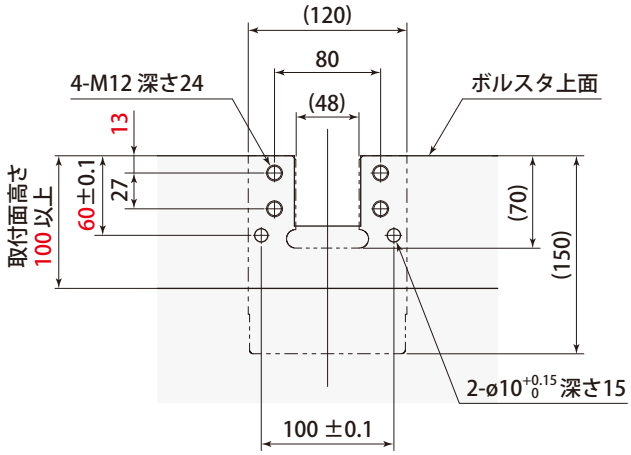

● ダイリフタなし

ボルスタ上面とローラレベルをあわせる場合

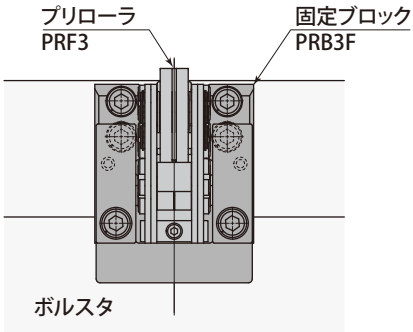

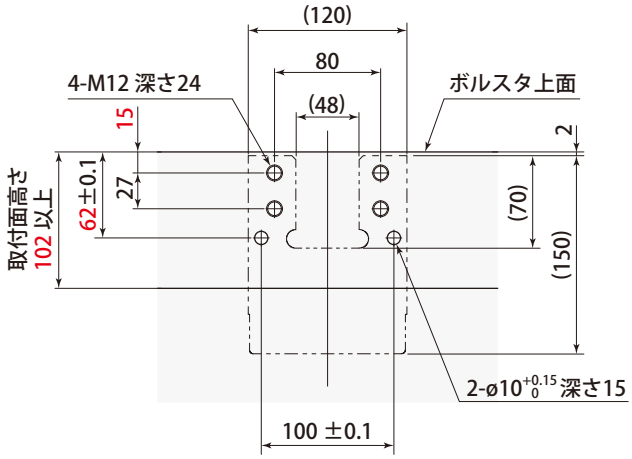

● スプリングピン穴を機械加工する場合は、上記の公差で仕上げてください。
● 現場あわせ加工の場合は、10キリ深さ15で加工してください。

型　　式	PRB3F
質　量　kg	5.8
取付ボルト	4-M12 長さ 60
スプリングワッシャ	4-M12
スプリングピン	2-ø10 長さ 56

● PRF3の固定ブロックです。

外形寸法・取付加工図

● ダイリフタあり

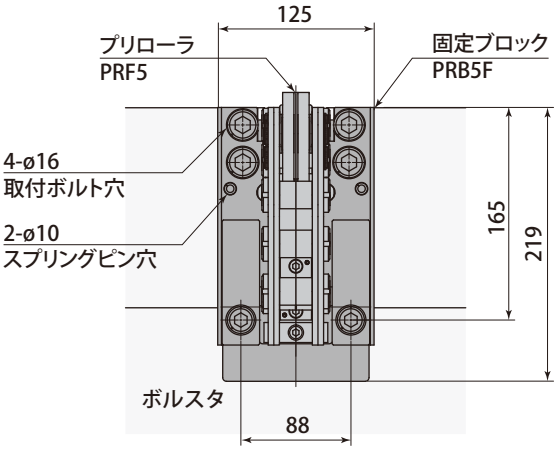

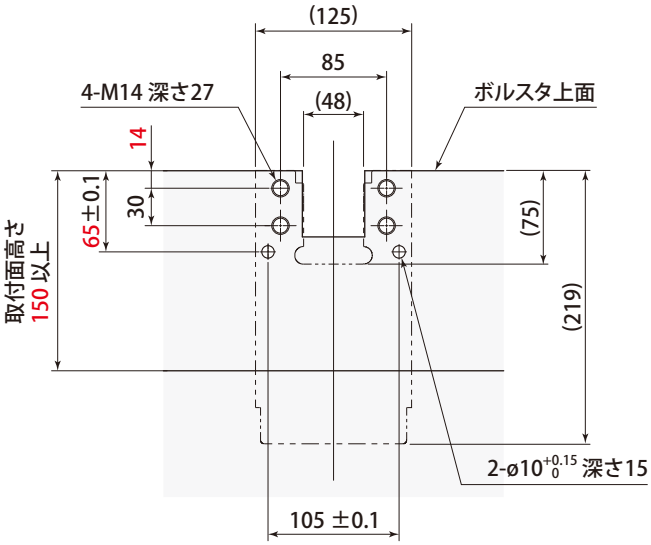

● ダイリフタなし

ボルスタ上面とローラレベルをあわせる場合

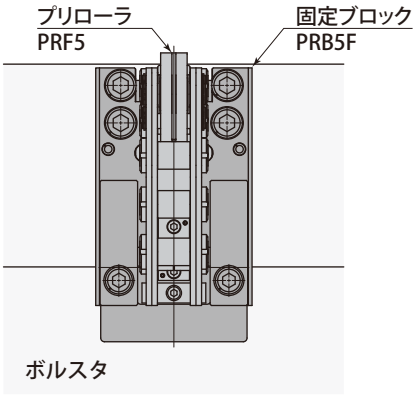

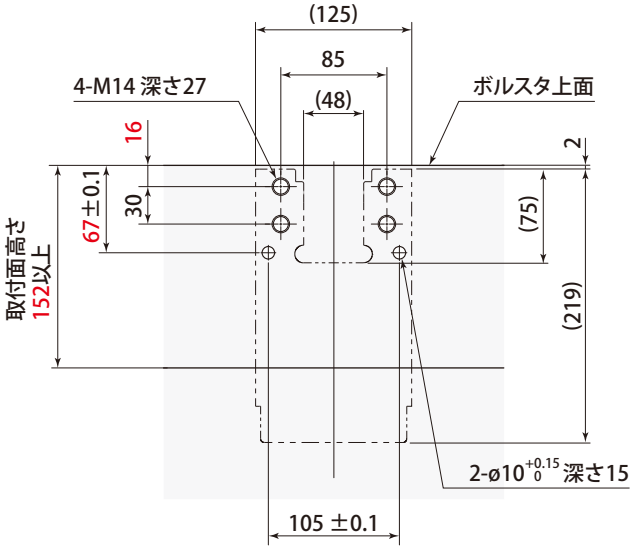

● スプリングピン穴を機械加工する場合は、上記の公差で仕上げてください。
● 現場あわせ加工の場合は、10キリ深さ15で加工してください。

型　　式	PRB5F
質　量　kg	10
取付ボルト	4-M14 長さ 75
スプリングワッシャ	4-M14
スプリングピン	2-ø10 長さ 63

● PRF5の固定ブロックです。

水平に折りたたむことのできる横スイング型プリローラです。

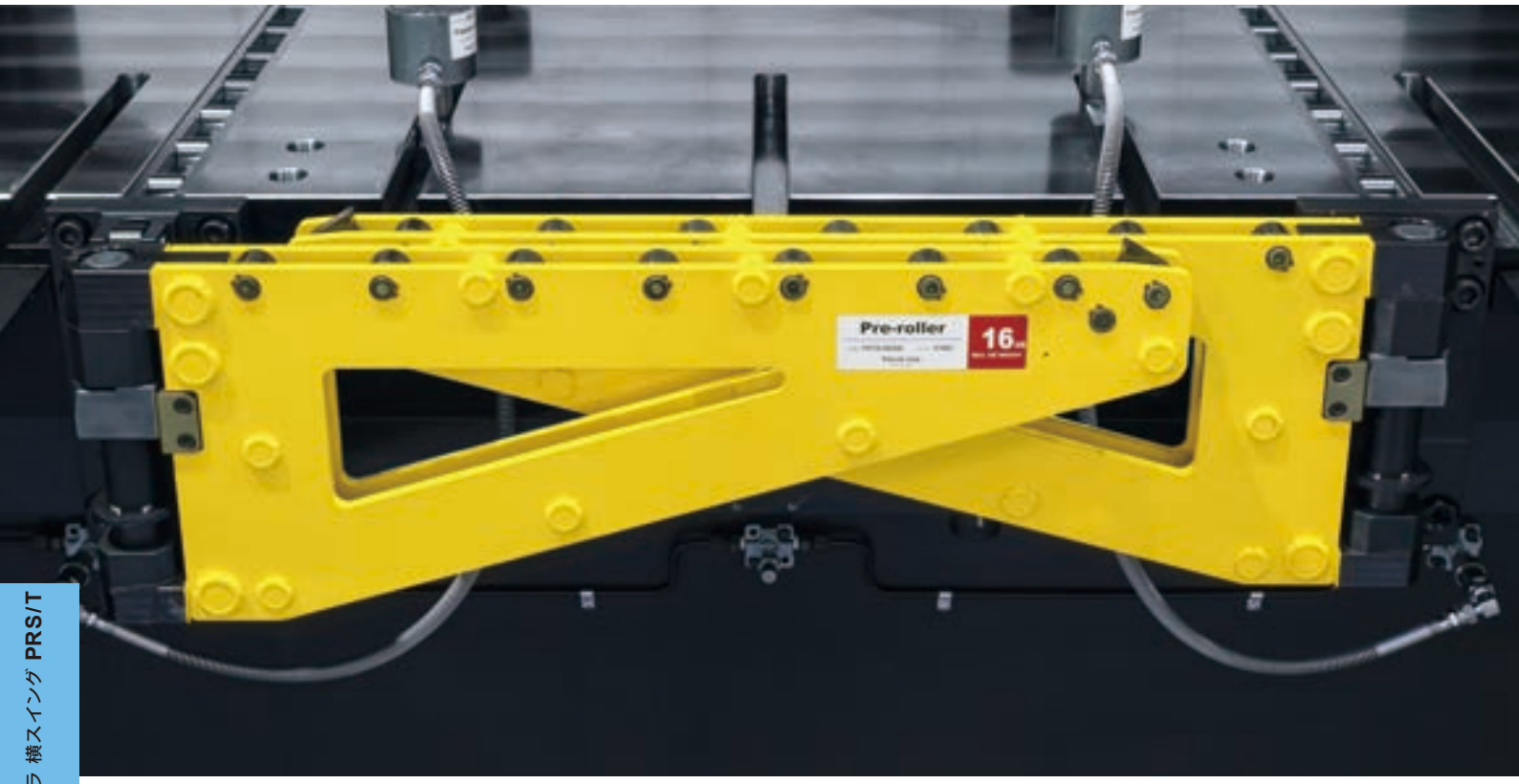

折りたたみ方法

プリローラは、0°　90°　−90°　の位置でロックされます。

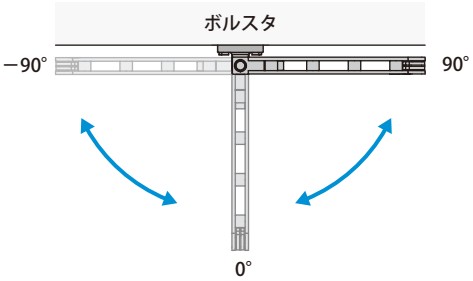

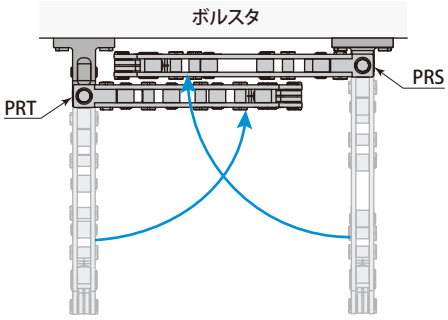

PRS3　PRT3　PRS5　PRT5

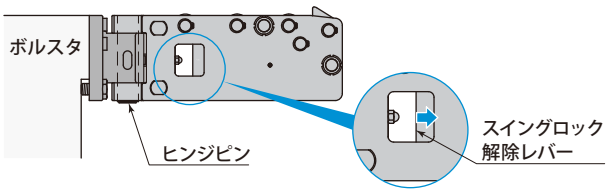

PRS8　PRT8

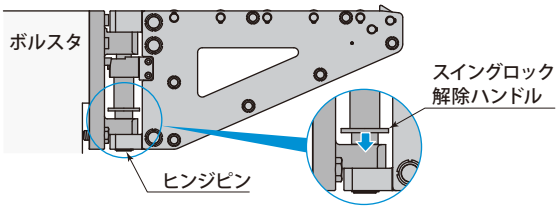

ロック解除

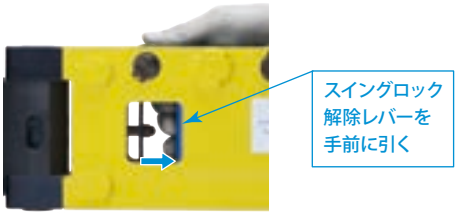

ロック解除

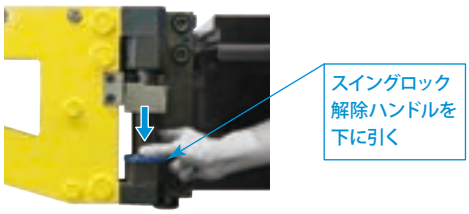

● 高速プレスでの使用時は、フレッチング腐食対策としてグリス給油式ヒンジピンのオプションを用意しています。別途お問い合わせください。

型式表示

PRS プリローラ型式

PRS 3 − 0630 B

サイズ
PRS3　PRS5　PRS8

1 金型引出し長さ (mm) ※4桁で表記

PRT プリローラ型式

PRT 3 − 0630 B

サイズ
PRT3　PRT5　PRT8

1 金型引出し長さ (mm) ※4桁で表記

PRS / PRT の違い

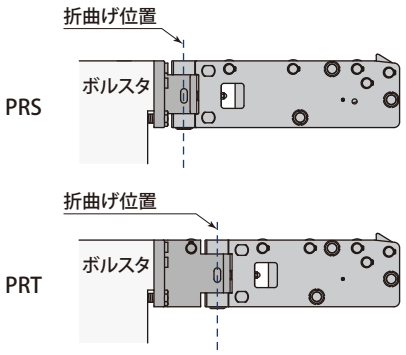

折曲げ位置が異なります。

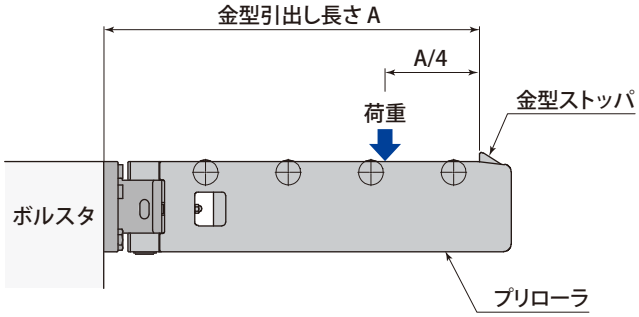

1 金型引出し長さ　315 ～ 1000 mm

金型引出し長さ		mm	315	355	400	450	500	560	630	710	800	850	900	950	1000
PRS3	許容荷重 ※	kN	16	16	13	13	10	8	8	6	—	—	—	—	—
	ローラ数		3	3	3	4	4	5	5	6	—	—	—	—	—
	質　量	kg	11.3	12.1	12.9	14	15	16.2	17.4	19.2	—	—	—	—	—
PRT3	許容荷重	kN	16	16	13	13	10	8	8	6	—	—	—	—	—
	ローラ数		3	4	4	4	5	6	6	7	—	—	—	—	—
	質　量	kg	12.6	13.5	14.4	15.4	16.4	17.7	18.9	20.6	—	—	—	—	—
PRS5	許容荷重	kN	—	—	—	—	16	16	16	13	10	10	8	8	6
	ローラ数		—	—	—	—	5	5	5	6	7	7	7	8	8
	質　量	kg	—	—	—	—	24.3	26	28	30.4	33.1	34.4	35.8	37.4	38.8
PRT5	許容荷重	kN	—	—	—	—	16	16	16	13	10	10	8	8	6
	ローラ数		—	—	—	—	5	5	5	6	7	7	7	8	8
	質　量	kg	—	—	—	—	27.3	28.9	30.8	33.3	36.1	37.5	38.9	40.4	41.5
PRS8	許容荷重	kN	—	—	—	—	—	—	25	20	16	16	16	13	13
	ローラ数		—	—	—	—	—	—	5	6	6	7	7	8	8
	質　量	kg	—	—	—	—	—	—	44.8	47.3	49.9	51.5	52.9	54.6	56.1
PRT8	許容荷重	kN	—	—	—	—	—	—	25	20	16	16	16	13	13
	ローラ数		—	—	—	—	—	—	5	6	7	7	8	8	8
	質　量	kg	—	—	—	—	—	—	51.1	53.5	56.5	57.9	59.5	60.9	62.3

● 金型をプリローラに載せる速度：50mm/s以下　● 金型の搬送速度：100mm/s以下

※ 許容荷重は、金型ストッパから金型引出し長さの1/4の位置で受けることができる1本あたりの荷重です。許容荷重(kN)×台数が金型重量以上になるプリローラを選定してください。SI単位への換算式：金型重量(kN) = 金型重量(kgf) × 9.8 ÷ 1000

外形寸法図

PRS 3 − 0315 B

1 金型引出し長さ (mm)
※４桁で表記

PRT 3 − 0315 B

1 金型引出し長さ (mm)
※４桁で表記

PRS3-0315B

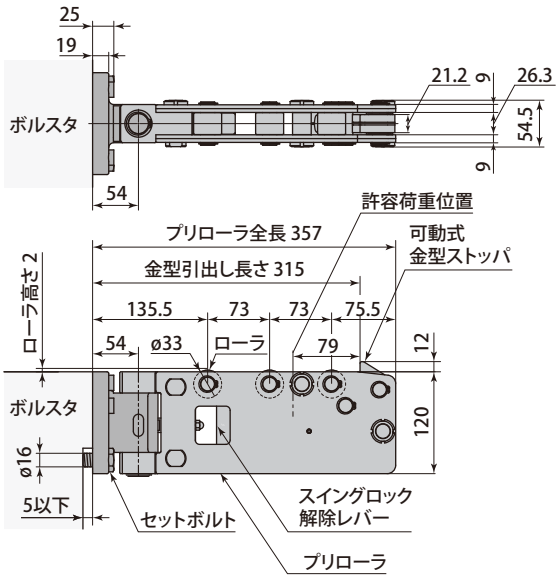

PRT3-0315B

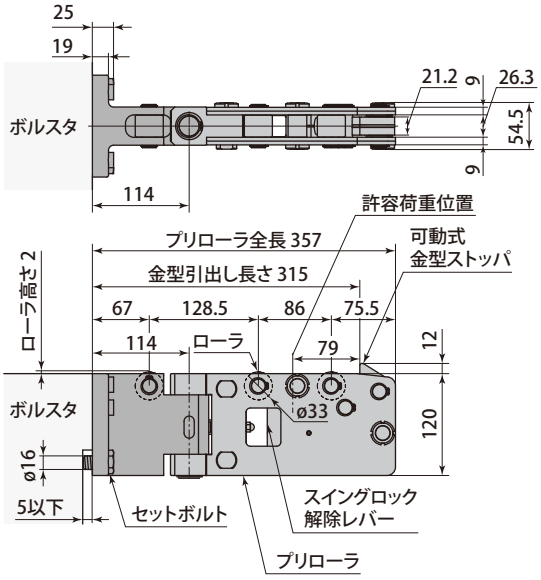

PRS3-0355B

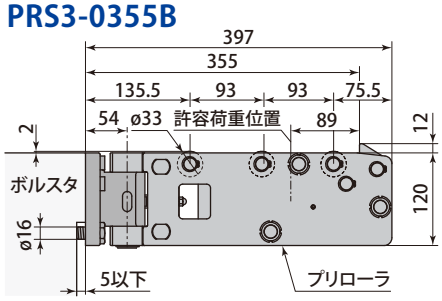

PRT3-0355B

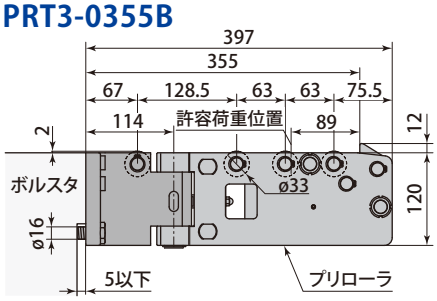

PRS3-0400B

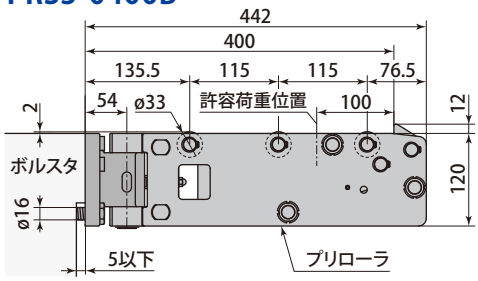

PRT3-0400B

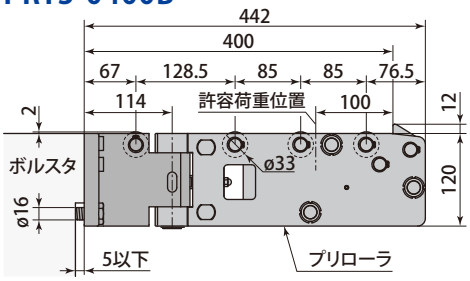

PRS3-0450B

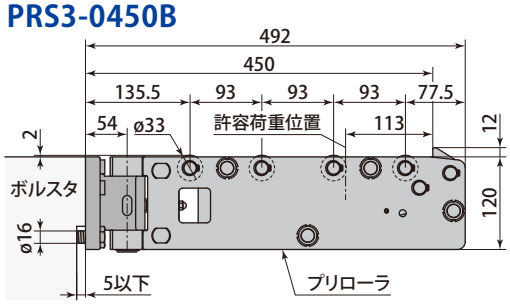

PRT3-0450B

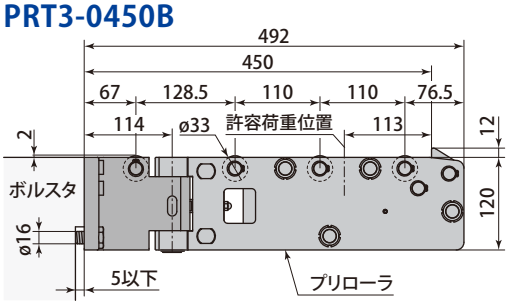

1 金型引出し長さ 315 ～ 710 mm

型　式 PRS3	PRS3-0315B	PRS3-0355B	PRS3-0400B	PRS3-0450B	PRS3-0500B	PRS3-0560B	PRS3-0630B	PRS3-0710B
型　式 PRT3	PRT3-0315B	PRT3-0355B	PRT3-0400B	PRT3-0450B	PRT3-0500B	PRT3-0560B	PRT3-0630B	PRT3-0710B
金型引出し長さ mm	315	355	400	450	500	560	630	710
プリローラ全長 mm	357	397	442	492	542	602	672	752
PRS3　質　量 kg	11.3	12.1	12.9	14	15	16.2	17.4	19.2
PRT3　質　量 kg	12.6	13.5	14.4	15.4	16.4	17.7	18.9	20.6

PRS3-0500B

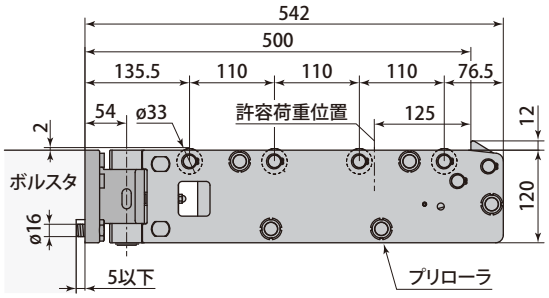

PRT3-0500B

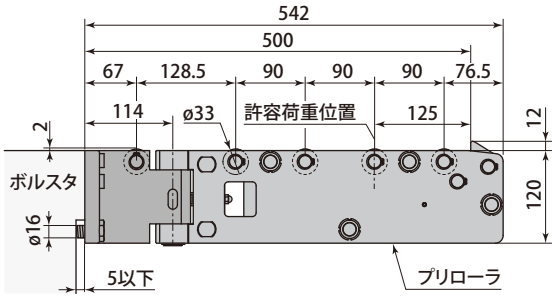

PRS3-0560B

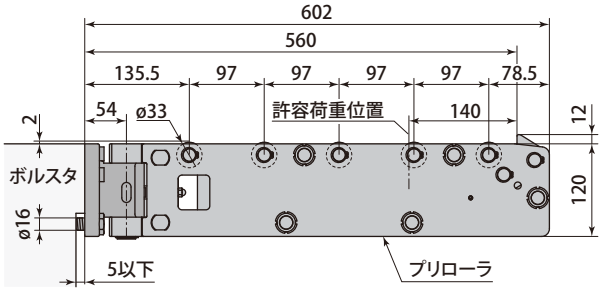

PRT3-0560B

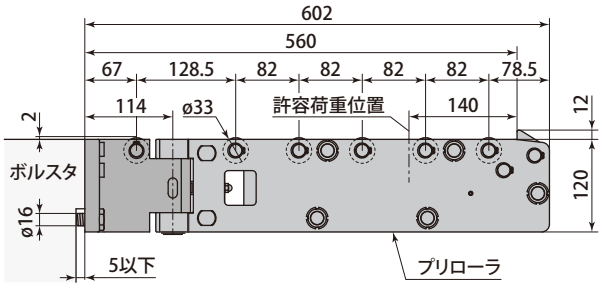

PRS3-0630B

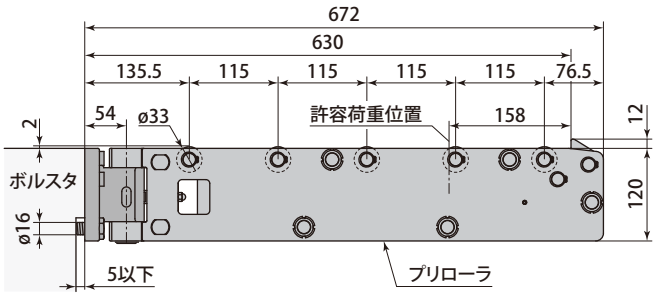

PRT3-0630B

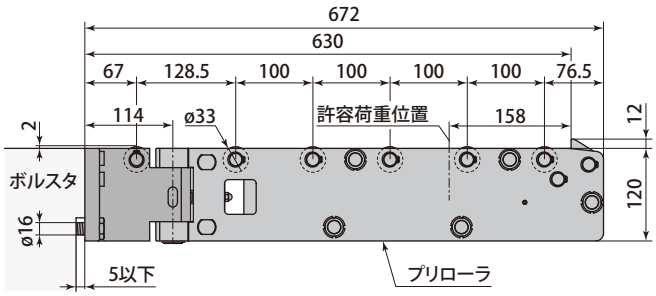

PRS3-0710B

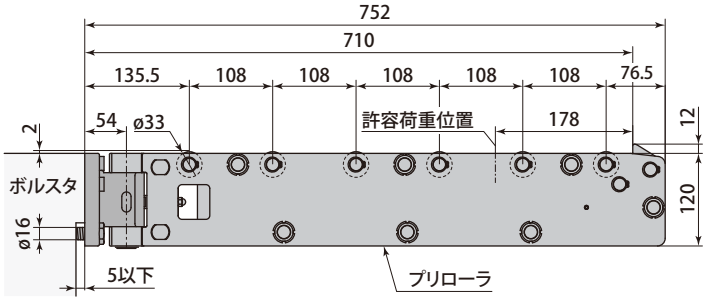

PRT3-0710B

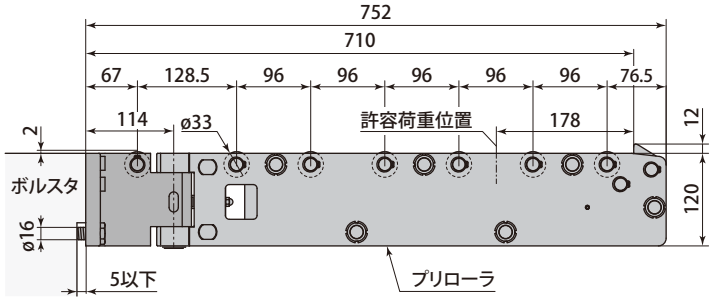

外形寸法図

PRS 5 − 0500 B

1 金型引出し長さ (mm)
※４桁で表記

PRT 5 − 0500 B

1 金型引出し長さ (mm)
※４桁で表記

PRS5-0500B

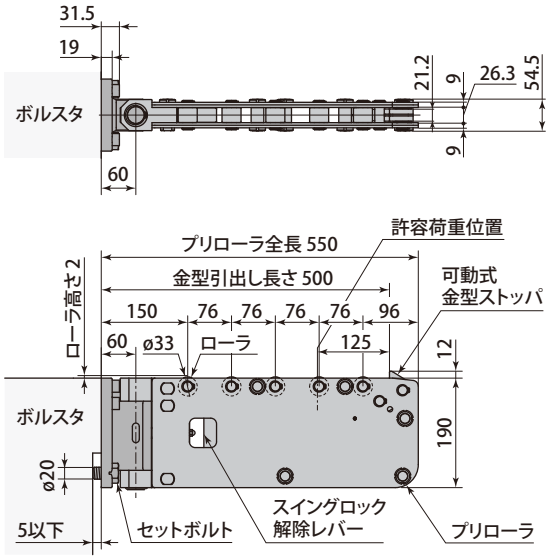

PRT5-0500B

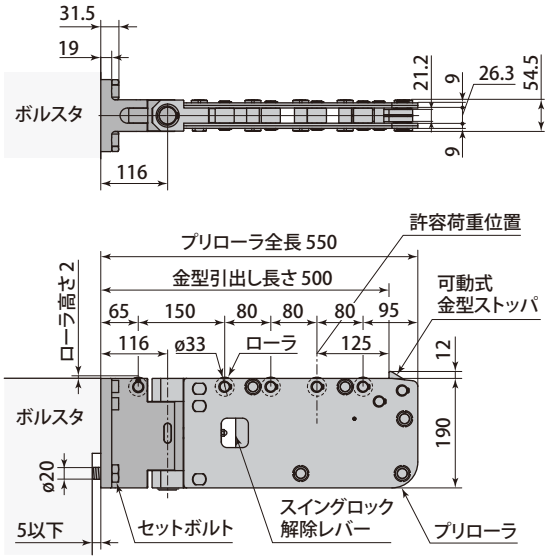

PRS5-0560B

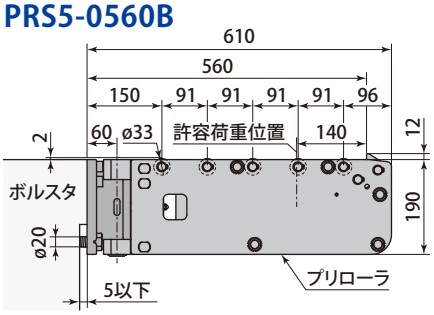

PRT5-0560B

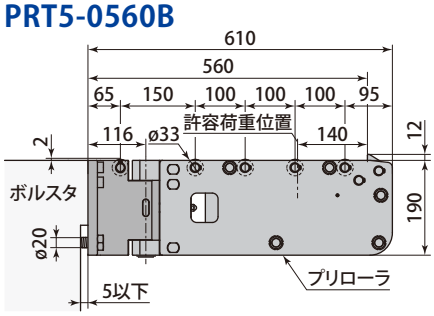

PRS5-0630B

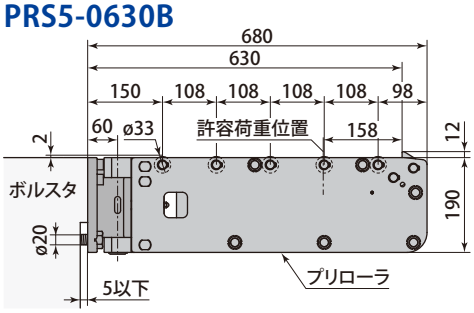

PRT5-0630B

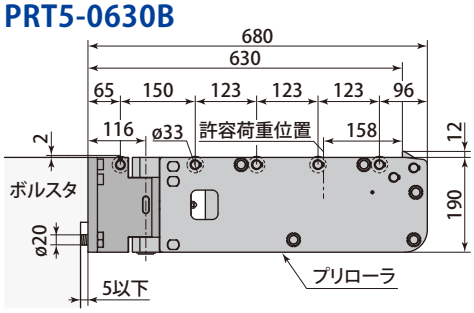

PRS5-0710B

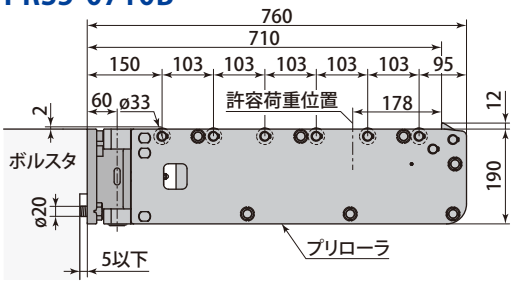

PRT5-0710B

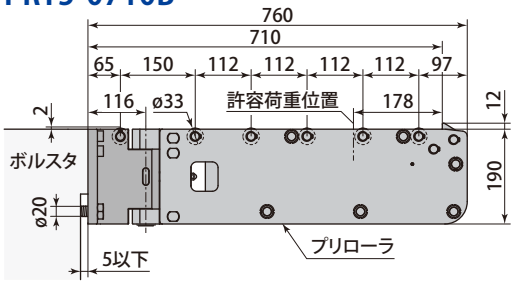

1 金型引出し長さ　500 ～ 1000 mm

型　式 PRS5	PRS5-0500B	PRS5-0560B	PRS5-0630B	PRS5-0710B	PRS5-0800B	PRS5-0850B	PRS5-0900B	PRS5-0950B	PRS5-1000B
型　式 PRT5	PRT5-0500B	PRT5-0560B	PRT5-0630B	PRT5-0710B	PRT5-0800B	PRT5-0850B	PRT5-0900B	PRT5-0950B	PRT5-1000B
金型引出し長さ　mm	500	560	680	710	800	850	900	950	1000
プリローラ全長　mm	550	610	680	760	850	900	950	1000	1050
PRS5　質　量　kg	24.3	26	28	30.4	33.1	34.4	35.8	37.4	38.8
PRT5　質　量　kg	27.3	28.9	30.8	33.3	36.1	37.5	38.9	40.4	41.5

PRS5-0800B

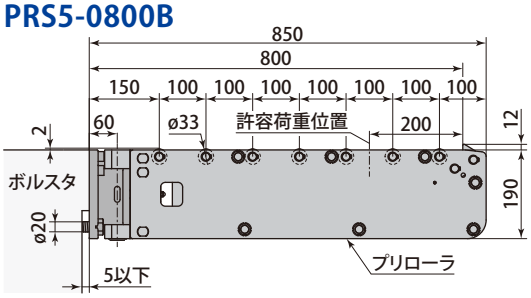

PRT5-0800B

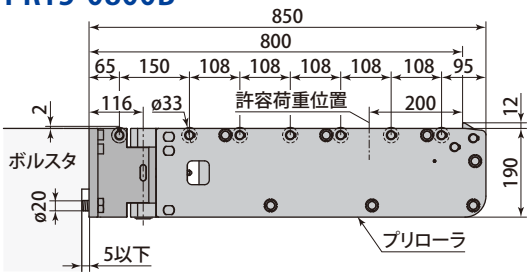

PRS5-0850B

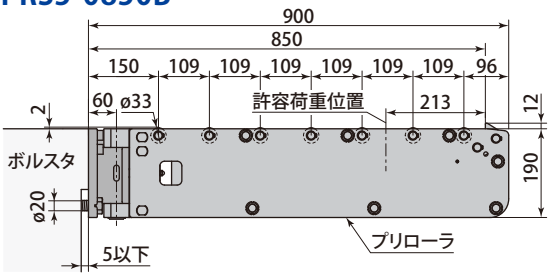

PRT5-0850B

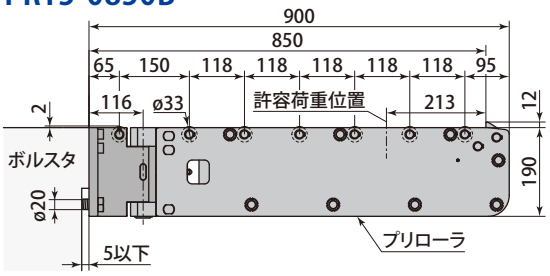

PRS5-0900B

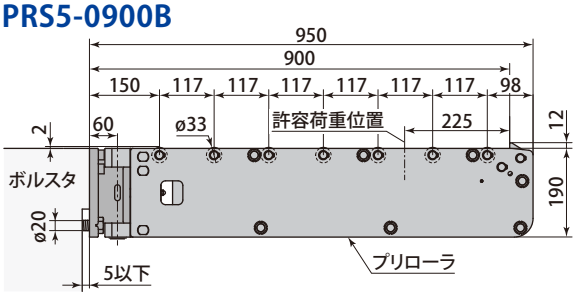

PRT5-0900B

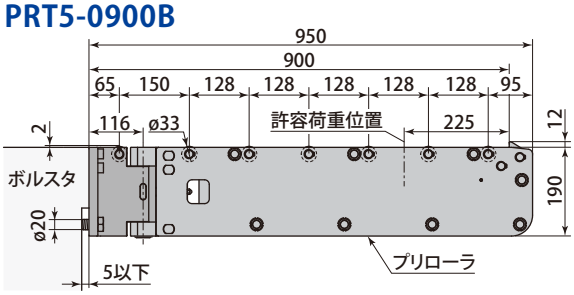

PRS5-0950B

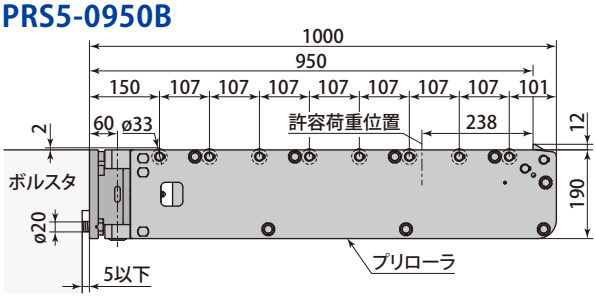

PRT5-0950B

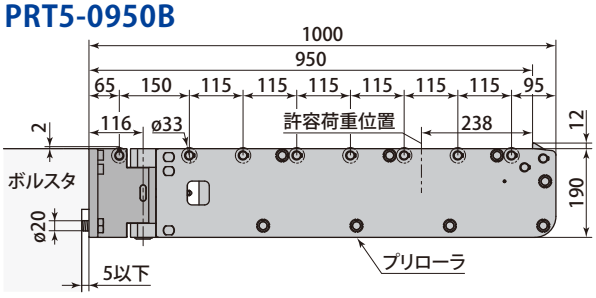

PRS5-1000B

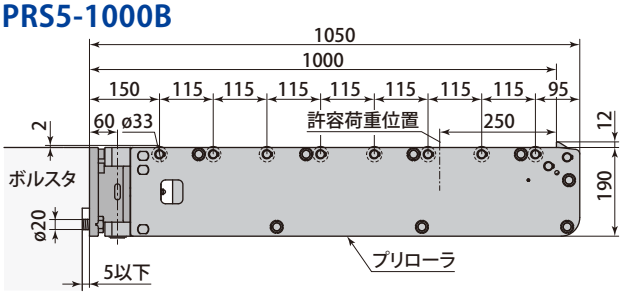

PRT5-1000B

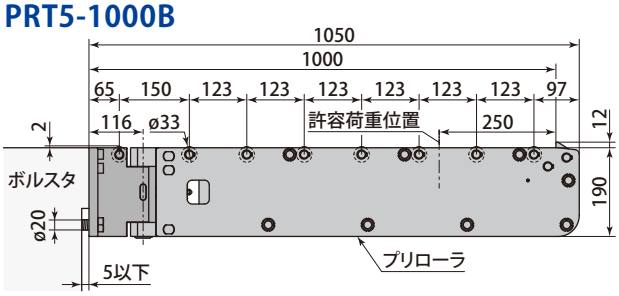

外形寸法図

PRS 8 − 0630 B

1 金型引出し長さ (mm)
※４桁で表記

PRT 8 − 0630 B

1 金型引出し長さ (mm)
※４桁で表記

PRS8-0630B

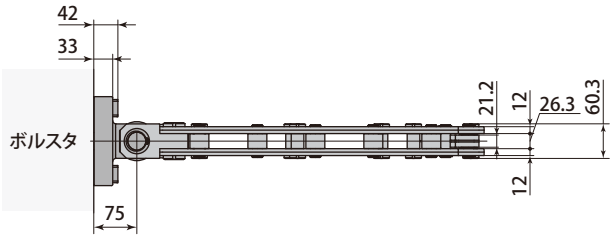

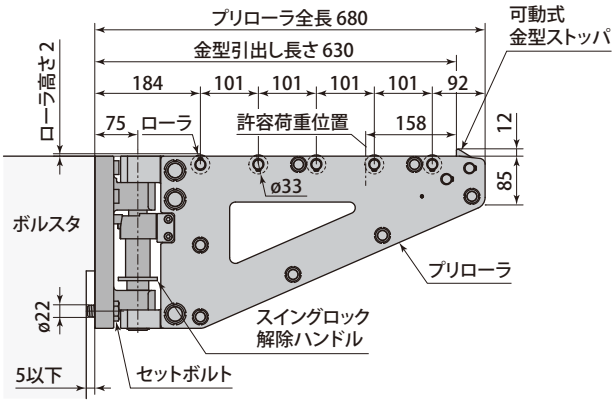

PRT8-0630B

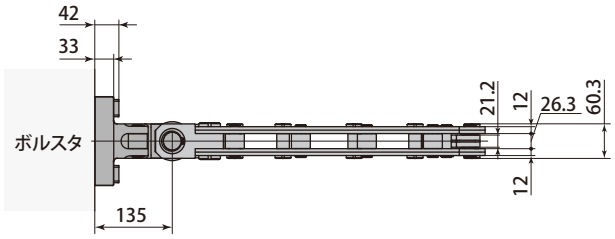

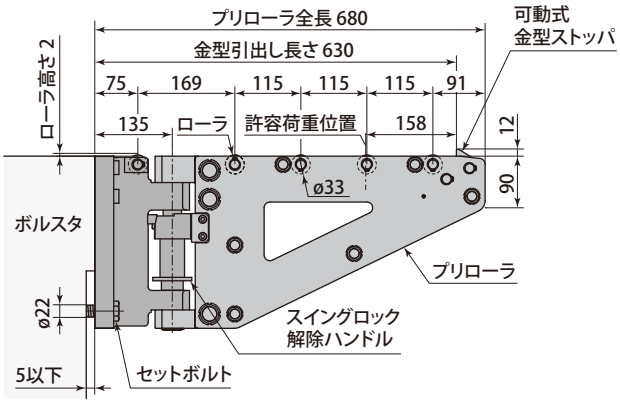

PRS8-0710B

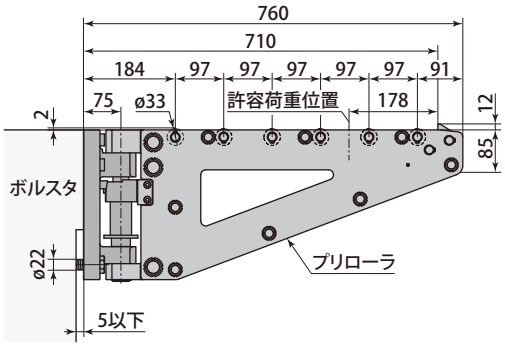

PRT8-0710B

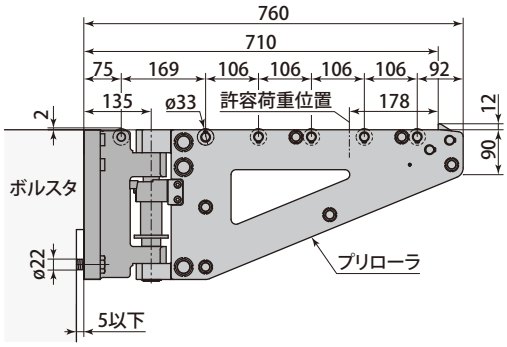

PRS8-0800B

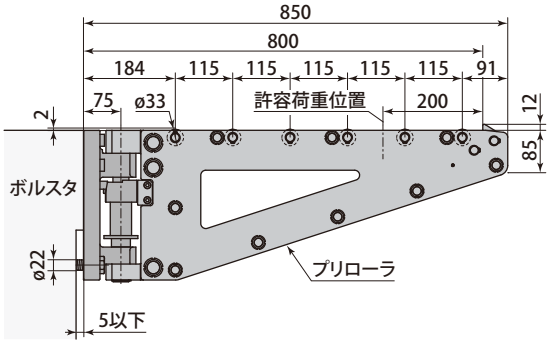

PRT8-0800B

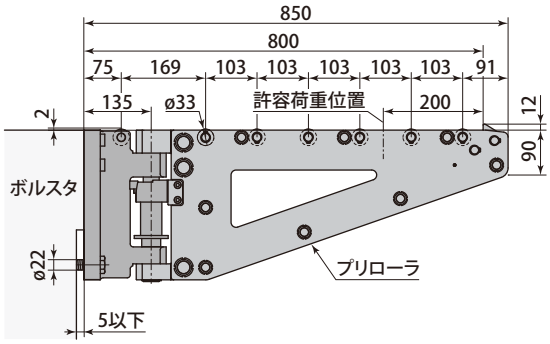

1 金型引出し長さ　630 ～ 1000 mm

型　式 PRS8	PRS8-0630B	PRS8-0710B	PRS8-0800B	PRS8-0850B	PRS8-0900B	PRS8-0950B	PRS8-1000B
型　式 PRT8	PRT8-0630B	PRT8-0710B	PRT8-0800B	PRT8-0850B	PRT8-0900B	PRT8-0950B	PRT8-1000B
金型引出し長さ　mm	630	710	800	850	900	950	1000
プリローラ全長　mm	680	760	850	900	950	1000	1050
PRS8　質　量　kg	44.8	47.3	49.9	51.5	52.9	54.6	56.1
PRT8　質　量　kg	51.1	53.5	56.5	57.9	59.5	60.9	62.3

PRS8-0850B

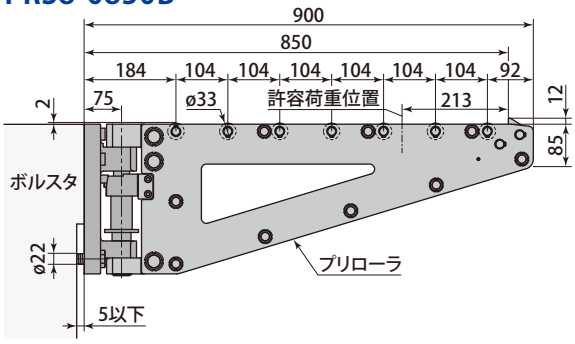

PRT8-0850B

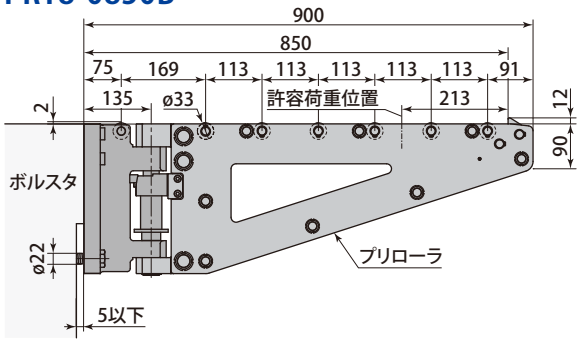

PRS8-0900B

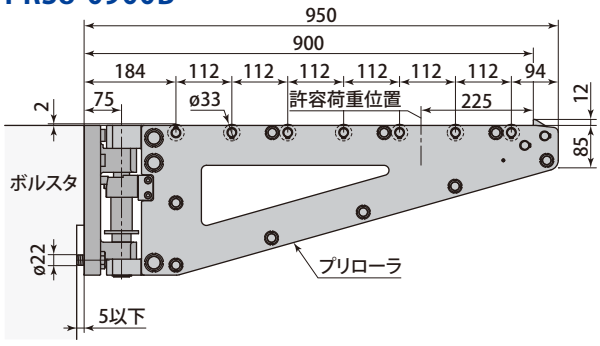

PRT8-0900B

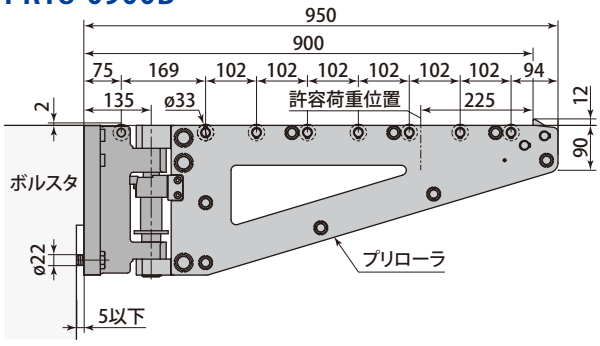

PRS8-0950B

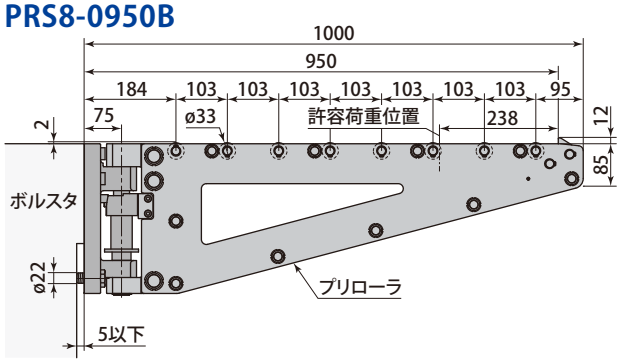

PRT8-0950B

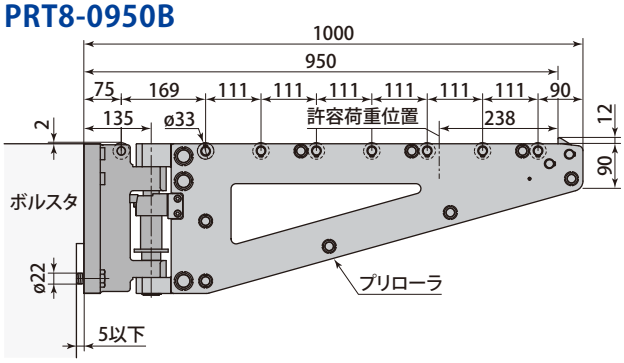

PRS8-1000B

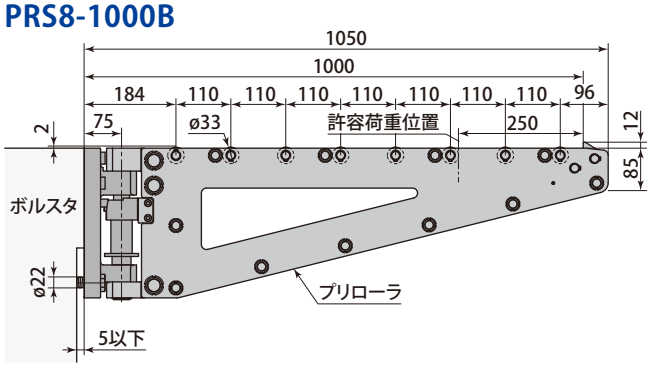

PRT8-1000B

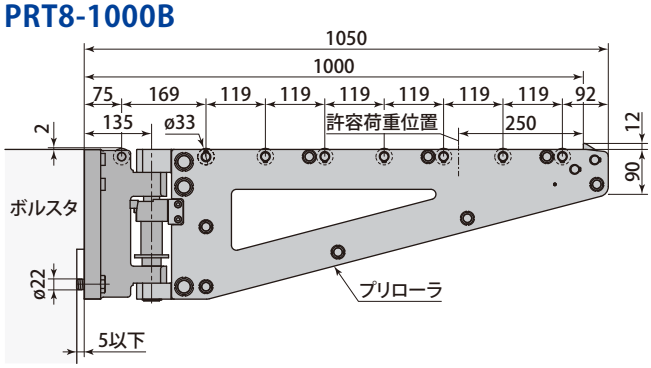

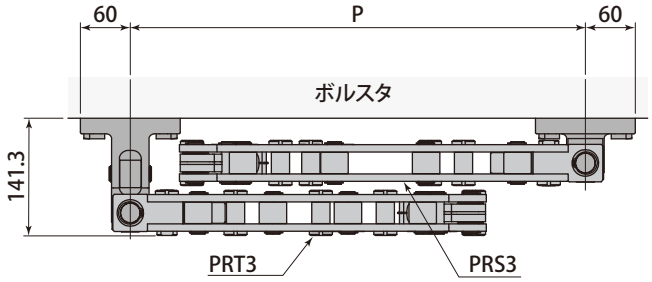

最小取付ピッチ

mm

型　　式	PRS3-0315B	PRS3-0355B	PRS3-0400B	PRS3-0450B	PRS3-0500B	PRS3-0560B	PRS3-0630B	PRS3-0710B
	PRT3-0315B	PRT3-0355B	PRT3-0400B	PRT3-0450B	PRT3-0500B	PRT3-0560B	PRT3-0630B	PRT3-0710B
最小取付ピッチ P	362	402	447	497	547	607	677	757

取付加工図

● ダイリフタあり

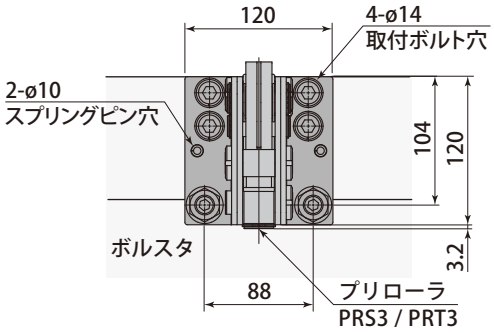

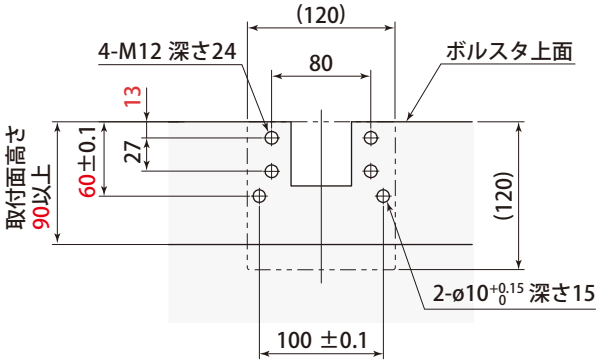

● ダイリフタなし

ボルスタ上面とローラレベルをあわせる場合

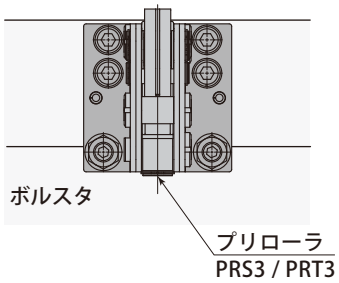

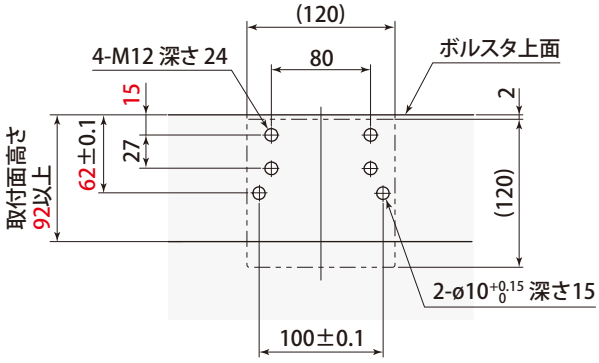

● スプリングピン穴を機械加工する場合は、上記の公差で仕上げてください。
● 現場あわせ加工の場合は、10キリ深さ15で加工してください。

付属

プリローラ型式	PRS3 / PRT3
取付ボルト	4-M12 長さ 35
スプリングワッシャ	4-M12
スプリングピン	2-C10 長さ 32

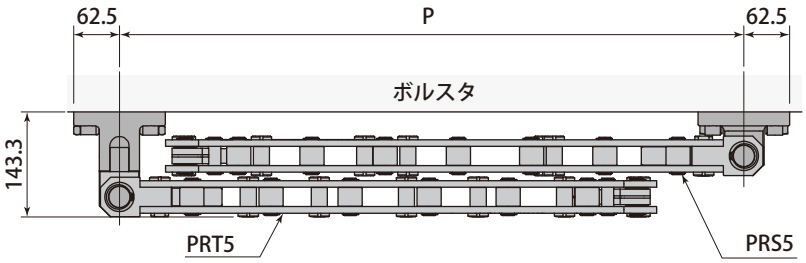

最小取付ピッチ

mm

型　　式	PRS5-0500B	PRS5-0560B	PRS5-0630B	PRS5-0710B	PRS5-0800B	PRS5-0850B	PRS5-0900B	PRS5-0950B	PRS5-1000B
	PRT5-0500B	PRT5-0560B	PRT5-0630B	PRT5-0710B	PRT5-0800B	PRT5-0850B	PRT5-0900B	PRT5-0950B	PRT5-1000B
最小取付ピッチ P	553	613	683	763	853	903	953	1003	1053

取付加工図

● ダイリフタあり

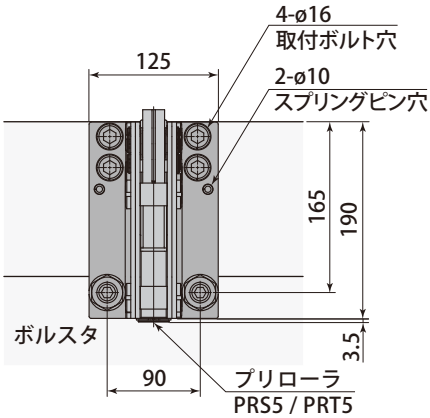

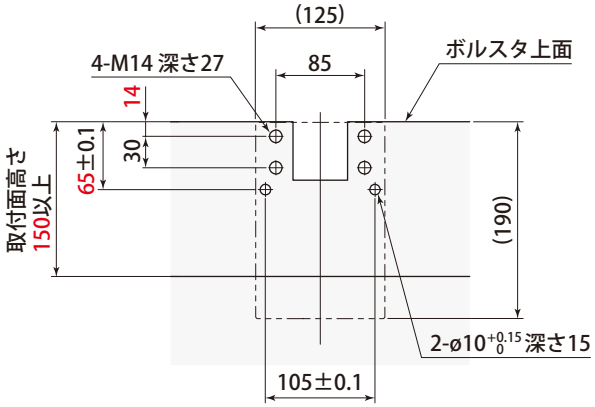

● ダイリフタなし

ボルスタ上面とローラレベルをあわせる場合

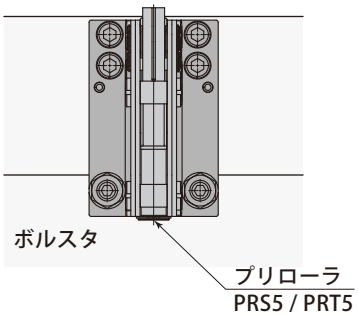

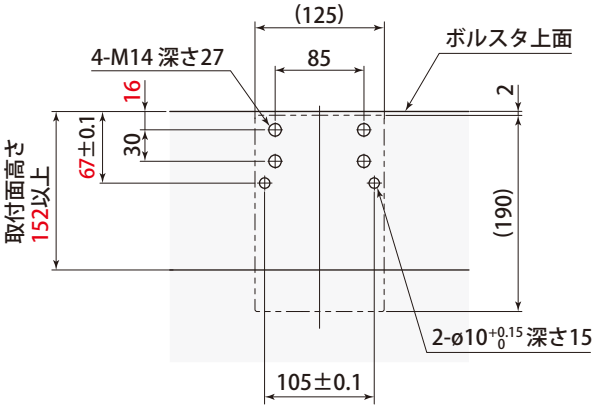

● スプリングピン穴を機械加工する場合は、上記の公差で仕上げてください。
● 現場あわせ加工の場合は、10キリ深さ15で加工してください。

付属

プリローラ型式	PRS5 / PRT5
取付ボルト	4-M14 長さ 40
スプリングワッシャ	4-M14
スプリングピン	2-C10 長さ 32

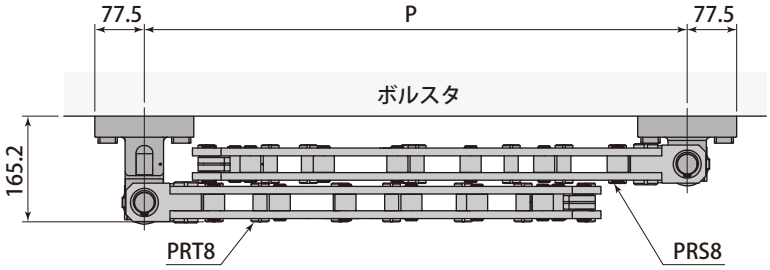

最小取付ピッチ

mm

型　　式	PRS8-0630B	PRS8-0710B	PRS8-0800B	PRS8-0850B	PRS8-0900B	PRS8-0950B	PRS8-1000B
	PRT8-0630B	PRT8-0710B	PRT8-0800B	PRT8-0850B	PRT8-0900B	PRT8-0950B	PRT8-1000B
最小取付ピッチ P	680	760	850	900	950	1000	1050

取付加工図

● ダイリフタあり

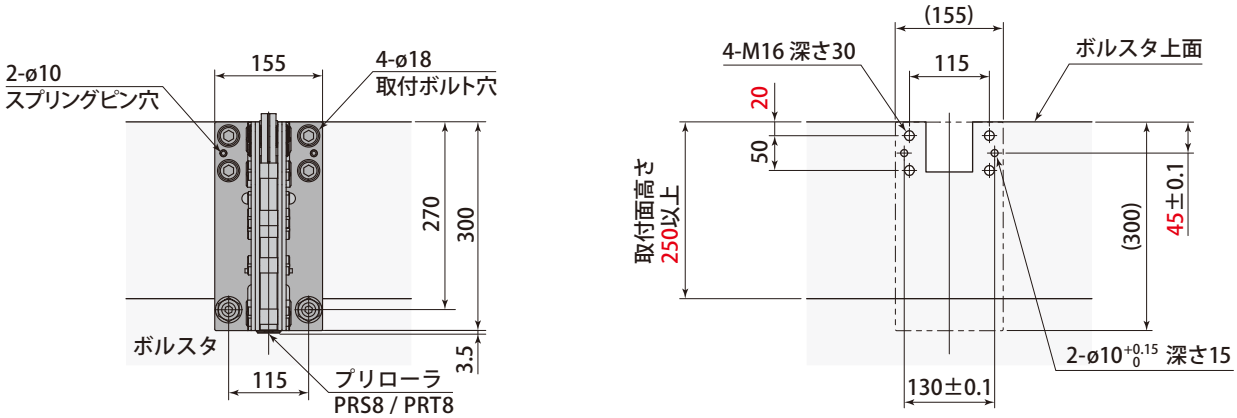

● ダイリフタなし

ボルスタ上面とローラレベルをあわせる場合

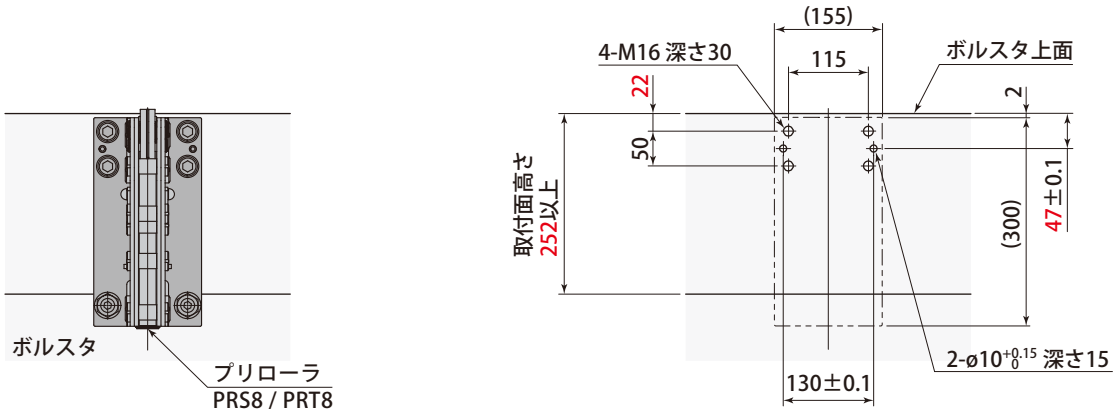

● スプリングピン穴を機械加工する場合は、上記の公差で仕上げてください。

● 現場あわせ加工の場合は、10キリ深さ15で加工してください。

付属

プリローラ型式	PRS8 / PRT8
取付ボルト	4-M16 長さ 55
スプリングワッシャ	4-M16
スプリングピン	2-C10 長さ 45

セットボルト（PRS 3 / PRT3 , PRS 5 / PRT 5 , PRS 8 / PRT 8）

PRS/Tは全モデルにセットボルトが付属します。

型　　式	PRS 3 / PRT3	
ボルスタ幅（取付面高さ）	70mm ～ 90mm	90mm 以上
セットボルト	必要	不要

型　　式	PRS 5 / PRT 5	
ボルスタ幅（取付面高さ）	75mm ～ 150mm	150mm 以上
セットボルト	必要	不要

型　　式	PRS 8 / PRT 8	
ボルスタ幅（取付面高さ）	85mm ～ 250mm	250mm 以上
セットボルト	必要	不要

● セットボルトは、取付面高さが短い場合に、プリローラが傾くのを防ぐために使用します。

PRS 3　PRT 3

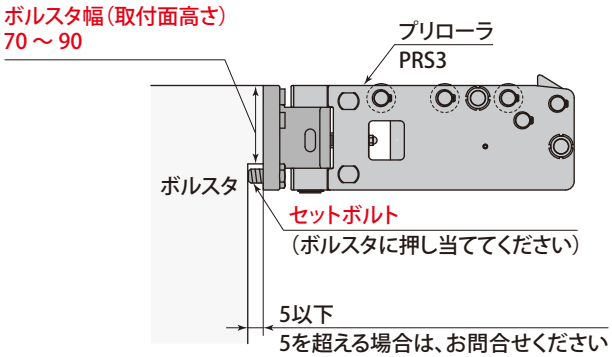

※ 本図は、PRS3-0315Bです。

PRS 5　PRT 5

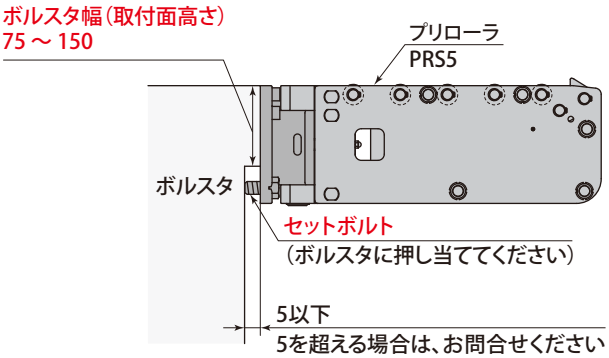

※ 本図は、PRS5-0500Bです。

PRS 8　PRT 8

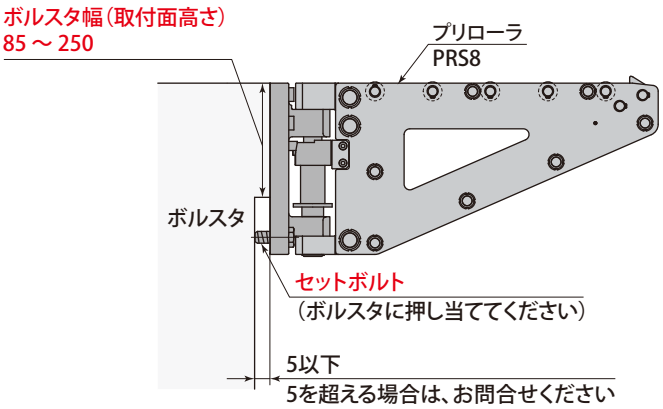

※ 本図は、PRS8-0630Bです。

プリローラ　重荷重型 PRC

着脱型 PRAにピラーを取付けた、高荷重タイプのプリローラです。

取付け時

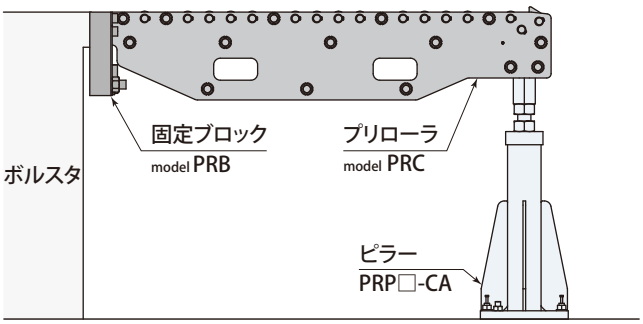

取外し時

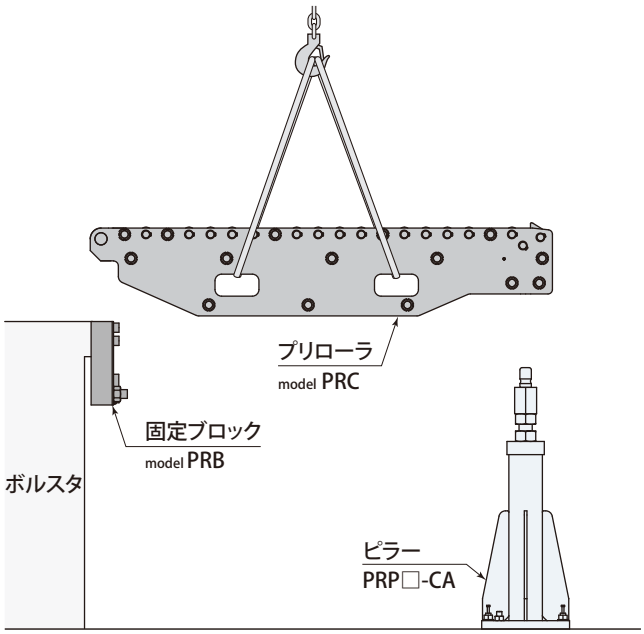

● プレス稼働時の振動が激しいと各部が摩耗します。プレス稼働時は、プリローラを取外すことを推奨します。

型式表示

セット型式（プリローラ＋固定ブロック＋ピラー）

PRC 3 − 0710 B 0300 − S

- 3：サイズ　PRC3　PRC5
- 0710：1 金型引出し長さ (mm) ※4桁で表記
- 0300：ピラーサイズ ※4桁で表記 → 187 ページ
- S：セット型式は末尾に S が追記されます。

プリローラ型式

PRC 3 − 0710 B

- 3：サイズ　PRC3　PRC5
- 0710：1 金型引出し長さ (mm) ※4桁で表記

固定ブロック型式

PRB 3

- 3：サイズ　PRB3　PRB5

ピラー型式

PRP 0300 − CA

- 0300：ピラーサイズ ※4桁で表記 → 187 ページ

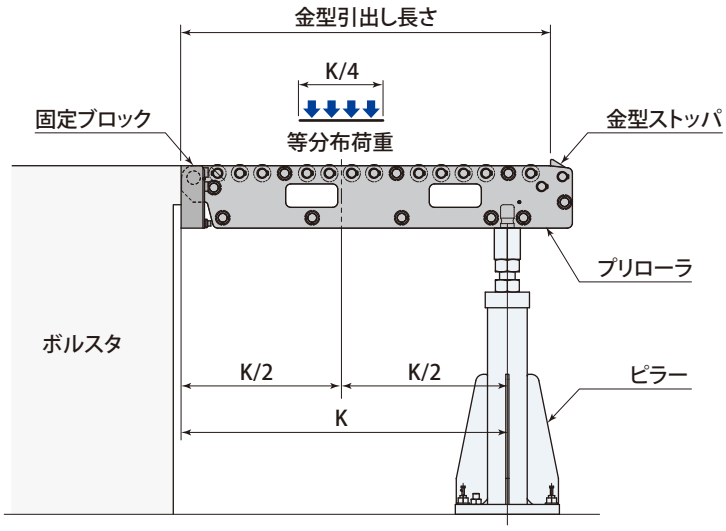

1 金型引出し長さ　710 ～ 1250 mm

金型引出し長さ		mm	710	800	850	900	950	1000	1250
PRC3	許容荷重 ※	kN	30	30	25	25	25	20	16
	ローラ数		12	12	14	14	16	16	22
	質　量	kg	15.4	16.9	18.3	19.2	20.5	21.3	27.5
PRC5	許容荷重	kN	—	—	—	—	—	35	35
	ローラ数		—	—	—	—	—	14	18
	質　量	kg	—	—	—	—	—	29.8	38

● 金型をプリローラに載せる速度：50mm/s以下　● 金型の搬送速度：100mm/s以下　● 質量に固定ブロック・ピラーは含みません。

※ 許容荷重：プリローラの中間部が受けることができる1本あたりの等分布荷重です。許容荷重 (kN) ×プリローラ台数が金型重量以上になるプリローラを選定してください。SI単位への換算式：金型重量 (kN) ＝ 金型重量 (kgf) × 9.8 ÷ 1000

外形寸法図

PRC 3 − 0710 B 0300 − S

1 金型引出し長さ (mm)
※４桁で表記

ピラーサイズ
※４桁で表記

1 金型引出し長さ　710 ～ 1250 mm

型　　式		PRC3-0710B	PRC3-0800B	PRC3-0850B	PRC3-0900B	PRC3-0950B	PRC3-1000B	PRC3-1250B
金型引出し長さ	mm	710	800	850	900	950	1000	1250
プリローラ全長	mm	752	842	892	942	992	1042	1292
質　量	kg	15.4	16.9	18.3	19.2	20.5	21.3	27.5

PRC3-0710B□-S

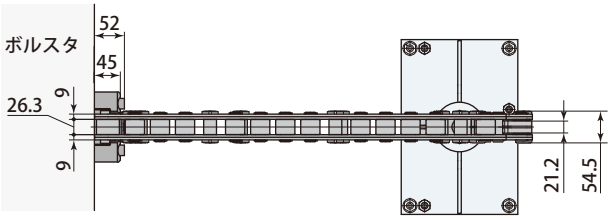

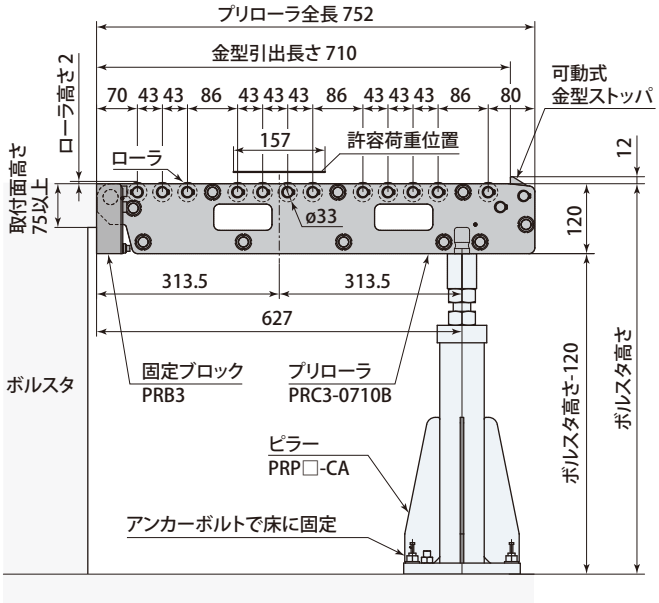

ピラーについては、→ **187 ページ** を参照してください。

PRC3-0800B□-S

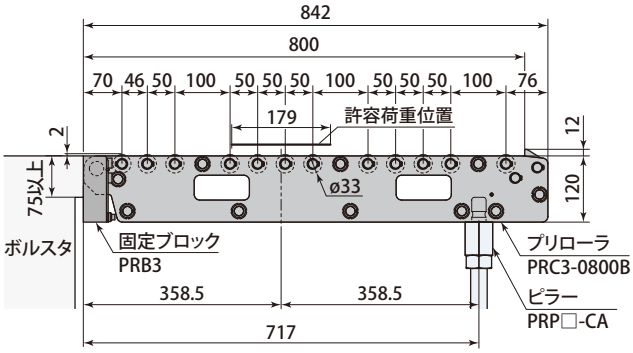

PRC3-0850B□-S

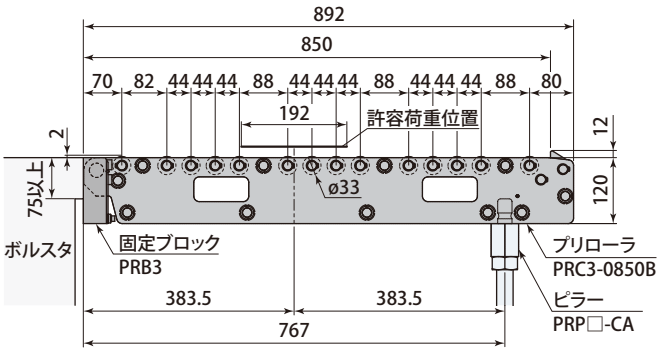

PRC3-0900B□-S

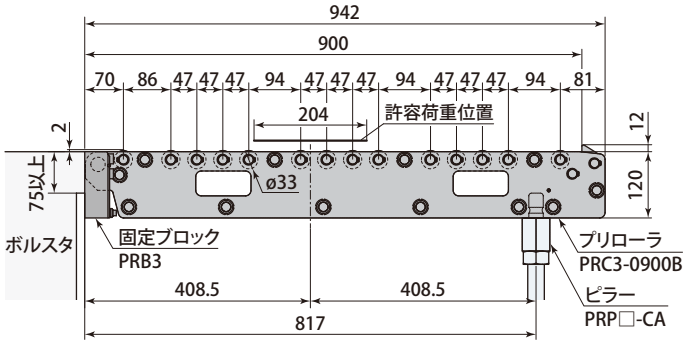

PRC3-0950B□-S

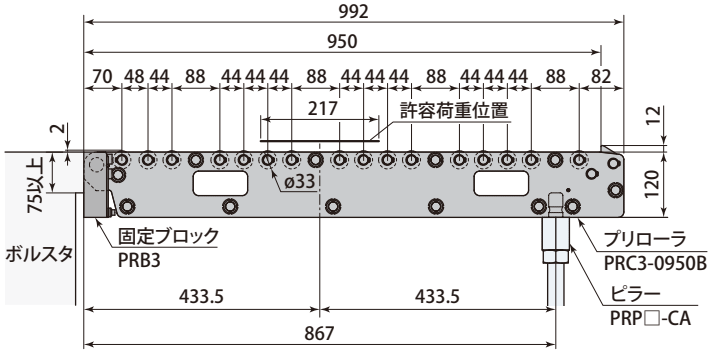

PRC3-1000B□-S

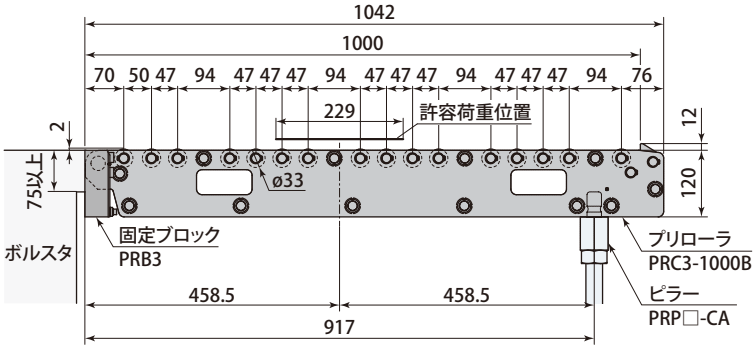

PRC3-1250B□-S

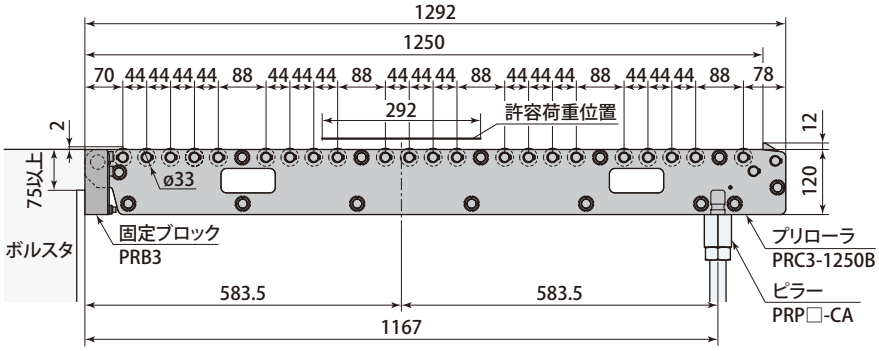

外形寸法図

PRC 5 – 1000 B 0300 – S

1 金型引出し長さ (mm)
※４桁で表記

ピラーサイズ
※４桁で表記

1 金型引出し長さ 1000 , 1250 mm

型　　式		PRC5-1000B	PRC5-1250B
金型引出し長さ	mm	1000	1250
プリローラ全長	mm	1050	1300
質　量	kg	29.8	38

PRC5-1000B□-S

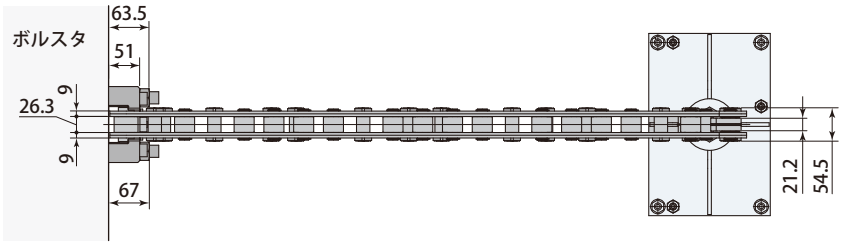

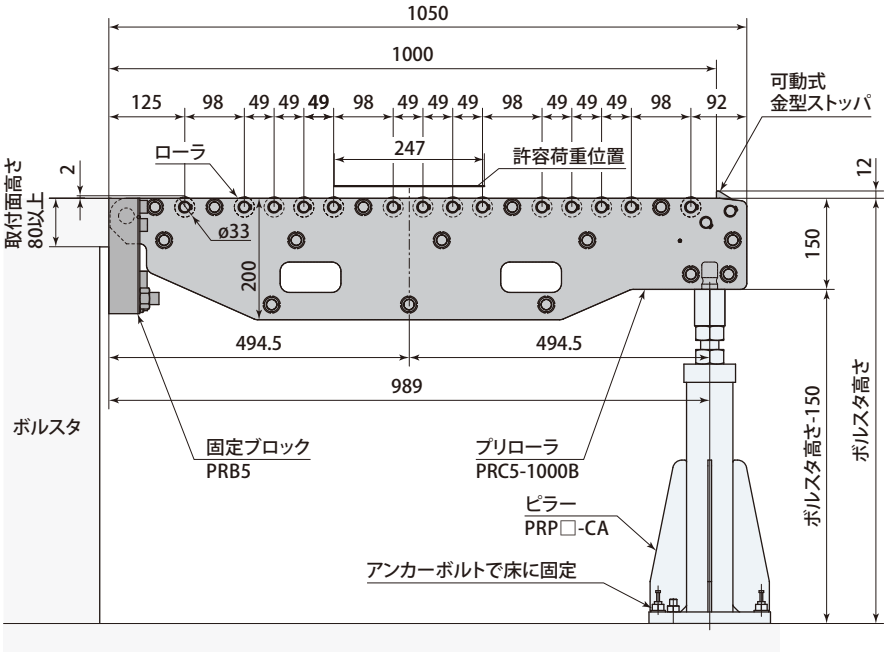

ピラーについては、→ **187 ページ** を参照してください。

PRC5-1250B□-S

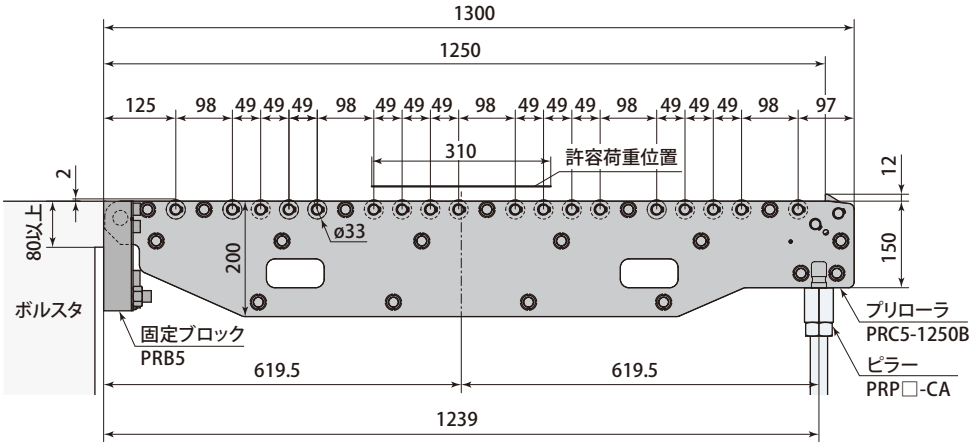

外形寸法・取付加工図

● ダイリフタあり

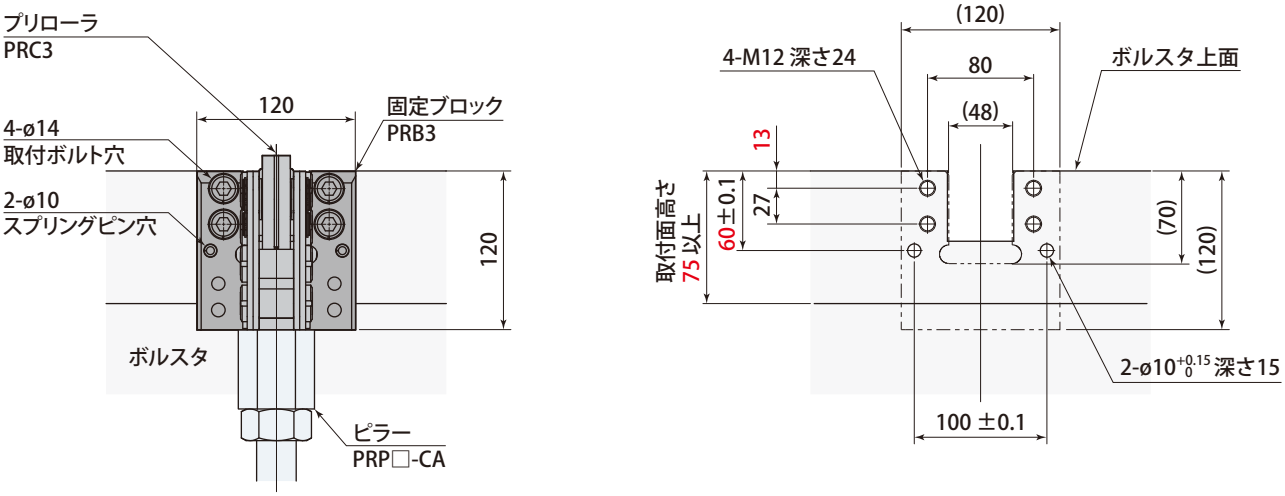

● ダイリフタなし

ボルスタ上面とローラレベルをあわせる場合

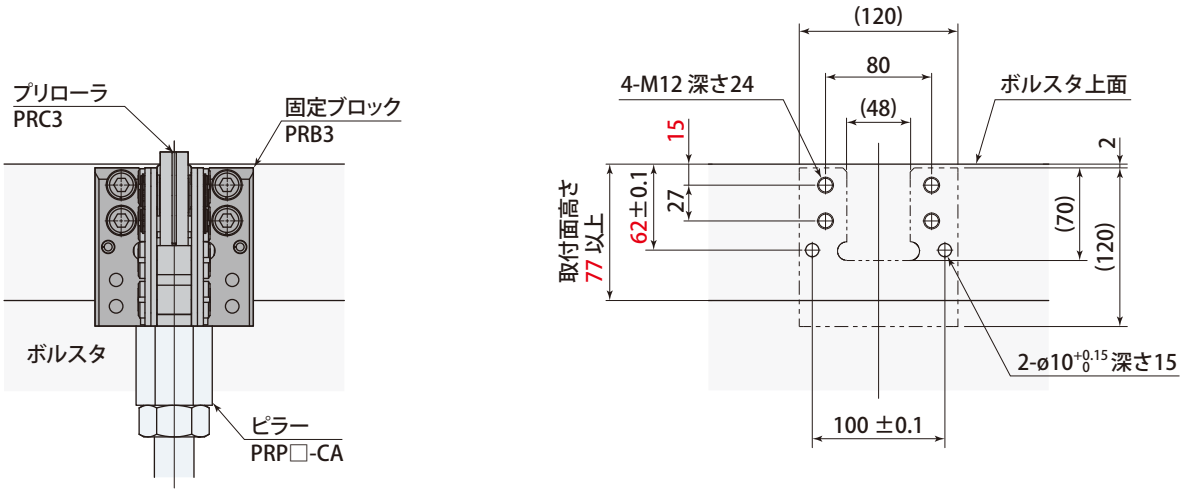

● スプリングピン穴を機械加工する場合は、上記の公差で仕上げてください。
● 現場あわせ加工の場合は、10キリ深さ15で加工してください。

型　　式	PRB3
質　量　kg	3.6
取付ボルト	4-M12 長さ 60
スプリングワッシャ	4-M12
スプリングピン	2-C10 長さ 56

● PRC3の固定ブロックです。

外形寸法・取付加工図

● ダイリフタあり

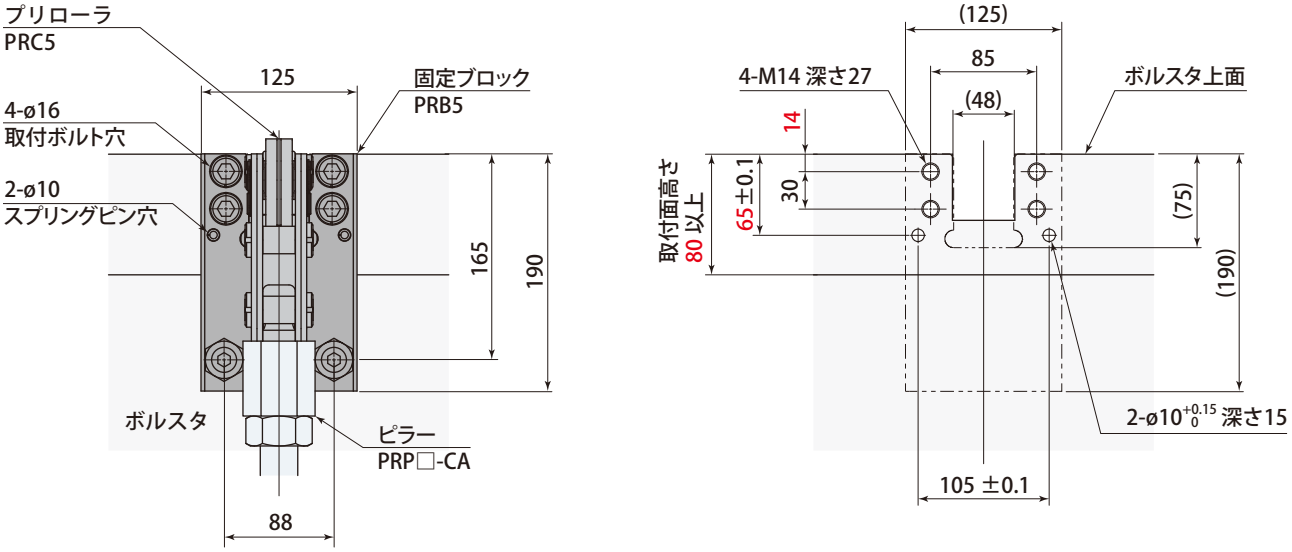

● ダイリフタなし

ボルスタ上面とローラレベルをあわせる場合

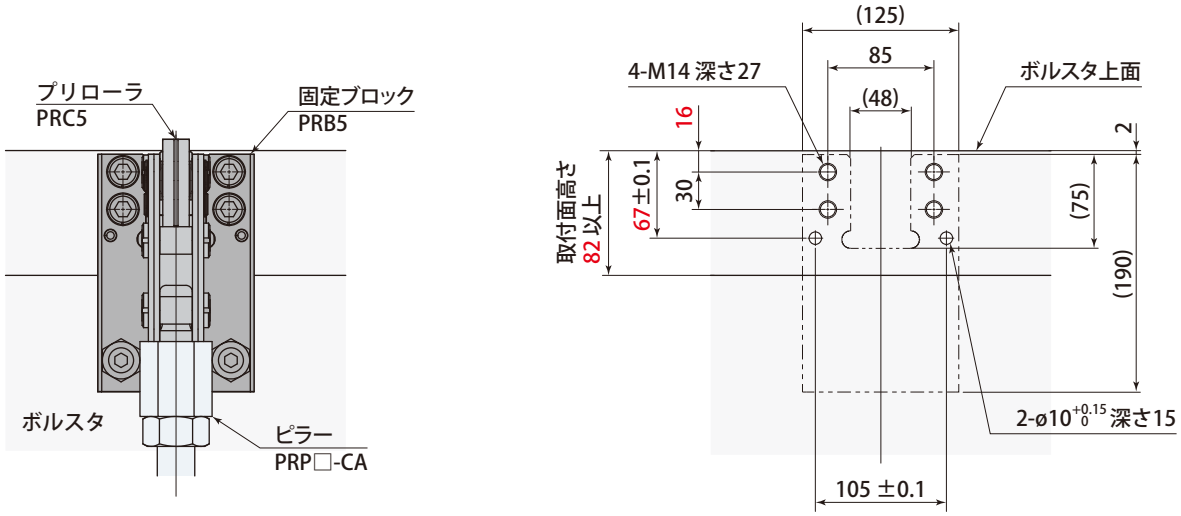

● スプリングピン穴を機械加工する場合は、上記の公差で仕上げてください。
● 現場あわせ加工の場合は、10キリ深さ15で加工してください。

型　　式	PRB5
質　量　kg	7.5
取付ボルト	4-M14 長さ 75
スプリングワッシャ	4-M14
スプリングピン	2-C10 長さ 63

● PRC5の固定ブロックです。

ピラー

ボルスタ高さにあった、ピラーを選定してください。PRC3とPRC5のピラー寸法・質量は同じです。

型式表示

ピラー型式

PRP 0300 － CA

3 ピラーサイズ
※４桁で表記

セット型式

PRC 3 － 0710 B 0300 － S

1 サイズ
2 金型引出し長さ (mm) ※４桁で表記
3 ピラーサイズ ※４桁で表記
セット記号

1 2 については、→ 180 ページ を参照してください。

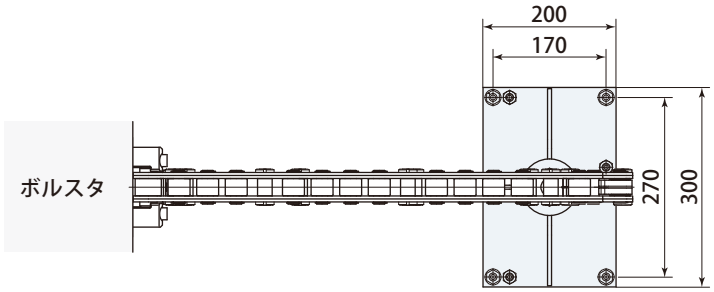

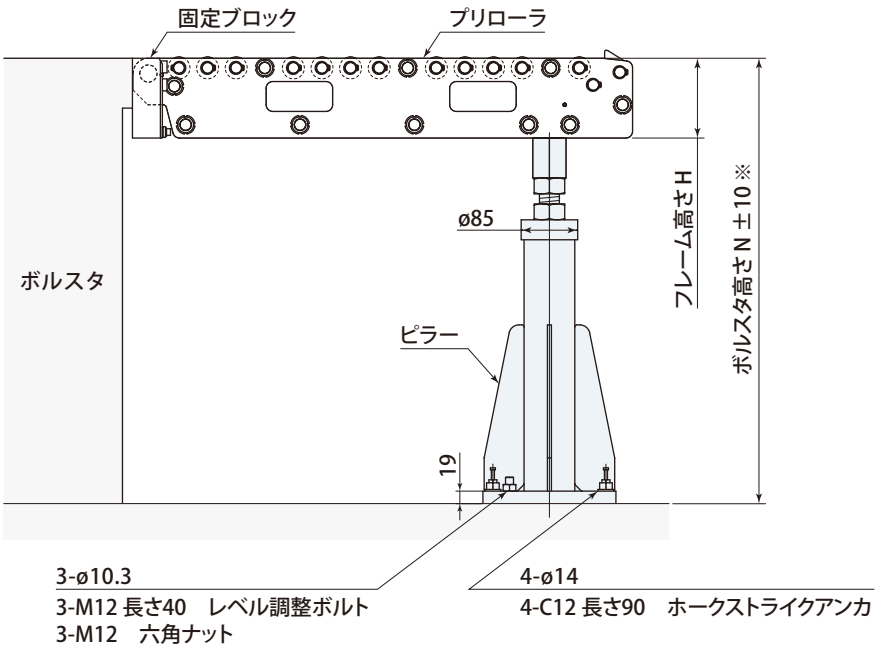

調整ボルトで高さを調整できます

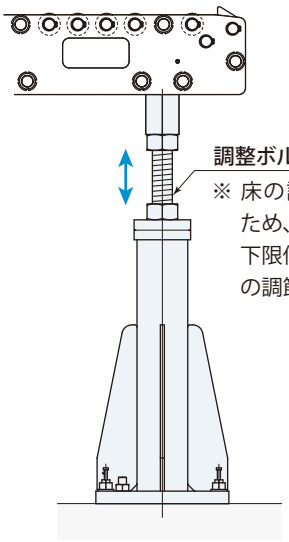

※ 床の設置誤差にあわせるため、ボルスタ高さNは上・下限値からさらに±10mmの調節ができます。

- ピラーはレベル調整ボルトとシムで水平に設置してください。
- シムは付属しません。別途、発注してください。

3 ピラーサイズ 0300 ～ 1050

ピラーサイズ			0300	0350	0400	0450	0500	0550	0600	0650	0700	0750	0800	0850	0900	0950	1000	1050
PRC3-0710 ～ 1250	ボルスタ高さ N	mm	420 ～ 469	470 ～ 519	520 ～ 569	570 ～ 619	620 ～ 669	670 ～ 719	720 ～ 769	770 ～ 819	820 ～ 869	870 ～ 919	920 ～ 969	970 ～ 1019	1020 ～ 1069	1070 ～ 1119	1120 ～ 1169	1170 ～ 1219
	フレーム高さ H	mm	120															
PRC5-1000, 1250	ボルスタ高さ N	mm	450 ～ 499	500 ～ 549	550 ～ 599	600 ～ 649	650 ～ 699	700 ～ 749	750 ～ 799	800 ～ 849	850 ～ 899	900 ～ 949	950 ～ 999	1000 ～ 1049	1050 ～ 1099	1100 ～ 1149	1150 ～ 1199	1200 ～ 1249
	フレーム高さ H	mm	150															
質　量		kg	15.7	16.1	16.5	18.4	18.8	19.2	19.6	20.0	20.4	20.8	21.2	21.6	22.0	22.4	22.8	23.2

金型ストッパ

● 金型ストッパ上に金型を下ろすと、金型の自重によりストッパが押し下げられ、金型が離れるとスプリング力で元に戻ります。

金型搬入

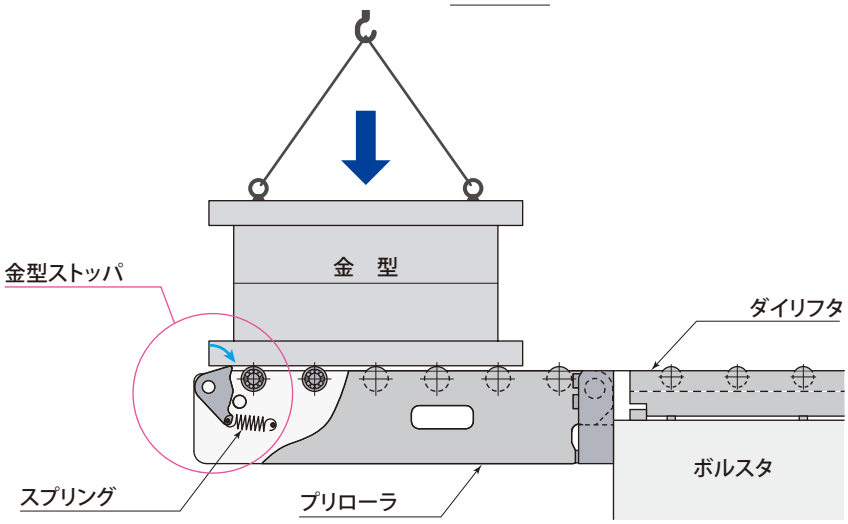

金型をボルスタへ移動

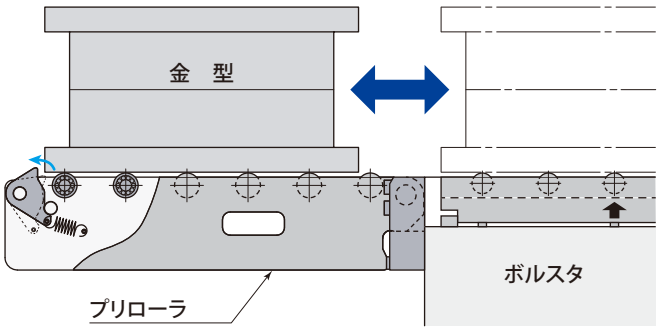

金型ストッパ　手動ロックレバー仕様 PR□-□□BT

金型ストッパを下げた状態でロックできるモデルです。

- 金型ストッパは、金型がストッパ上から離れるとスプリング力で元に戻りますので、ダイチェンジャを使った金型の搬出を行う場合は、金型ストッパ 手動ロックレバー仕様を選定してください。
- ダイチェンジャを使った金型搬出入を行う場合は、ピラー付きプリローラ PRCを選定してください。 PRA、PRF、PRS/PRTは、金型積載時、先端がたわみ搬送レベルが変化するため、チェンジャへの載り移りがある場合は推奨できません。

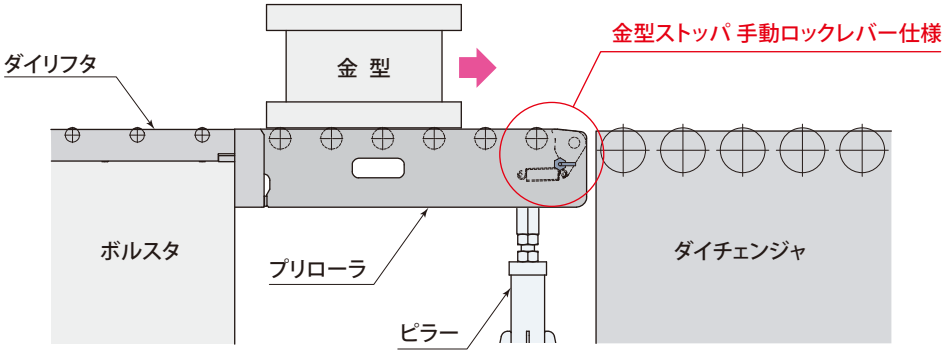

ストッパ ロック

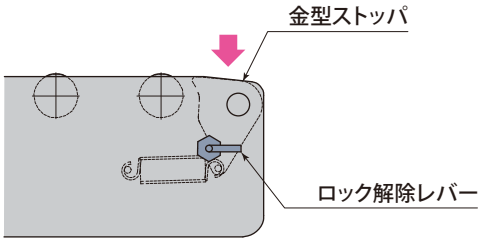

金型ストッパを最後まで押下げると、ロック解除レバー内のピンが出てストッパを自動でロックします。

ストッパ アンロック

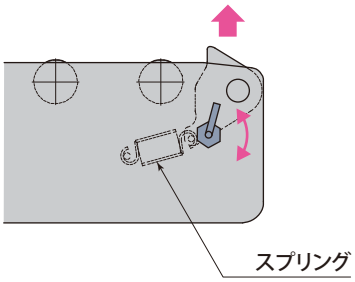

ロック解除レバーを上げる、または下げると、ピンが外れ、ストッパはスプリング力で元に戻ります。

- 詳細は、お問合せください。

固定ブロック

● 着脱型プリローラ PRA, PRF, PRCは、固定ブロックを選定してください。

型　　式	PRB2	PRB3	PRB5	PRB2F	PRB3F	PRB5F
プリローラ型式	PRA2	PRA3 PRC3	PRA5 PRC5	PRF2	PRF3	PRF5

● 固定ブロックを複数のプレスマシンに取付けることで、1セットのプリローラを兼用できます。
● 固定ブロックは、単品で購入できます。

固定ブロック取付時の注意

● 固定ブロック取付面にＴ溝・ダイリフタ溝が干渉しないか、確認してください。
● ダイリフタ スクラップシュータ仕様を選定している場合、固定ブロックがＴ溝・ダイリフタ溝に干渉しないように、取付位置に注意してください。
● Ｔ溝・ダイリフタ溝が干渉する場合は、固定ブロックカットタイプ → **192 ページ** を選定するか、固定ブロックを追加工してください。

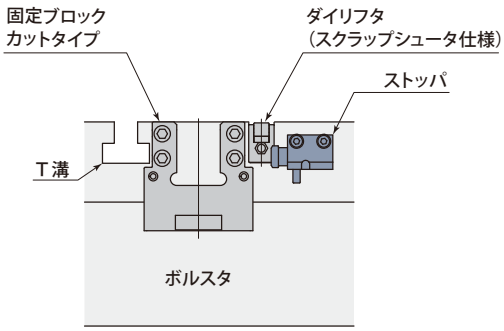

ダイリフタ スクラップシュータ仕様

ストッパをロック･アンロックし、
ダイリフタを抜き差しできるモデルです。

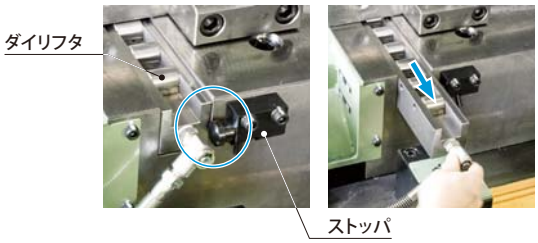

● 詳細は、各モデルの外形寸法・取付面加工図を参照してください。

固定ブロック カットタイプ

T溝・ダイリフタ溝が干渉する場合に使用します。

型式表示

PRB 3 A

サイズ
※1～2桁で表記

カットタイプ

※PRB2のカットタイプは
ありません。

固定ブロックカットタイプA
PRB3A
プリローラ型式：PRA3

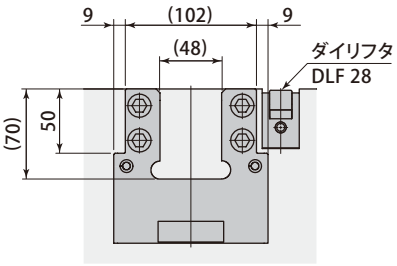

固定ブロックカットタイプA
PRB5A
プリローラ型式：PRA5

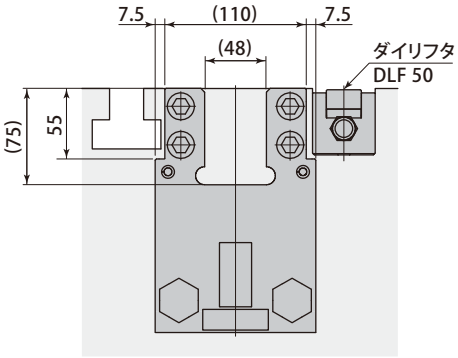

固定ブロックカットタイプB
PRB5B
プリローラ型式：PRA5

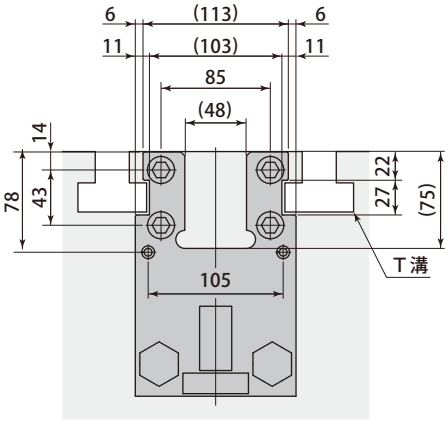

取付ボルト位置と
スプリングピン位置が変わります

固定ブロックカットタイプA
PRB3FA
プリローラ型式：PRF3

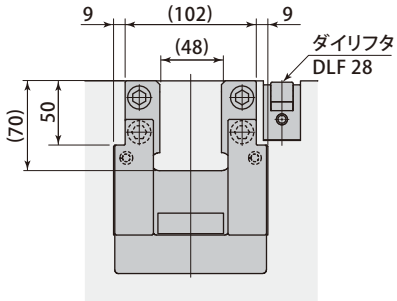

固定ブロックカットタイプA
PRB5FA
プリローラ型式：PRF5

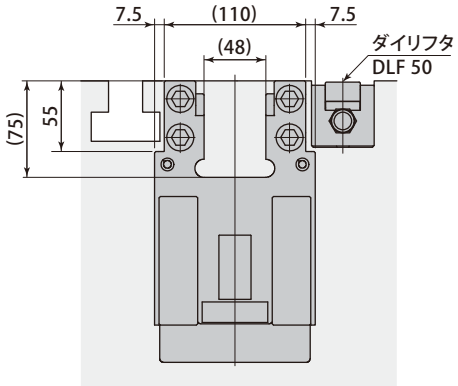

固定ブロックカットタイプB
PRB5FB
プリローラ型式：PRF5

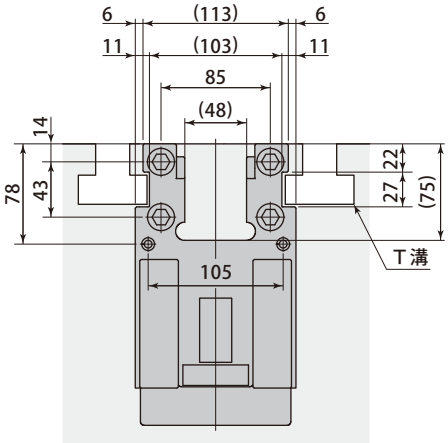

取付ボルト位置と
スプリングピン位置が変わります

プリローラ取付位置について

● プリローラの取付位置は、ダイリフタの仕様により変わります。

ダイリフタ仕様	DLF28・DLF50	ダイリフタなし	DLF80・ロングリフト仕様
プリローラ取付位置	標準	2mm 下げる	特殊仕様

DLF28・DLF50

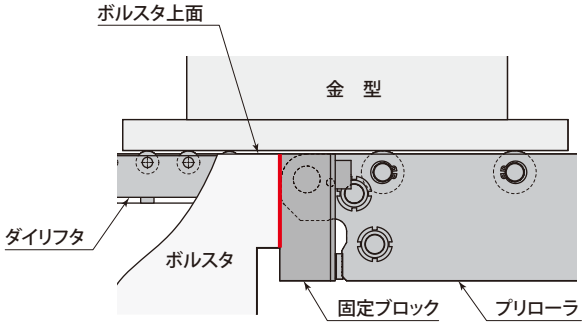

ダイリフタなし

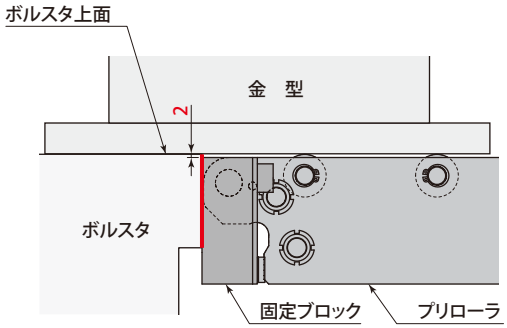

● ダイリフタがない場合（ボルスタ上面とローラレベルをあわせる場合）は、取付位置を2mm下げてください。

DLF80・ロングリフト仕様

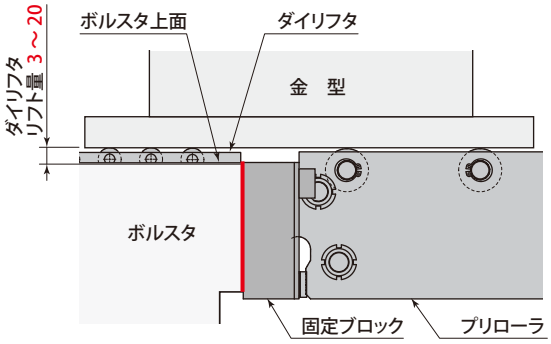

● ダイリフタがDLF80・ロングリフト仕様の場合、ローラレベルをあわせるため、プリローラは特殊仕様になります。

● 金型の下面に抜き穴・切欠き部がある場合は、お問合せください。
● 詳細は、各モデルの外形寸法・取付面加工図を参照してください。

金型前後寸法について

● 金型前後寸法は、渡り寸法の3倍以上必要です。金型前後寸法が小さい場合は、別途、お問合せください。

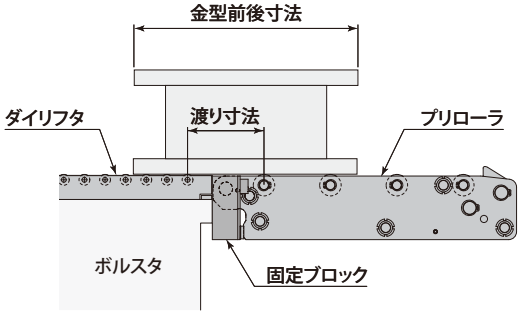

下記のような場合は、延長ブロックを追加してください。

● プリローラとダイリフタを同一線上に配置して、ダイリフタの配管をプリローラ側に行なう場合

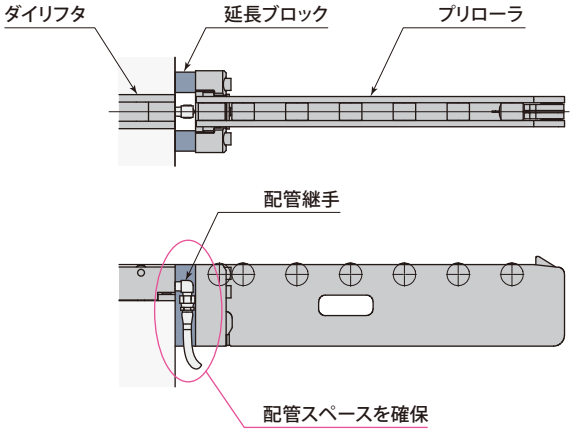

● フック型・スイング型のプリローラを折りたたんだときに、プレス機器と干渉する場合

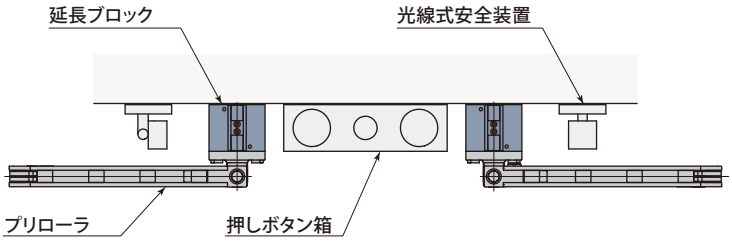

● 取付ピッチが確保できない場合

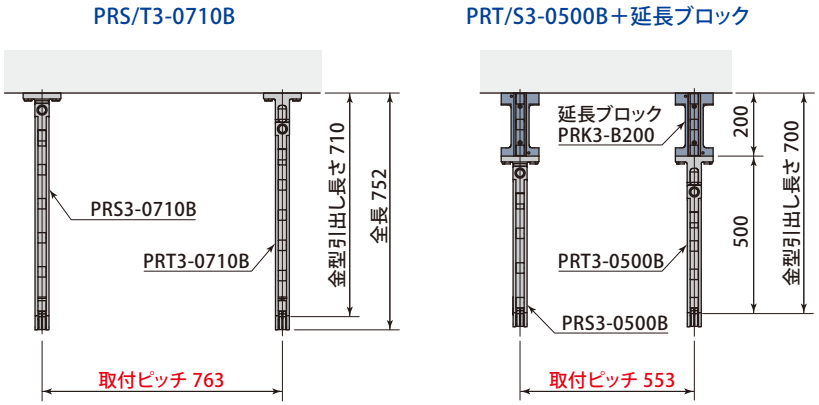

型式表示

PR J2 – A 030

1 延長ブロック モデル
2 ダイリフタ配管方向／位置決め方法
3 延長ブロック長さ（mm）※3桁で表記

1 延長ブロック モデル

記　号	J2	J3	J5	K3	K5	K8
プリローラ型式	PRA 2 PRF 2	PRA3 PRF 3 PRC3	PRA5 PRF 5 PRC5	PRS3/PRT3	PRS5/PRT5	PRS 8/PRT 8

2 ダイリフタ配管方向／位置決め方法

記　号	A	B	C	D
ダイリフタ配管方向 位置決め方法	前配管 スプリングピン穴あり	後配管 スプリングピン穴あり	前配管 スプリングピン穴なし	後配管 スプリングピン穴なし

● 延長ブロック長さ30mmのスプリングピン穴なし仕様はありません。

ダイリフタ：前配管
（プリローラ側に配管を行う場合）

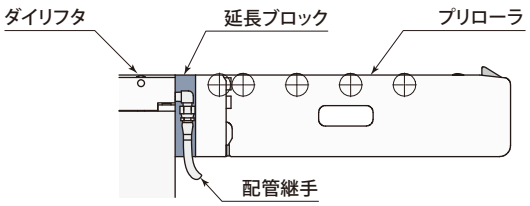

ダイリフタ：後配管

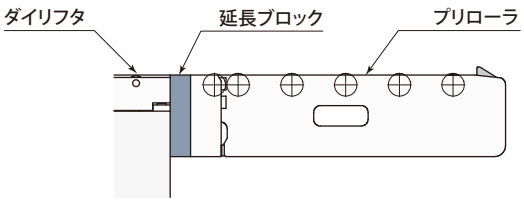

スプリングピン穴あり

取付面加工図

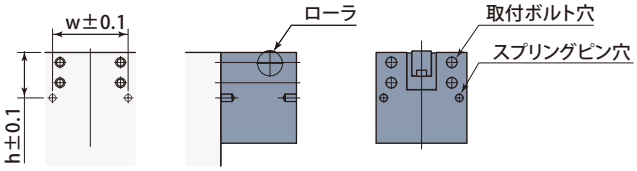

プリローラ取付位置は、調整できません。
ボルスタ側の延長ブロック取付面は、機械加工してください。

スプリングピン穴なし

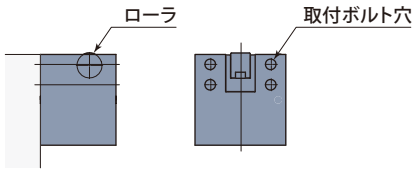

延長ブロックとプリローラは、
現場あわせ加工で位置決めしてください。

3 延長ブロック長さ

mm

ブロック長さ						
030	050	100	150	200	250	300

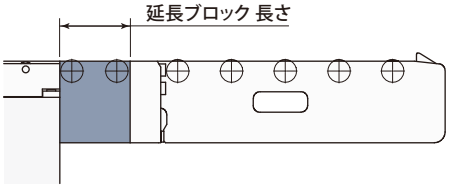

● 延長ブロックの形状は、延長ブロックモデル・サイズ、ダイリフタ配管方向、延長ブロック長さにより変わります。

2ピース

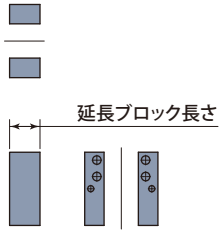

角型ブロック

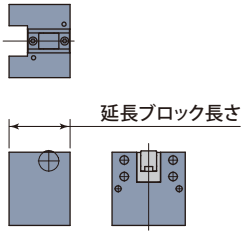

I 型ブロック

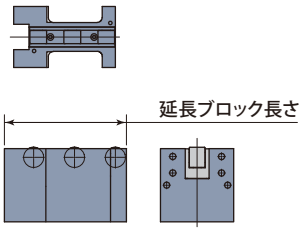

延長ブロック型式（モデル・サイズ）		PRJ2-A PRJ2-C	PRJ2-B PRJ2-D	PRJ 3-A PRJ 3-C PRK3-A PRK3-C	PRJ 3-B PRJ 3-D PRK3-B PRK3-D	PRJ 5-A PRJ 5-C PRK5-A PRK5-C	PRJ 5-B PRJ 5-D PRK5-B PRK5-D	PRK8-A PRK8-C	PRK8-B PRK8-D
プリローラ型式（モデル・サイズ）		PRA 2 PRF 2		PRA 3 PRF 3 PRC 3 PRS3/PRT3		PRA 5 PRF 5 PRC 5 PRS5/PRT5		PRS 8/PRT 8	
ダイリフタ配管方向		前配管	後配管	前配管	後配管	前配管	後配管	前配管	後配管
延長ブロック長さ	030	2 ピース	2 ピース	2 ピース	2 ピース	2 ピース	2 ピース	2 ピース	2 ピース
	050		角型ブロック						
	100	角型ブロック		角型ブロック	角型ブロック	角型ブロック	角型ブロック	角型ブロック	角型ブロック
	150		I 型ブロック		I 型ブロック				
	200	I 型ブロック		I 型ブロック		I 型ブロック	I 型ブロック		I 型ブロック
	250							I 型ブロック	
	300								

● I 型ブロックは取付ボルトがサイズアップします（PRJ2/PRJ3/PRK3：M14、PRJ5/PRK5：M16、PRK8：M20）。
●引出長さにより、許容荷重が変わります。別途、お問合せください。

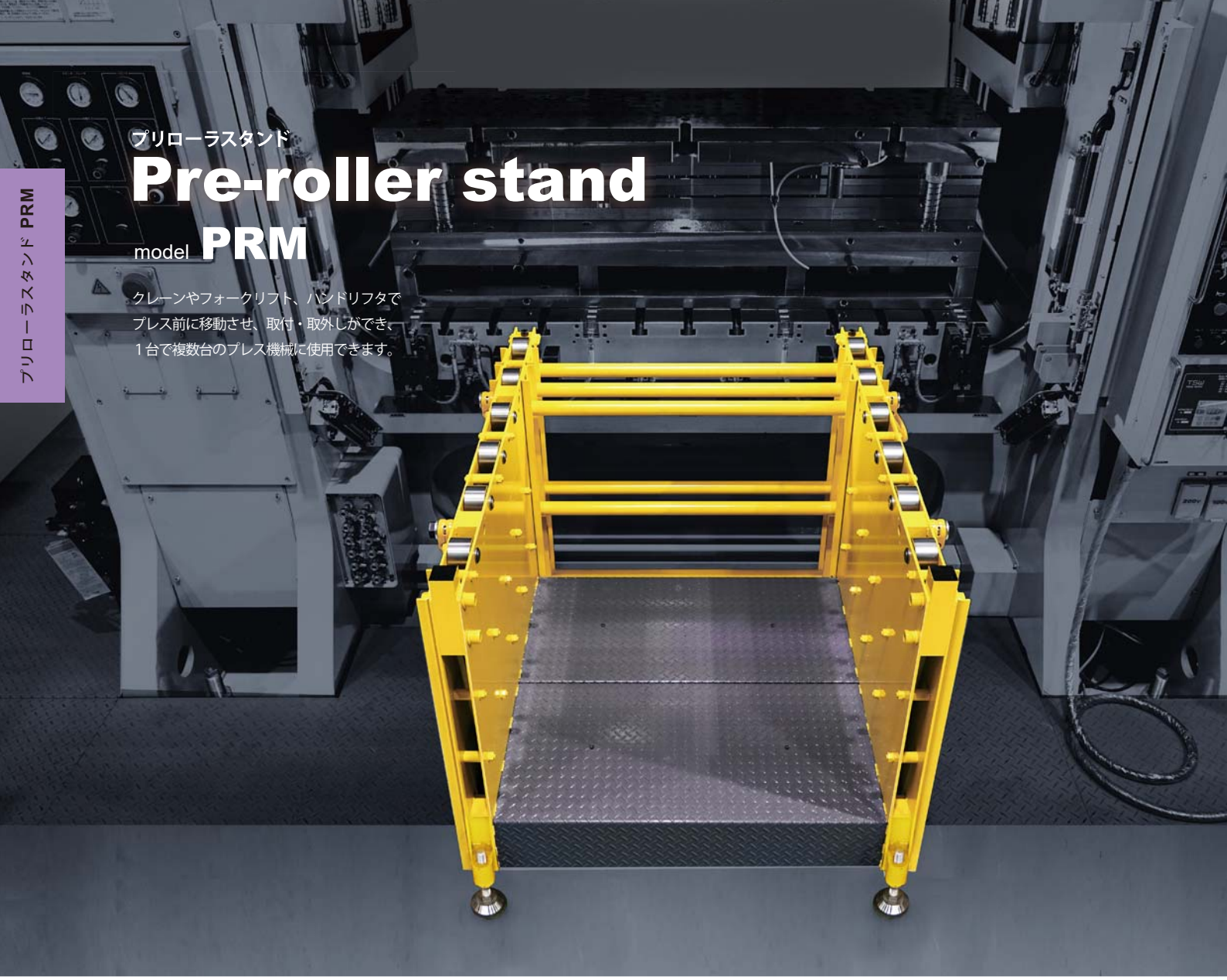

プリローラスタンド

Pre-roller stand

model **PRM**

クレーンやフォークリフト、ハンドリフタで
プレス前に移動させ、取付・取外しができ、
1台で複数台のプレス機械に使用できます。

より安全な金型交換を

2ton 以上の金型におすすめ！！

金型 8tonの場合

従来		new
プリローラ（PRC） 型交換180分　作業者3名	→	**プリローラスタンド** 型交換45分　作業者2名

インターネットで動画を配信しています。

6,000kN プレス
2ton 金型 搬出入

20,000kN プレス
8ton 金型 搬出入

プリローラよりはるかに剛性に優れ、型重量に対し変位量が少なく、スムーズな金型の搬出入ができます。

仕　様

型　　式		PRM1-1250	PRM2-1250	PRM1-1600	PRM2-1600	PRM1-2000	PRM2-2000
ローラフレームピッチ	mm	600 ～ 1600		600 ～ 1600		600 ～ 1600	
金型引出し長さ	mm	1250		1600		2000	
プリローラスタンド全長	mm	1300		1650		2050	
質量	kg	430 ※ 1	640 ※ 2	520 ※ 1	770 ※ 2	680 ※ 1	940 ※ 2
許容荷重	kN(ton)	80（8）		80（8）		80（8）	
ローラ数		12	24	16	32	20	40
ボルスタ高さ	mm	500 ～ 1300		500 ～ 1300		500 ～ 1300	

● 金型をプリローラに載せる速度：50mm/s以下　● 金型の搬送速度：100mm/s以下

※1 ローラフレームピッチ1000mm, ボルスタ高さ700mmの値です。ボルスタ取付ブロックの質量は含みません。

※2 ローラフレームピッチ1000mm, 1400mm, ボルスタ高さ700mmの値です。ボルスタ取付ブロックの質量は含みません。

型式表示

PRM 1 − 1250

1 ローラフレーム数

PRM 1 ：2列　　PRM 2 ：4列

2 金型引出し長さ (mm)　※４桁で表記

1250 ：1250 mm　1600 ：1600 mm　2000 ：2000 mm

●ボルスタ高さ、ローラフレームピッチを指示してください。

選定基準

金型重量 2 ton以上、金型幅 1300 mm以上、引出し長さ1250 mm以上は、
プリローラスタンドを推奨します。

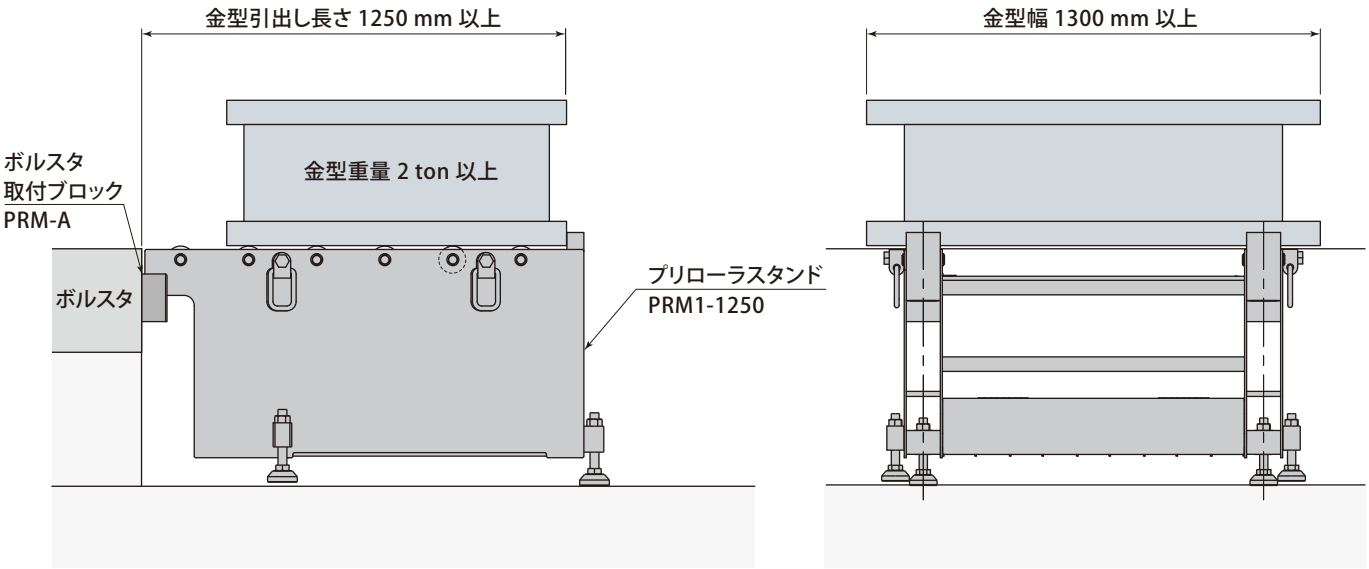

強固な構造で耐久性の向上を図っているため、
金型セット時にローラが傷つきにくく、スムーズな金型搬送が長期間維持できる。

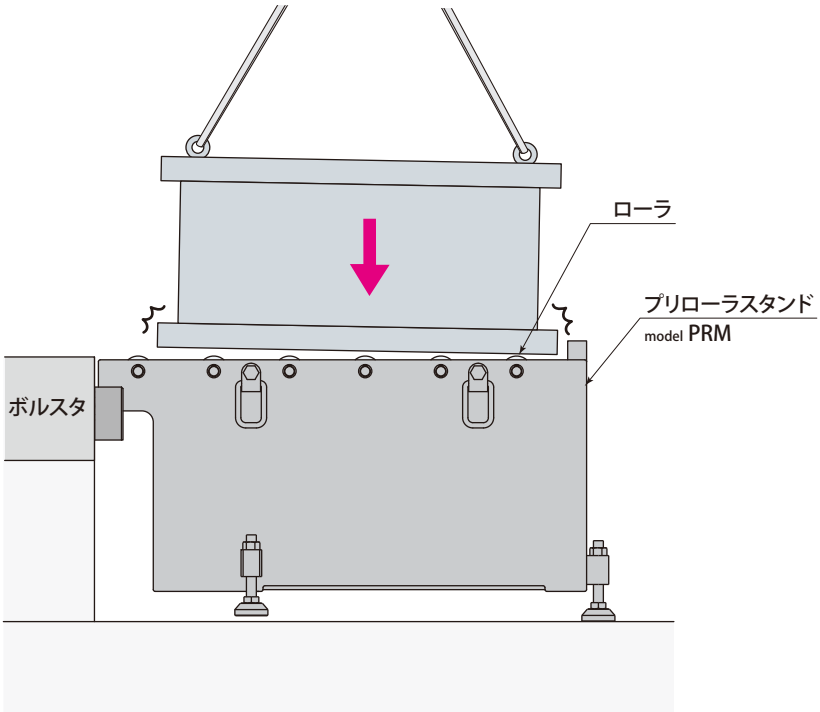

金型の搬送を軽くできるように大型ローラを採用

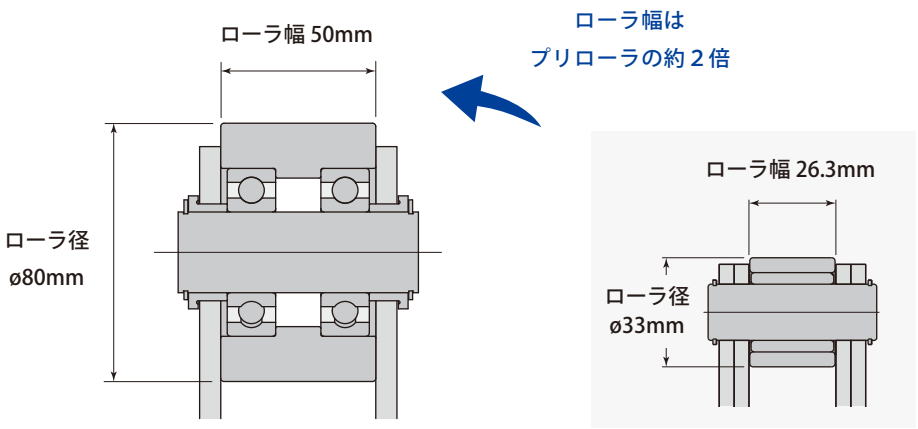

簡単に移動・設置ができ、取付け・取外しに時間をとられない。

金型引出し長さ1250mm以下
ハンドリフタで移動・設置

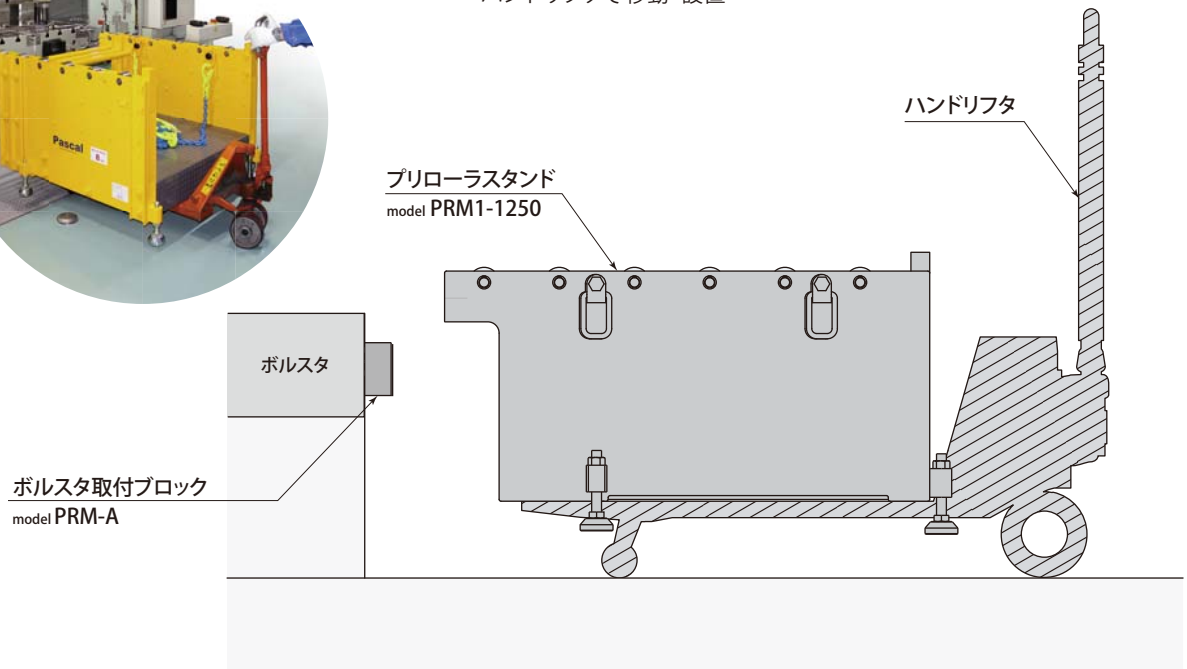

金型引出し長さ1600mm、2000mm
クレーンで移動・設置（※）

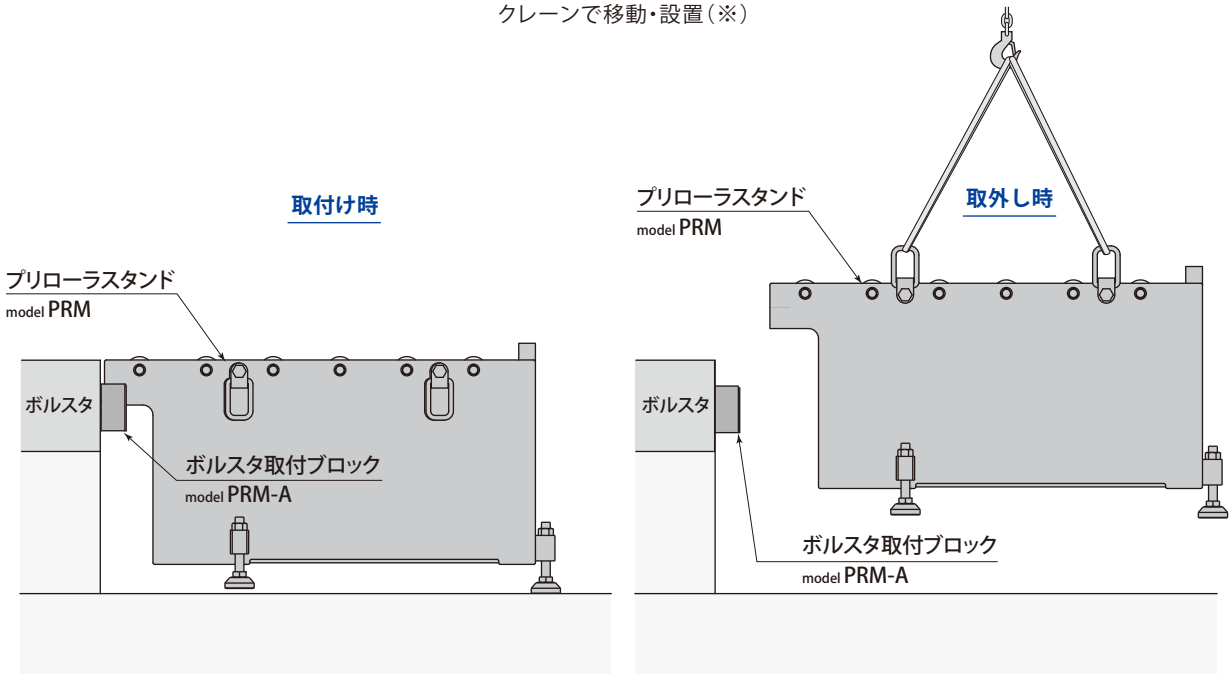

※フォーク長1510mmのロング仕様ハンドリフタがあれば、クレーンなしで移動・設置ができます。

PRM 1 – 1250

1 ローラフレーム数
PRM1：2列　　PRM2：4列

2 金型引出し長さ (mm)
※４桁で表記

型　　式		PRM1-1250
ローラフレームピッチ	mm	600 ～ 1600
金型引出し長さ	mm	1250
プリローラスタンド全長	mm	1300
質　量 ※1	kg	430
許容荷重	kN(ton)	80(8)
ローラ数		12
ボルスタ高さ	mm	500 ～ 1300

※1 ローラフレームピッチ1000mm, ボルスタ高さ700mmの値です。ボルスタ取付ブロックの質量は含みません。

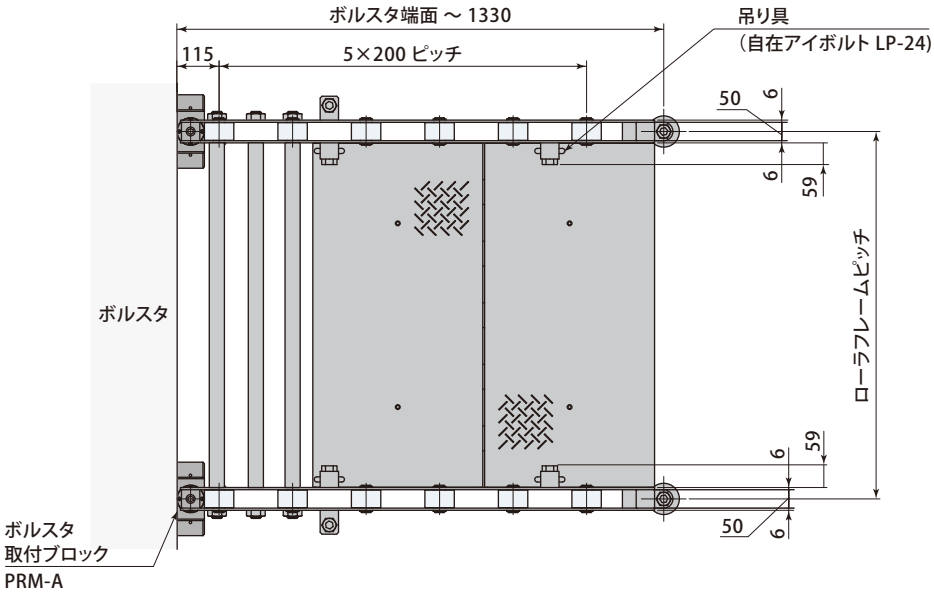

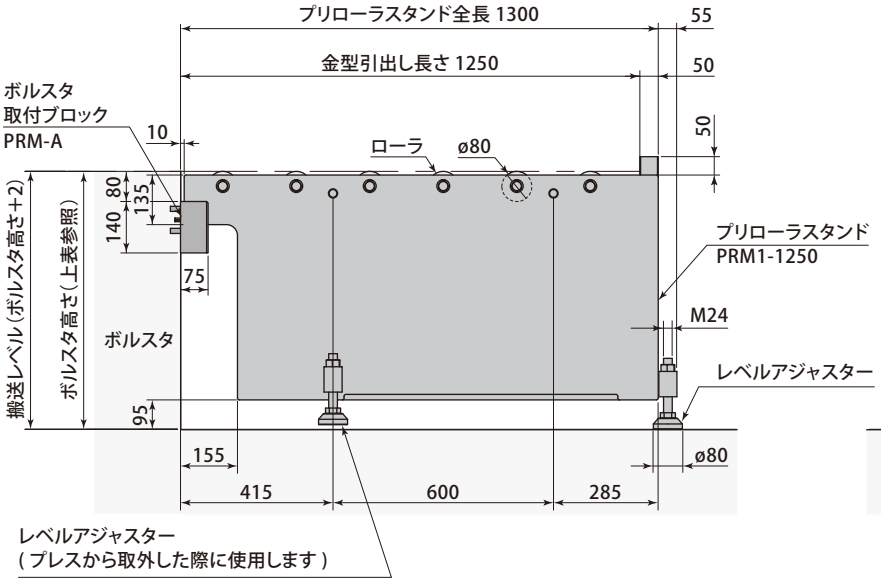

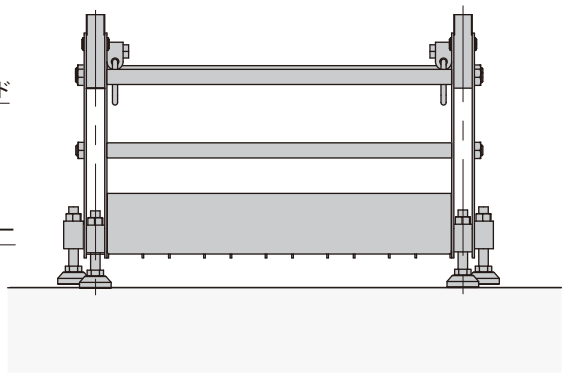

PRM 2 – 1250

1 ローラフレーム数
PRM1：2列　　PRM2：4列

2 金型引出し長さ (mm)
※４桁で表記

型　　式		PRM2-1250
ローラフレームピッチ	mm	600 ～ 1600
金型引出し長さ	mm	1250
プリローラスタンド全長	mm	1300
質　量 ※1	kg	640
許容荷重	kN(ton)	80(8)
ローラ数		24
ボルスタ高さ	mm	500 ～ 1300

※1 ローラフレームピッチ1000mm, 1400mm, ボルスタ高さ700mmの値です。ボルスタ取付ブロックの質量は含みません。

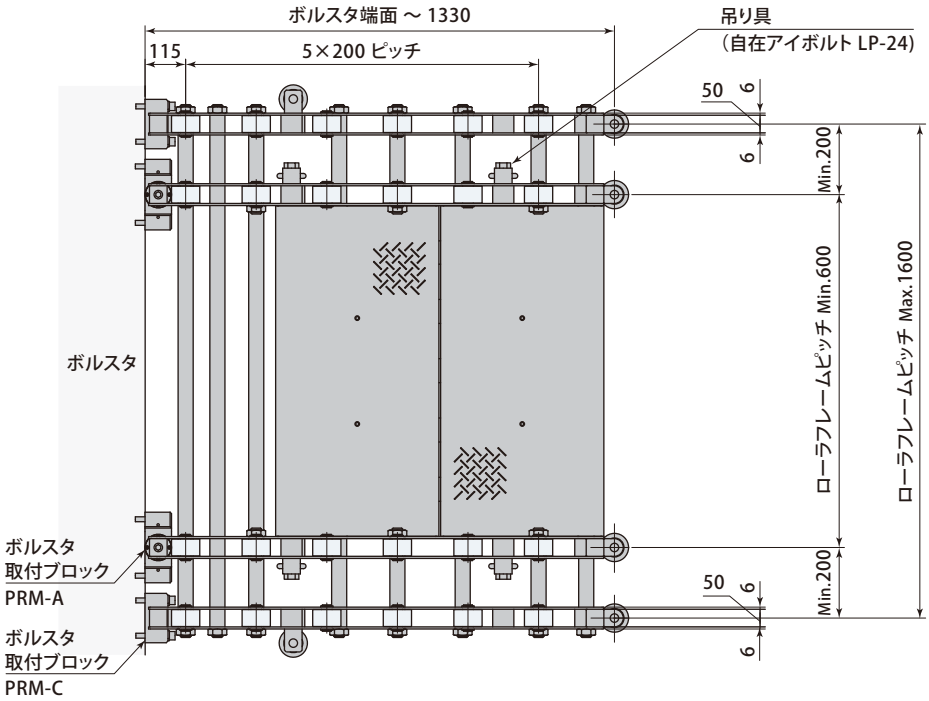

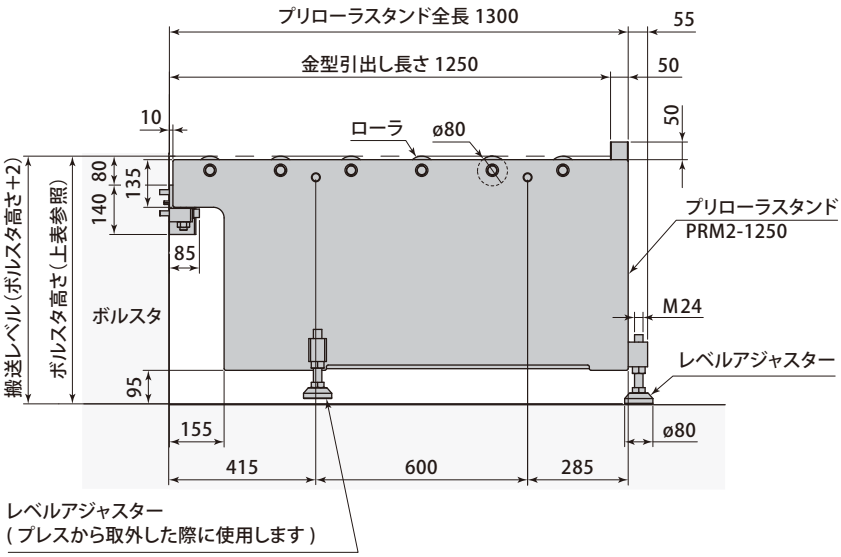

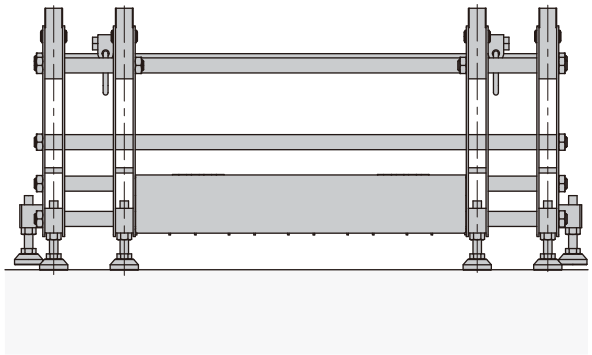

PRM 1 – 1600

1 ローラフレーム数
PRM1：2列　　PRM2：4列

2 金型引出し長さ (mm)
※４桁で表記

型　　式		PRM1-1600
ローラフレームピッチ	mm	600 ～ 1600
金型引出し長さ	mm	1600
プリローラスタンド全長	mm	1650
質　量 ※1	kg	520
許容荷重	kN(ton)	80(8)
ローラ数		16
ボルスタ高さ	mm	500 ～ 1300

※1 ローラフレームピッチ1000mm, ボルスタ高さ700mmの値です。ボルスタ取付ブロックの質量は含みません。

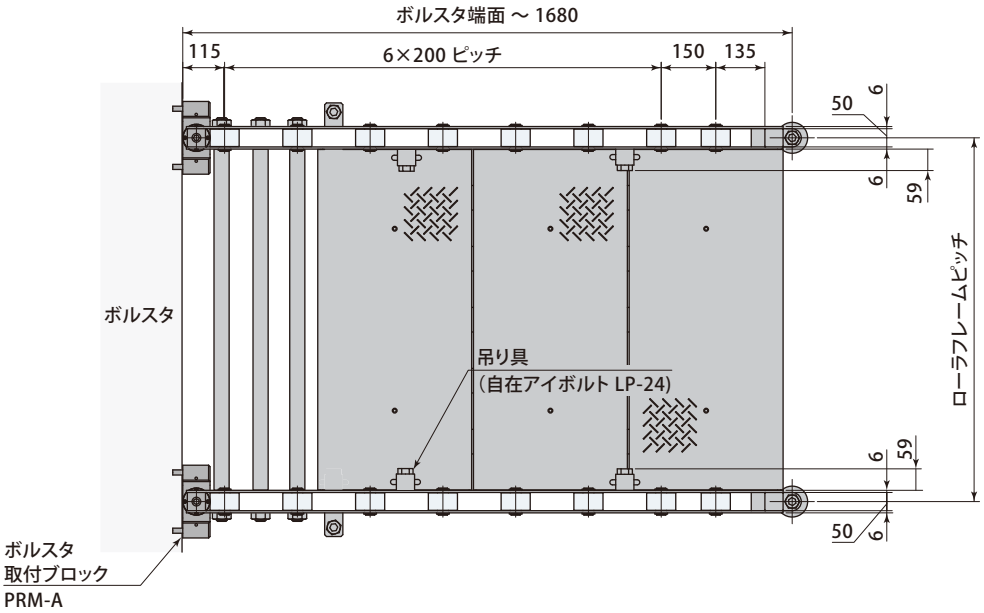

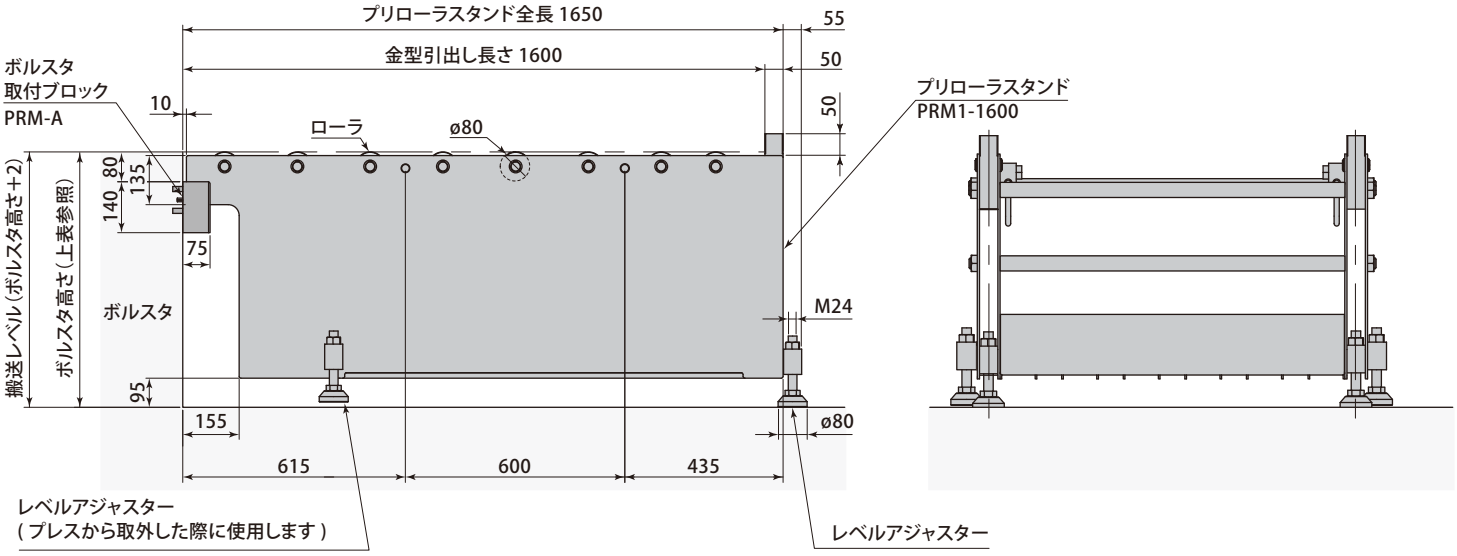

PRM 2 – 1600

1 ローラフレーム数
PRM1：2列　　PRM2：4列

2 金型引出し長さ (mm)
※４桁で表記

型　　式		PRM2-1600
ローラフレームピッチ	mm	600 ～ 1600
金型引出し長さ	mm	1600
プリローラスタンド全長	mm	1650
質　量 ※1	kg	770
許容荷重	kN(ton)	80(8)
ローラ数		32
ボルスタ高さ	mm	500 ～ 1300

※1 ローラフレームピッチ1000mm, 1400mm, ボルスタ高さ700mmの値です。ボルスタ取付ブロックの質量は含みません。

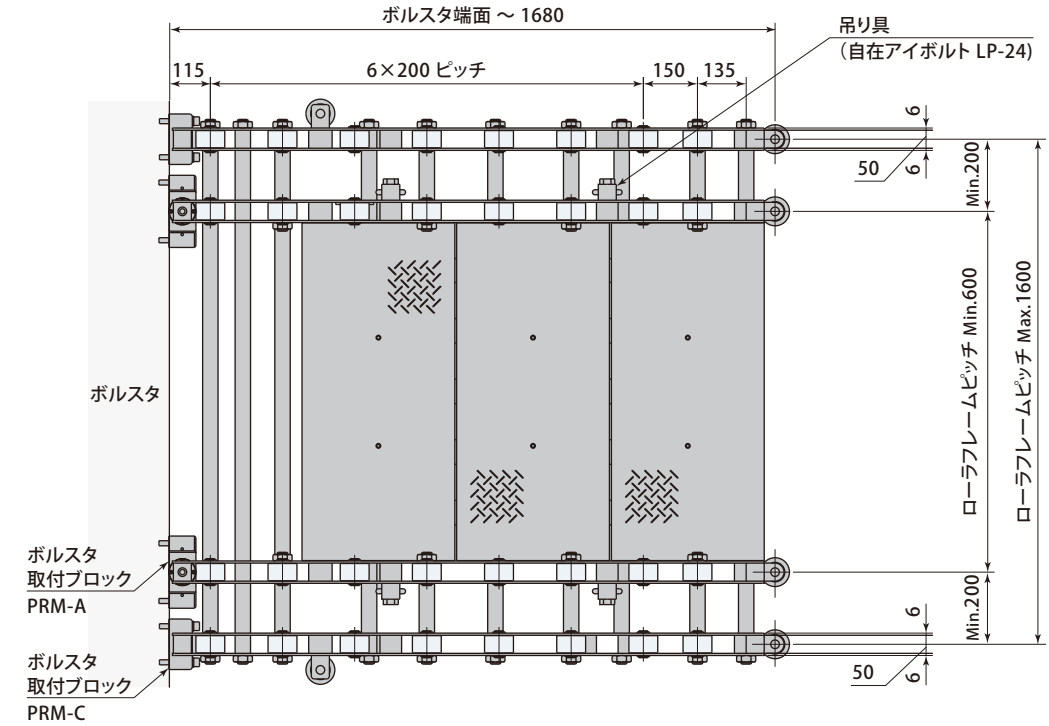

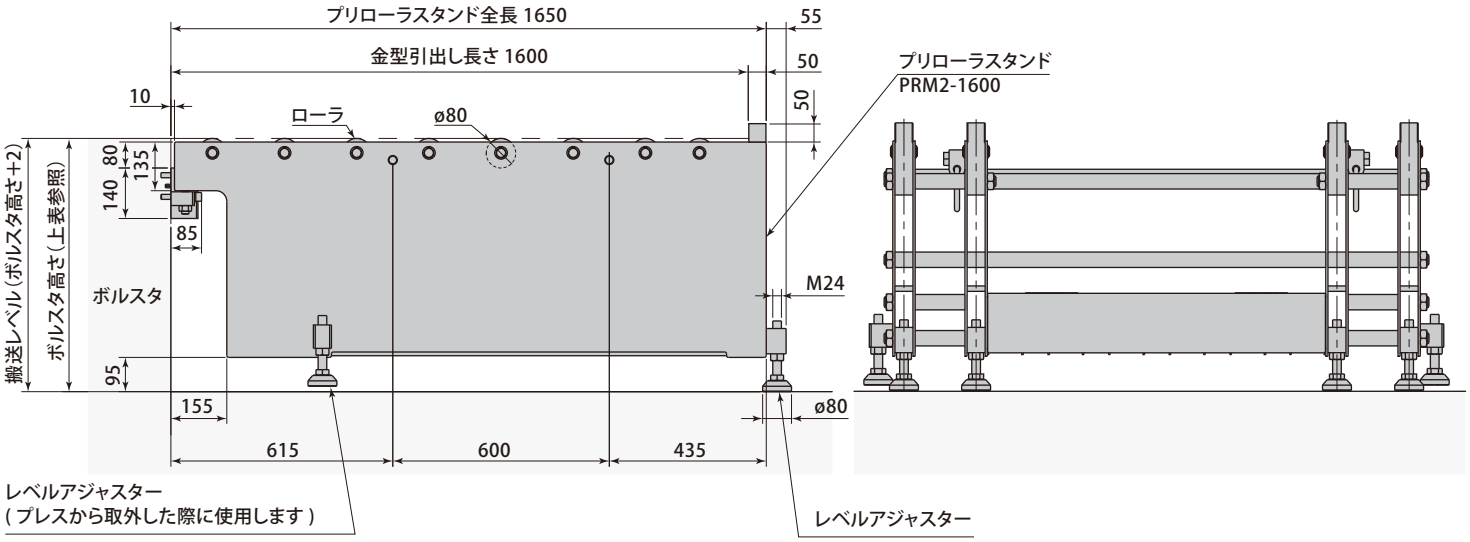

PRM 1 – 2000

1 ローラフレーム数
PRM1：2列　　PRM2：4列

2 金型引出し長さ (mm)
※４桁で表記

型　　式		PRM1-2000
ローラフレームピッチ	mm	600 ～ 1600
金型引出し長さ	mm	2000
プリローラスタンド全長	mm	2050
質　量 ※1	kg	680
許容荷重	kN(ton)	80(8)
ローラ数		20
ボルスタ高さ	mm	500 ～ 1300

※1 ローラフレームピッチ1000mm, ボルスタ高さ700mmの値です。ボルスタ取付ブロックの質量は含みません。

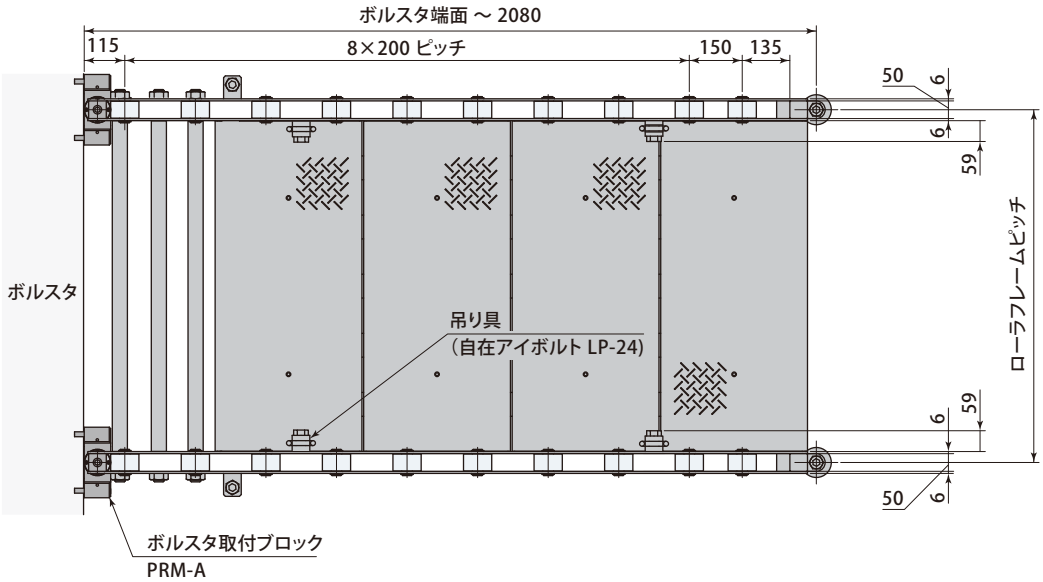

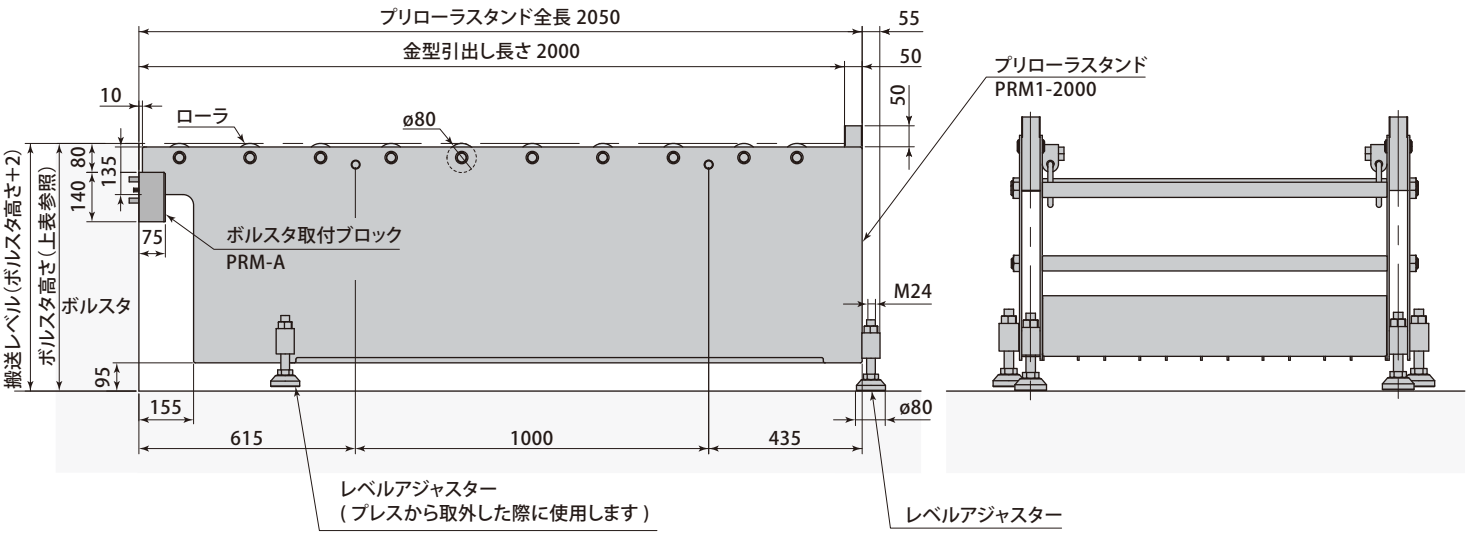

PRM 2 – 2000

1 ローラフレーム数
PRM1：2列　　PRM2：4列

2 金型引出し長さ (mm)
※４桁で表記

型　　式		PRM2-2000
ローラフレームピッチ	mm	600 ～ 1600
金型引出し長さ	mm	2000
プリローラスタンド全長	mm	2050
質　量 ※1	kg	940
許容荷重	kN(ton)	80(8)
ローラ数		40
ボルスタ高さ	mm	500 ～ 1300

※1 ローラフレームピッチ1000mm, 1400mm, ボルスタ高さ700mmの値です。ボルスタ取付ブロックの質量は含みません。

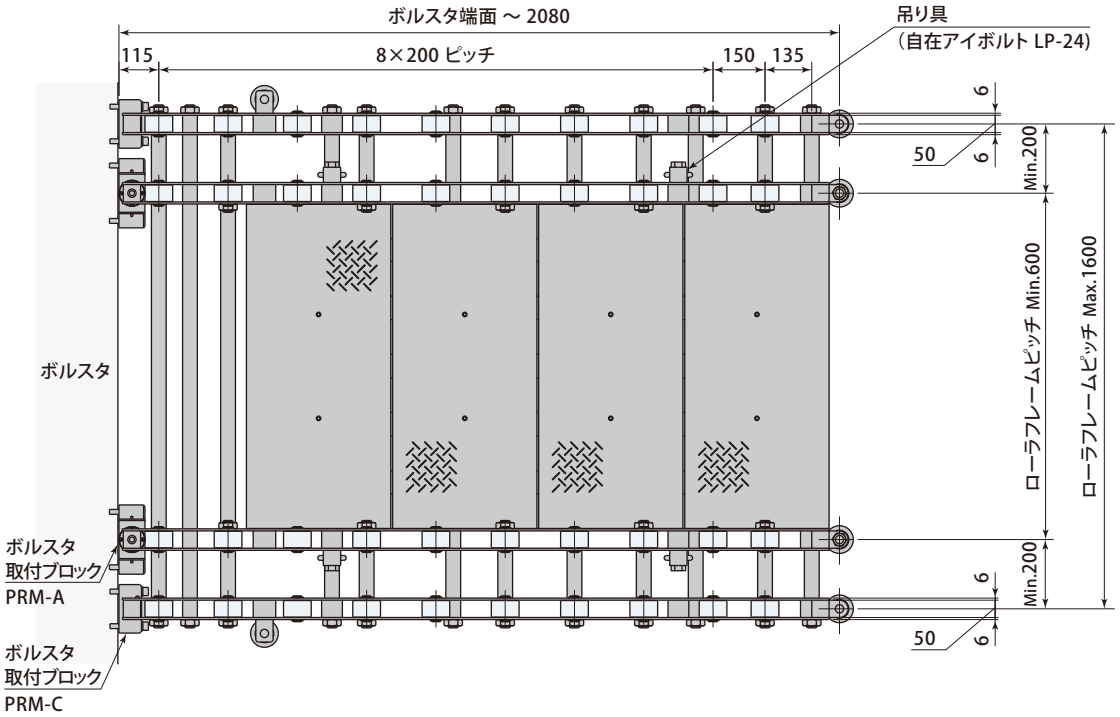

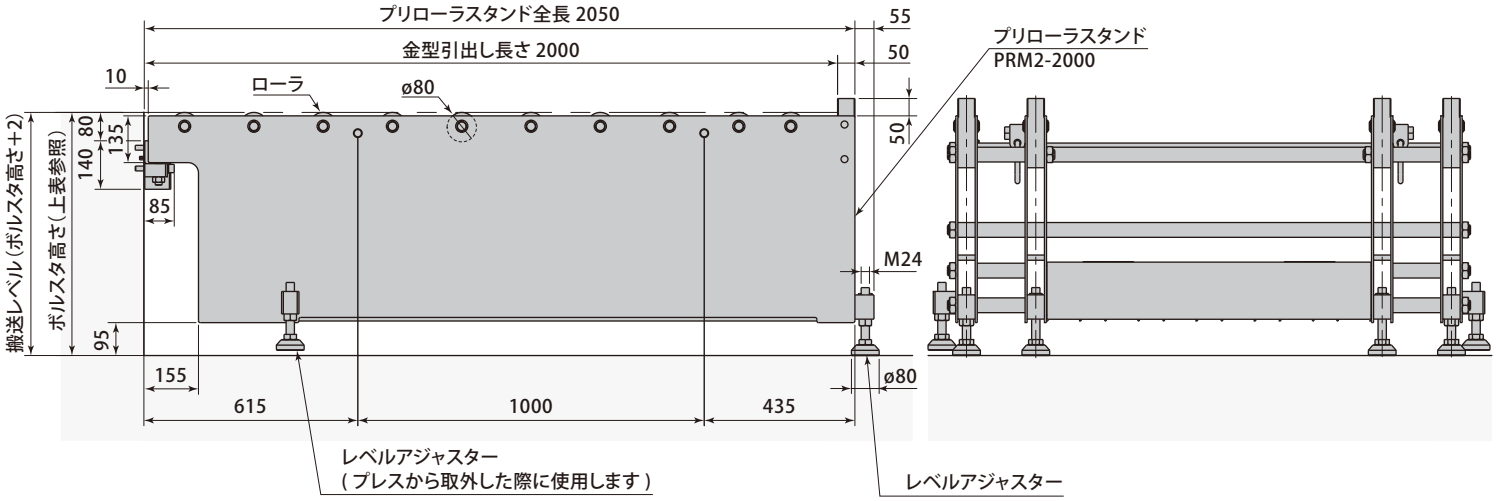

ボルスタ取付ブロック

PRM-A

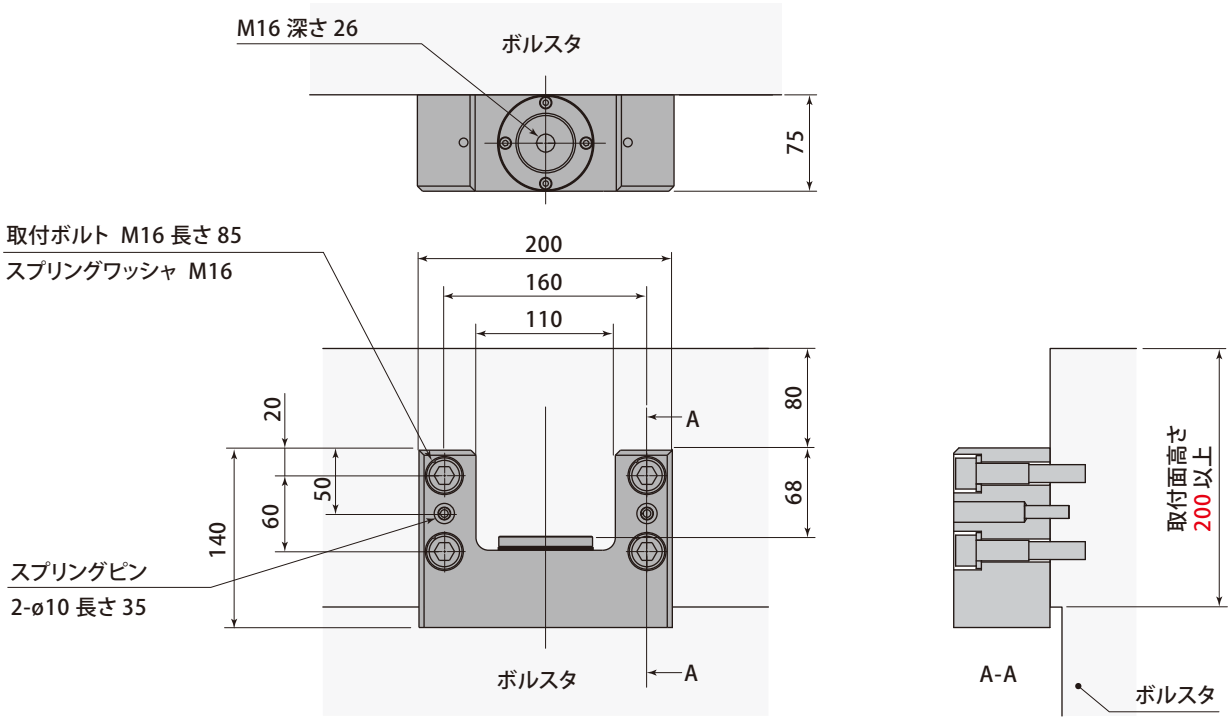

PRM-C

4 列時に使用

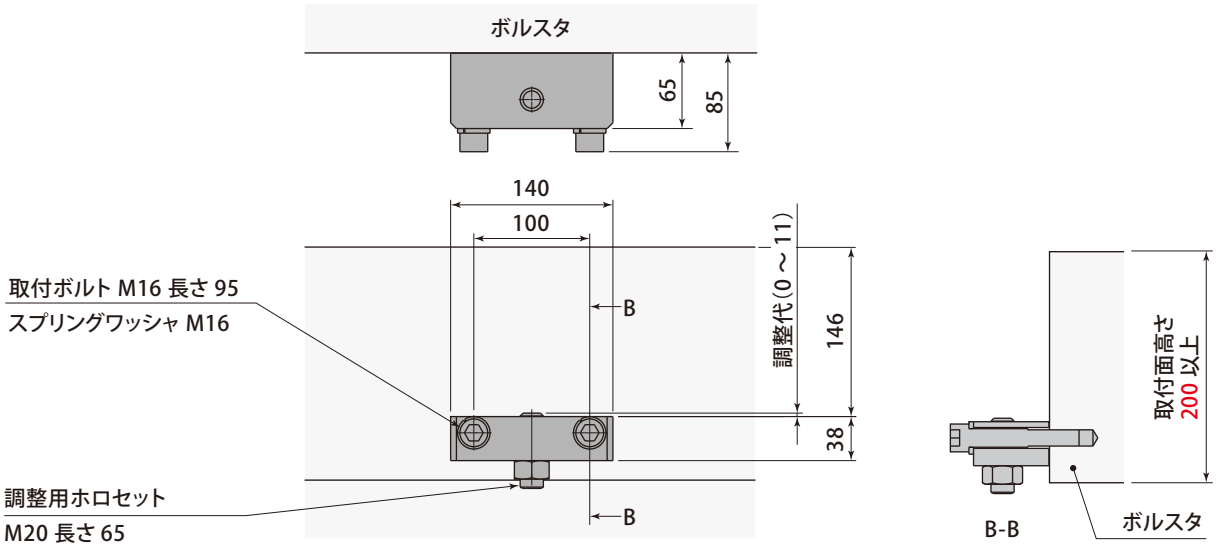

型　　式	PRM-A	PRM-C
質　量　kg	13	3
取付ボルト	4-M16 長さ 85	2-M16 長さ 95
スプリングピン	2-ø10 長さ 35	-
調整用ホロセット	-	1-M20 長さ 65

プリローラスタンド側にダイリフタの配管を行なう場合に使用してください。

配管逃がし仕様

PRM-A-30

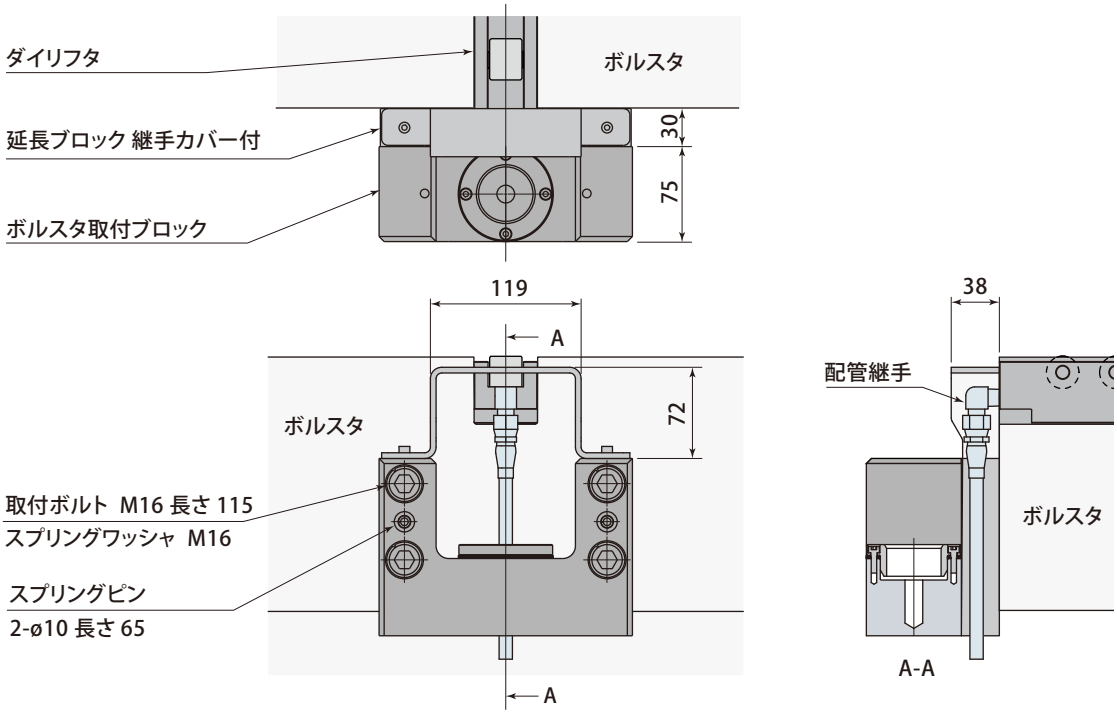

配管逃がし仕様

PRM-C-30

4 列時に使用

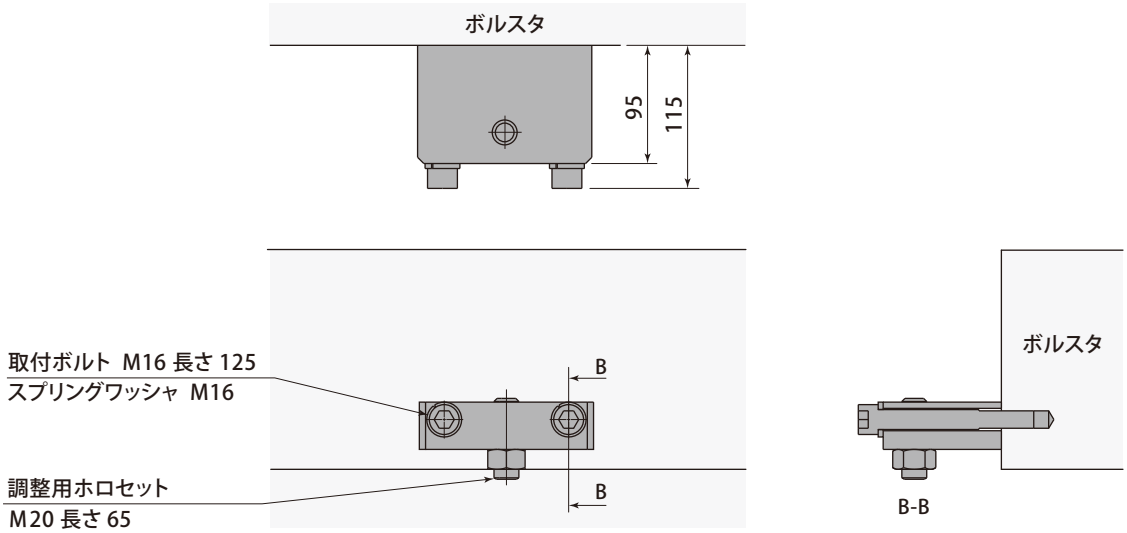

※ 記載していない寸法はPRM-A/PRM-Cと同じです。

型　　式	PRM-A-30	PRM-C-30
質　量　kg	15.6	4.2
取付ボルト	4-M16 長さ 115	2-M16 長さ 125
スプリングピン	2-ø10 長さ 65	-
調整用ホロセット	-	1-M20 長さ 65

取付加工図

PRM-A ／ PRM-A-30

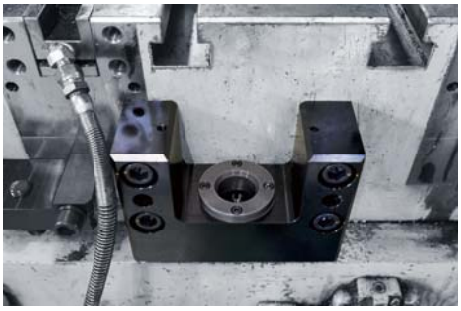

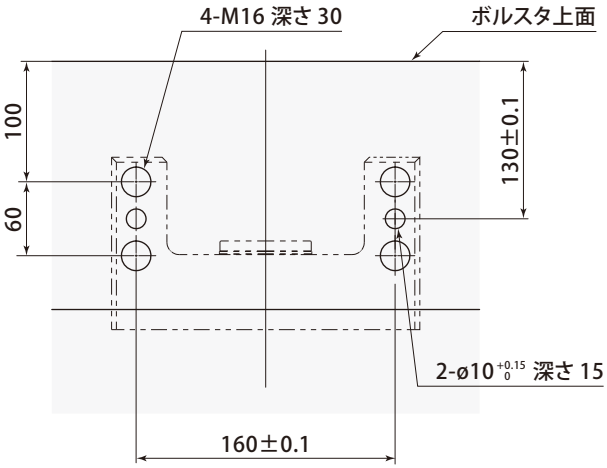

PRM-C ／ PRM-C-30

4 列時に使用

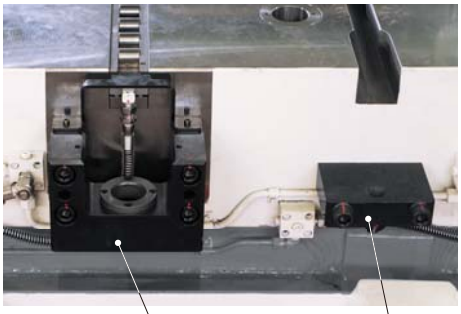

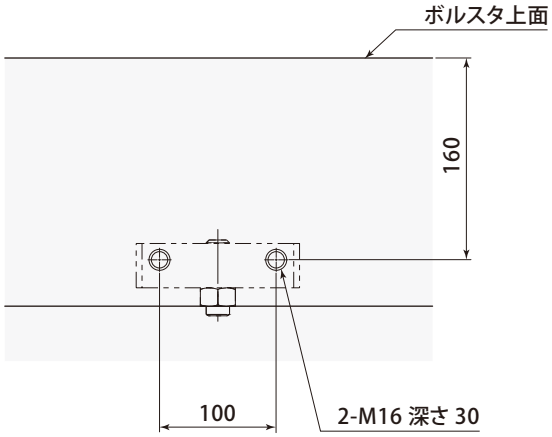

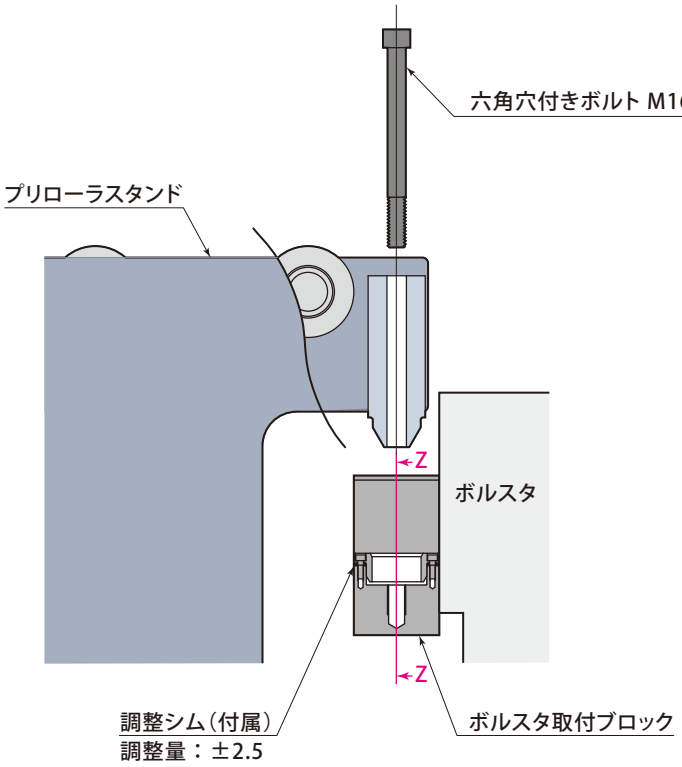
六角穴付きボルト M16 長さ 175（付属）
プリローラスタンド
Z
ボルスタ
Z
調整シム（付属）
調整量：±2.5
ボルスタ取付ブロック

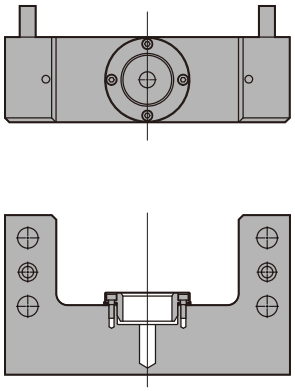

Z-Z

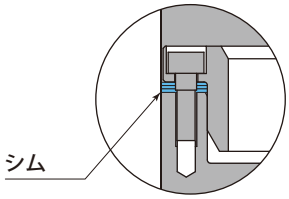
シム

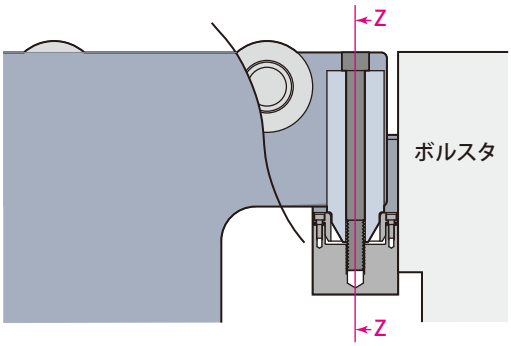
Z
ボルスタ
Z

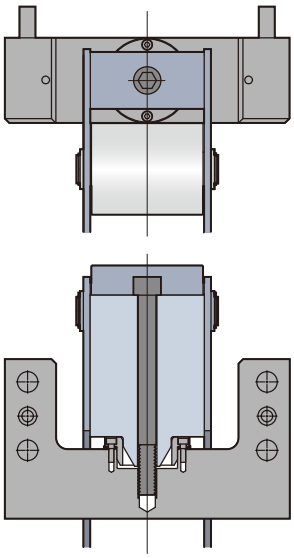

Z-Z

レベル調整

● プリローラスタンドは、複数台プレスで共用できます。
アジャスタでレベル調整してください。

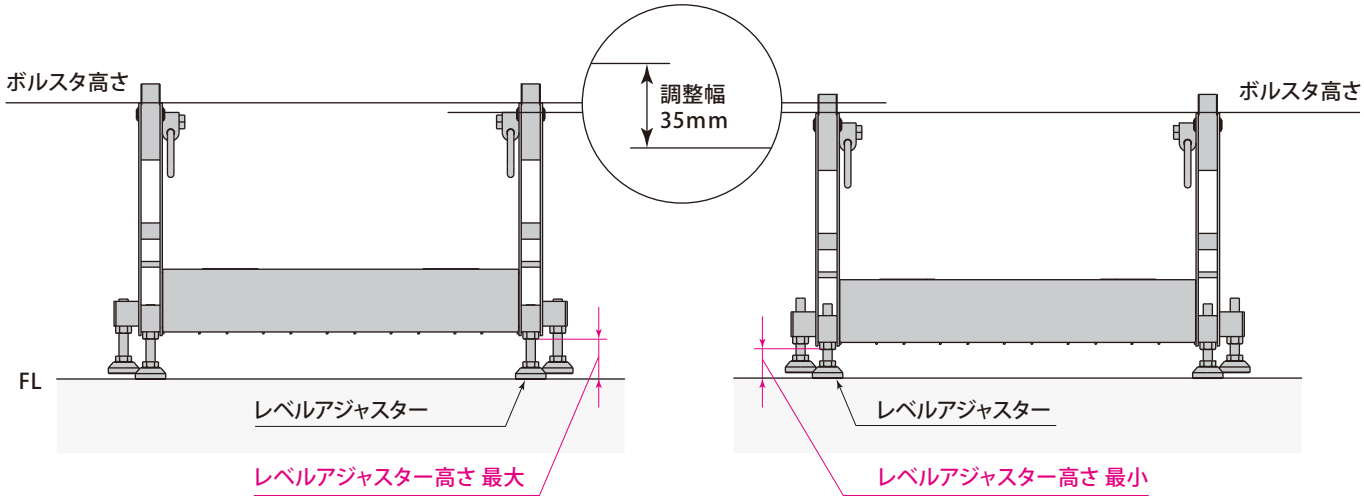

● ベース（オプション）を設置すると、レベル調整が不要です。

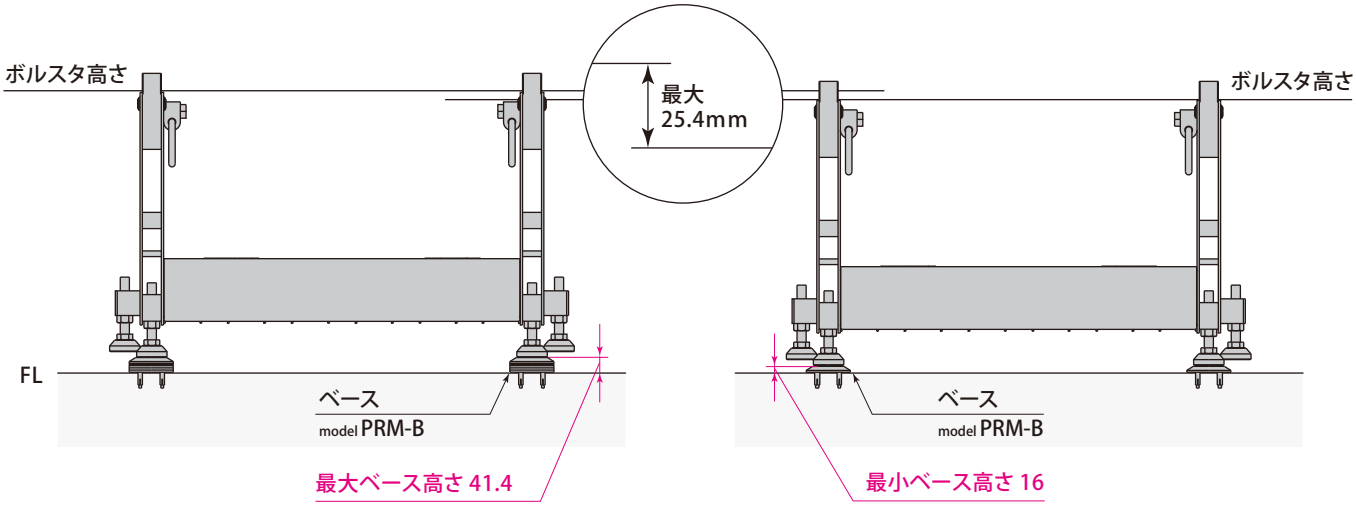

ベース（オプション）

外形寸法・取付加工図

PRM-B

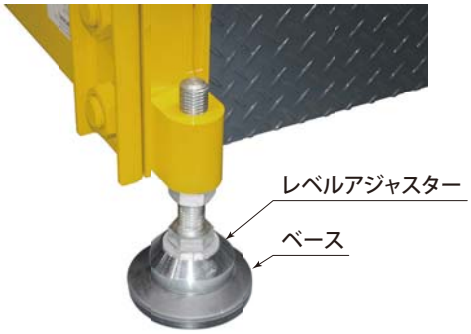

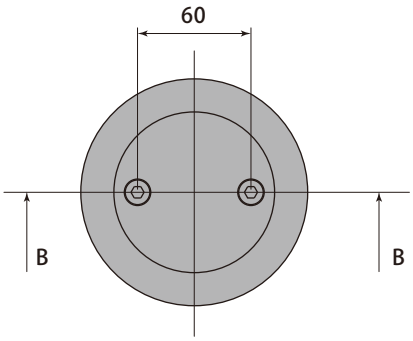

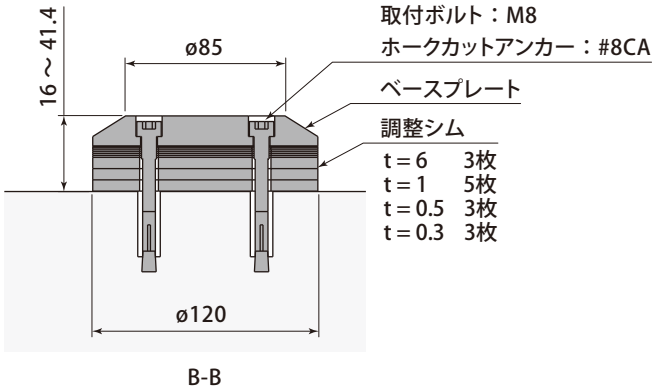

型　　式	PRM-B
最大質量　kg	3.4
取付ボルト	M8 ※
ホークカットアンカー	#8CA

※ベース高さによって異なります。

ベース高さ	取付ボルト
16 ～ 20	2-M8 長さ 16
20.1 ～ 25	2-M8 長さ 20
25.1 ～ 30	2-M8 長さ 25
30.1 ～ 35	2-M8 長さ 30
35.1 ～ 40	2-M8 長さ 35
40.1 ～ 41.4	2-M8 長さ 40

Pascal control system

パスカルコントロールシステム

Pascal pump

model

X63

信頼性をさらに追求した
パスカルポンプ 新シリーズ X63

エア駆動・超小型・高性能油圧ポンプ

パスカルポンプは、エア／油圧ピストンの高サイクルで確実なレシプロ運動により吸引～吐出を繰返します。油圧力が上昇するにつれて低サイクルになり、規定の吐出圧力で圧縮エアと油圧力がバランスして停止し、圧力保持を行ないます。

バランス状態ではまったく圧縮エアを消費せず、電動ポンプのような動力損失や油温上昇を生じることはありません。

回路内でのリーク(油漏れ)に対しては高応答で作動して圧力補償を行ない、油圧力(クランプ力)の低下を生じさせません。リークが生じているとポンプの作動音でリーク発生が確認でき、確実なメンテナンスが行なえます。

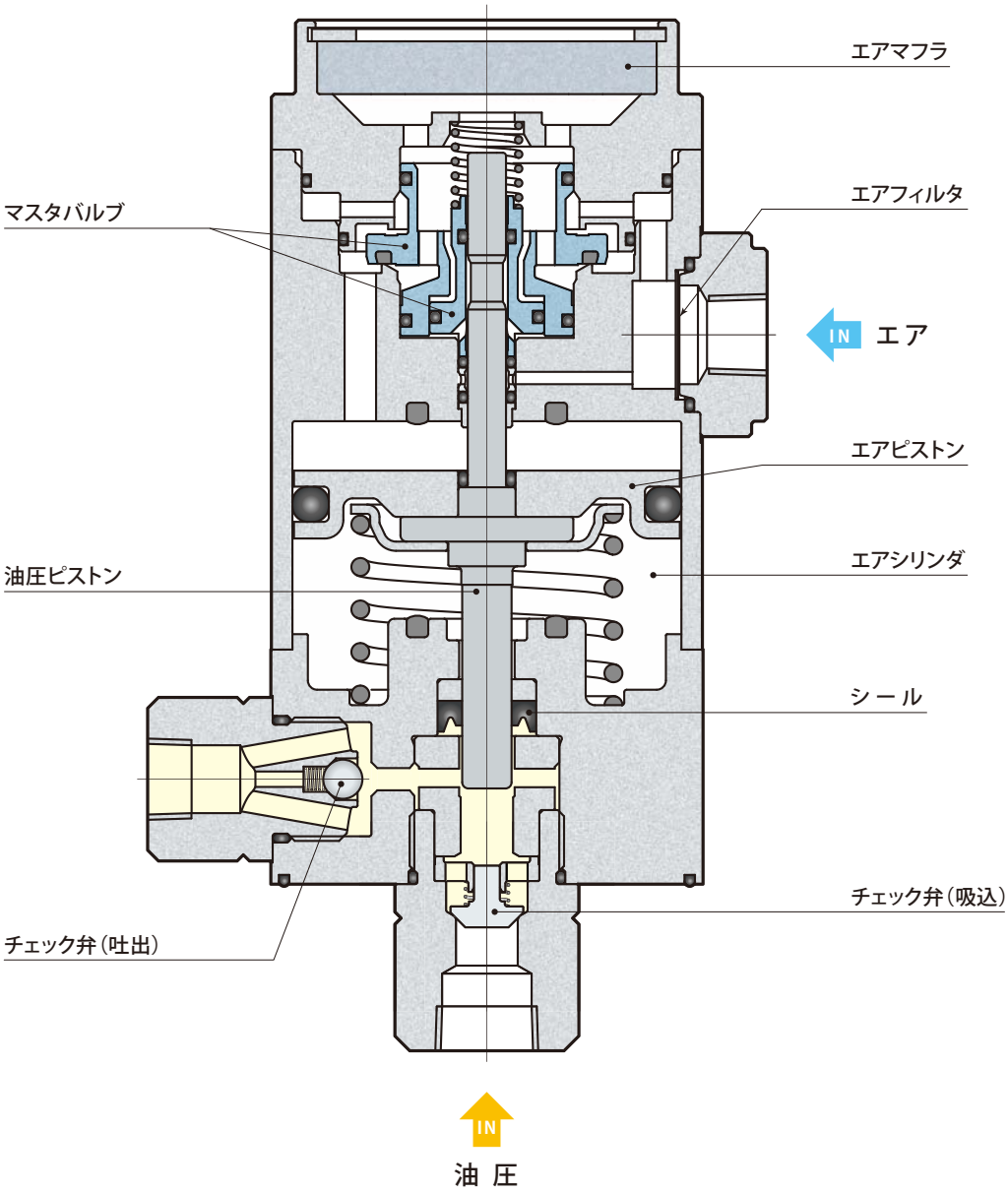

Pascal control unit

model

HCS

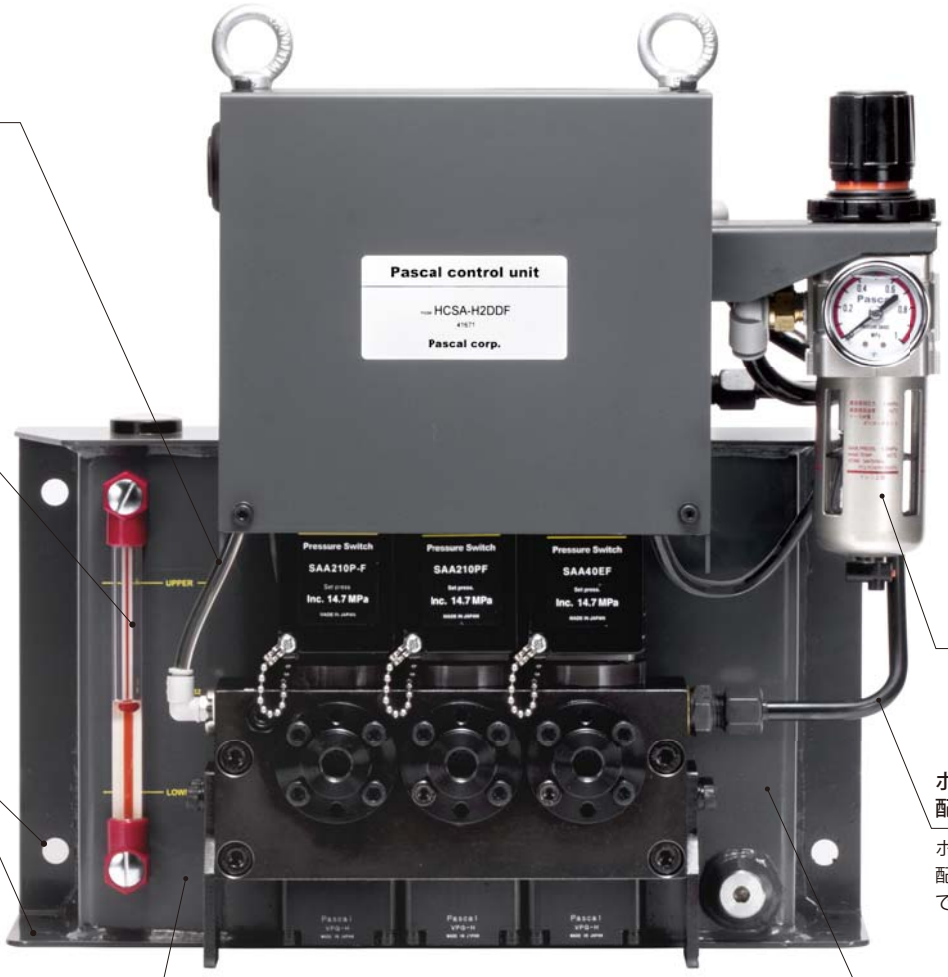

エア抜き油をタンクにリターン

エア抜き弁から油をタンクに戻す透明パイプを設け、油が外部に流出することなくエア抜きが行なえます。

見やすい赤玉入り油面計

背面取付けと下面取付けが行なえます。

衝撃・熱に強い鋼製タンクを採用

フィルタレギュレータを標準装備

ポンプからバルブへの配管は、1本のみ

ポンプ・バルブの交換時、配管取外・取付けが容易です。

オイルタンク内にチェックバルブを内蔵

メンテナンス時にバルブユニットを取外しても、タンク内の油が流出しません。

クイックメンテナンスができる
新型コントロールユニット HCS

パスカルポンプとパスカルノンリークバルブをコンパクトに組合せた電気制御(ソレノイド操作)の
エア駆動油圧コントロールユニットです。小・中型 プレス機に適します。

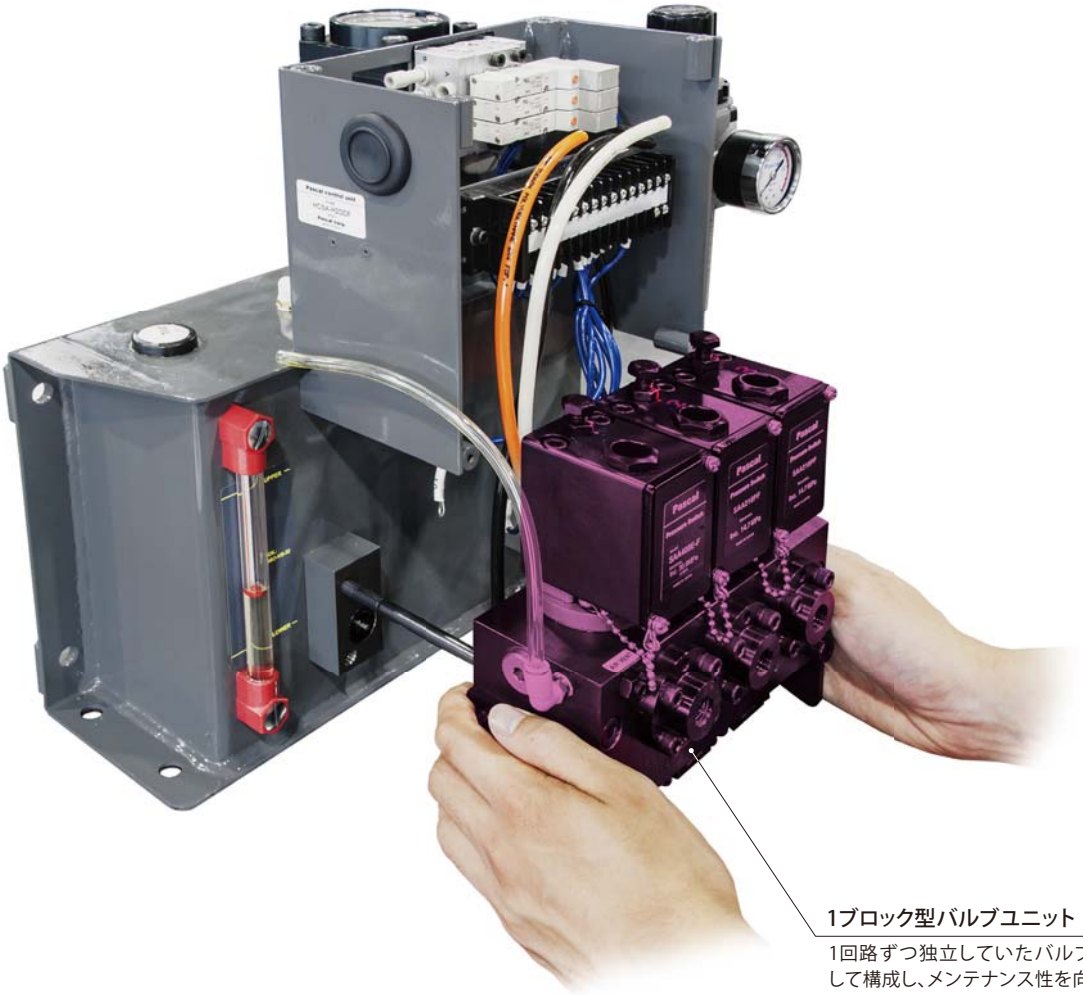

1ブロック型バルブユニット

1回路ずつ独立していたバルブを1ブロックとして構成し、メンテナンス性を向上させました。

型式表示

HCS A − H2 D D F − U

1 制御電圧

2 油圧回路
※1～4つのアルファベットで表記

3 各回路油圧ゲージ

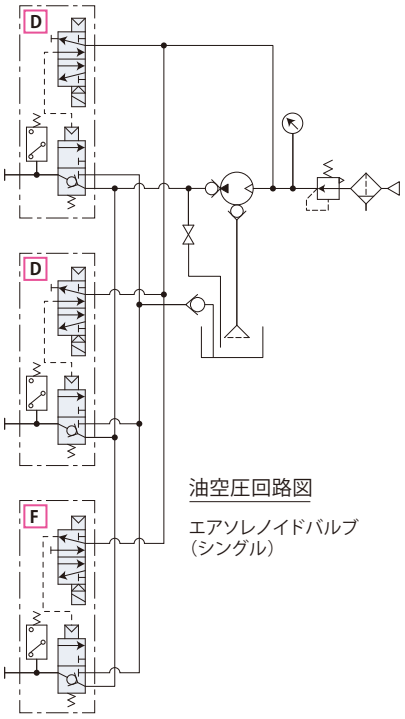

油空圧回路図
エアソレノイドバルブ
（シングル）

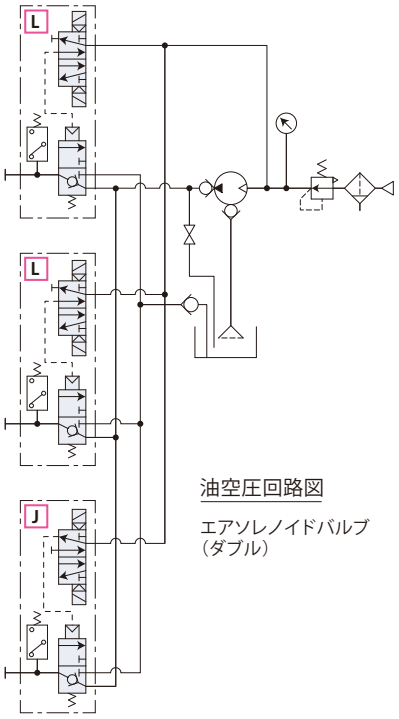

油空圧回路図
エアソレノイドバルブ
（ダブル）

1 制御電圧

A	B	C	D	E
AC100V	AC200V	AC110V	DC24V	AC220V

2 油圧回路

油圧回路数			油圧回路記号	
上型クランプ	下型クランプ	ダイリフタ	エアソレノイドバルブ（シングル）	エアソレノイドバルブ（ダブル）
1		−	D	L
1	1	−	DD	LL
2	1	−	DDD	LLL
2	2	−	DDDD	LLLL
1	1	1	DDF	LLJ
2	1	1	DDDF	LLLJ

クランプ回路　シングルソレノイド：D　ダブルソレノイド：L
ダイリフタ回路　シングルソレノイド：F　ダブルソレノイド：J

3 各回路油圧ゲージ

／：なし

U：あり

仕　様

型　　式		HCS□-H2□-□
ポンプ台数		1 台
バルブ切替方式		エアパイロット方式
吐出圧力	MPa	24.5
設定エア圧力	MPa	0.47
無負荷時吐出油量	L /min	1.3
タンク容量	L	HIGH-LEVEL ：3.5 ／ LOW-LEVEL ：1.5
プレッシャスイッチ設定圧	MPa	クランプ回路 ：14.7（昇圧時） ／ ダイリフタ回路 ：1.96（降圧時）
オリフィス径	mm^2	吐出側 ：12.5 ／ 戻り側 ：28.1
エア消費量	Nm^3/min	Max. 0.4

● 使用流体：一般鉱物系作動油（ISO-VG32相当）　● 使用周囲温度：0 ～ 50℃（凍結なきこと）

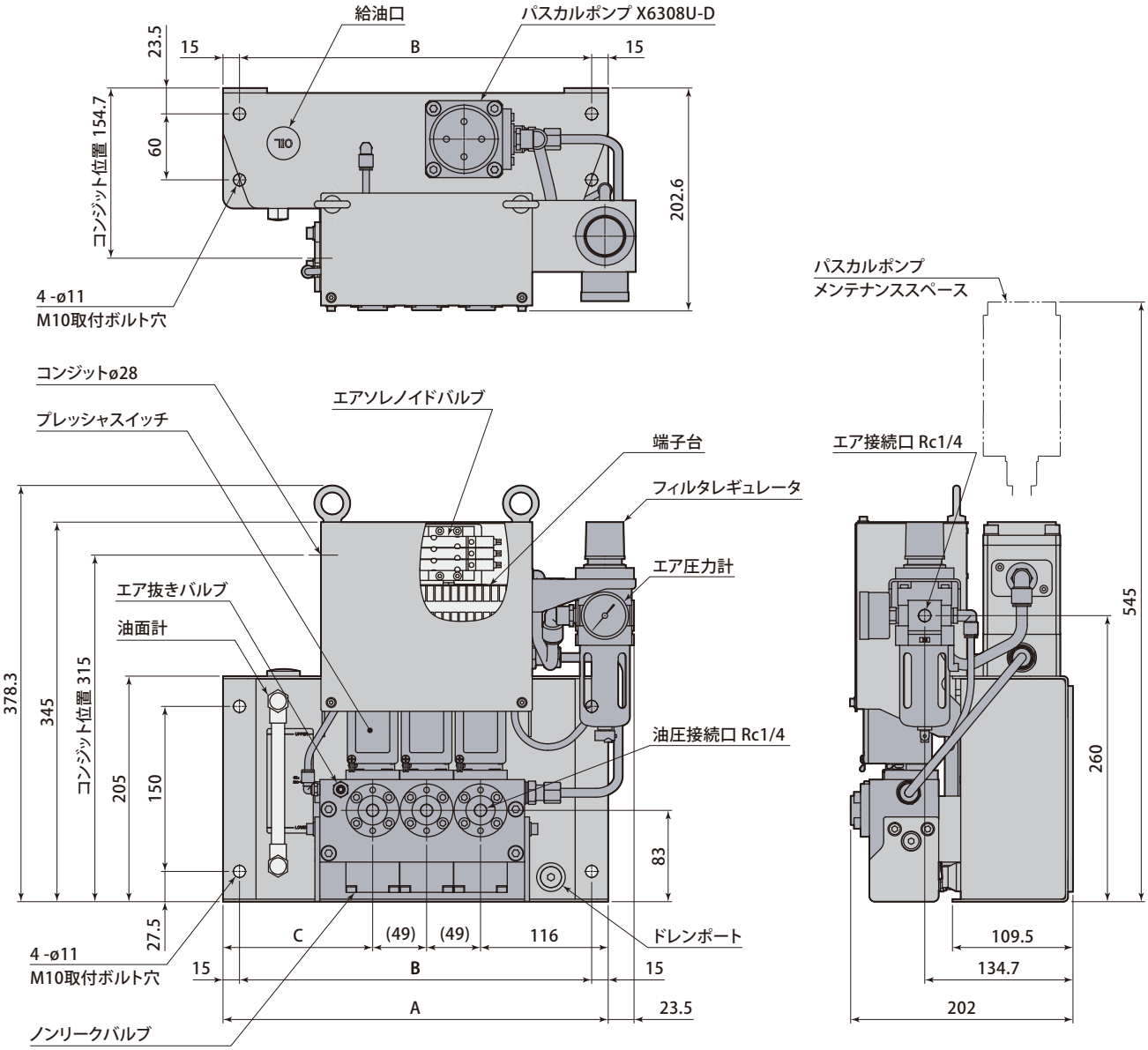

油圧回路数		1	2	3	4
A	mm	350	350	350	400
B	mm	320	320	320	370
C	mm	234	185	136	137
質　量	kg	17	20	22	25

防振ゴム（別売 4コ使用）
model ZPS-B5

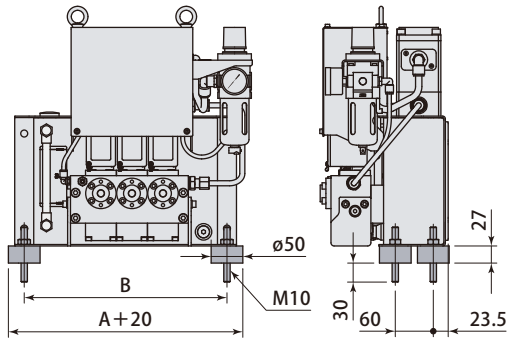

自立型スタンド（別売）
model ZPS-S0

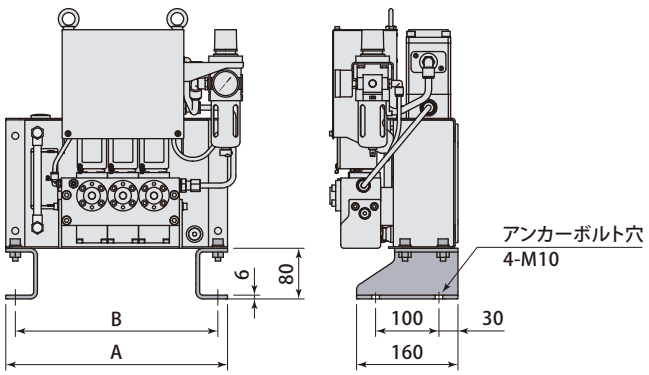

型式表示

HCP A − H2 D D F − U

1 制御電圧
2 ポンプ台数
3 油圧回路
※1～4つのアルファベットで表記
4 特殊仕様

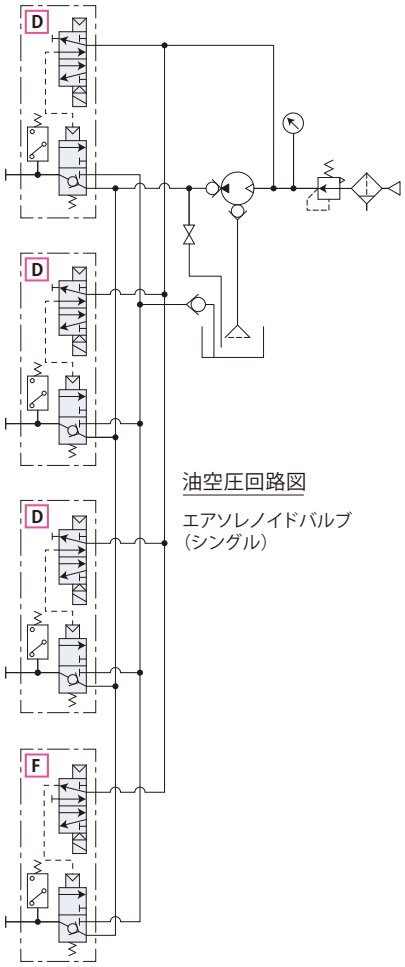

油空圧回路図
エアソレノイドバルブ（シングル）

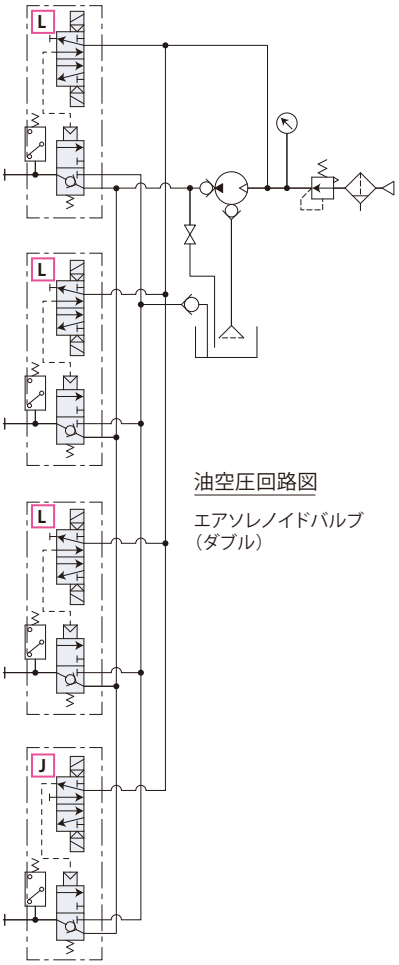

油空圧回路図
エアソレノイドバルブ（ダブル）

1 制御電圧

A	B	C	D	E
AC100V	AC200V	AC110V	DC24V	AC220V

2 ポンプ台数

H2：1台　H22：2台

3 油圧回路

油圧回路数			油圧回路記号	
上型クランプ	下型クランプ	ダイリフタ	エアソレノイドバルブ（シングル）	エアソレノイドバルブ（ダブル）
1		−	D	L
1	1	−	DD	LL
2	1	−	DDD	LLL
2	2	−	DDDD	LLLL
1	1	1	DDF	LLJ
2	1	1	DDDF	LLLJ

クランプ回路　シングルソレノイド：D　ダブルソレノイド：L
ダイリフタ回路　シングルソレノイド：F　ダブルソレノイド：J

4 特殊仕様

／：なし

L：油量下限検知
レベルスイッチ付き

T2：オートスライダ用
２位置ダブル
エアソレノイドバルブ付き

T3：オートスライダ用
３位置エキゾーストセンタ
エアソレノイドバルブ付き

U：各回路油圧ゲージ付き

仕　様

型　式		HCP□-H2□-□	HCP□-H22□-□
ポンプ台数		1 台	2 台
バルブ切替方式		エアパイロット方式	
吐出圧力	MPa	24.5	
設定エア圧力	MPa	0.47	
最高使用圧力	MPa	30.8	
無負荷時吐出油量	L /min	1.3	2.6
タンク容量	L	HIGH-LEVEL ：5.4 ／	LOW-LEVEL ：2.2
プレッシャスイッチ設定圧	MPa	クランプ回路：14.7（昇圧時） ／	ダイリフタ回路：1.96（降圧時）
オリフィス径	mm^2	吐出側 ：12.5 ／	戻り側 ：28.1
エア消費量	Nm^3/min	Max. 0.4	Max. 0.8

● 使用流体：一般鉱物系作動油（ISO-VG32相当）　● 使用周囲温度：0 ～ 50℃（凍結なきこと）　● 常用圧力：24.5MPa
● 5回路以上については、お問合せください。

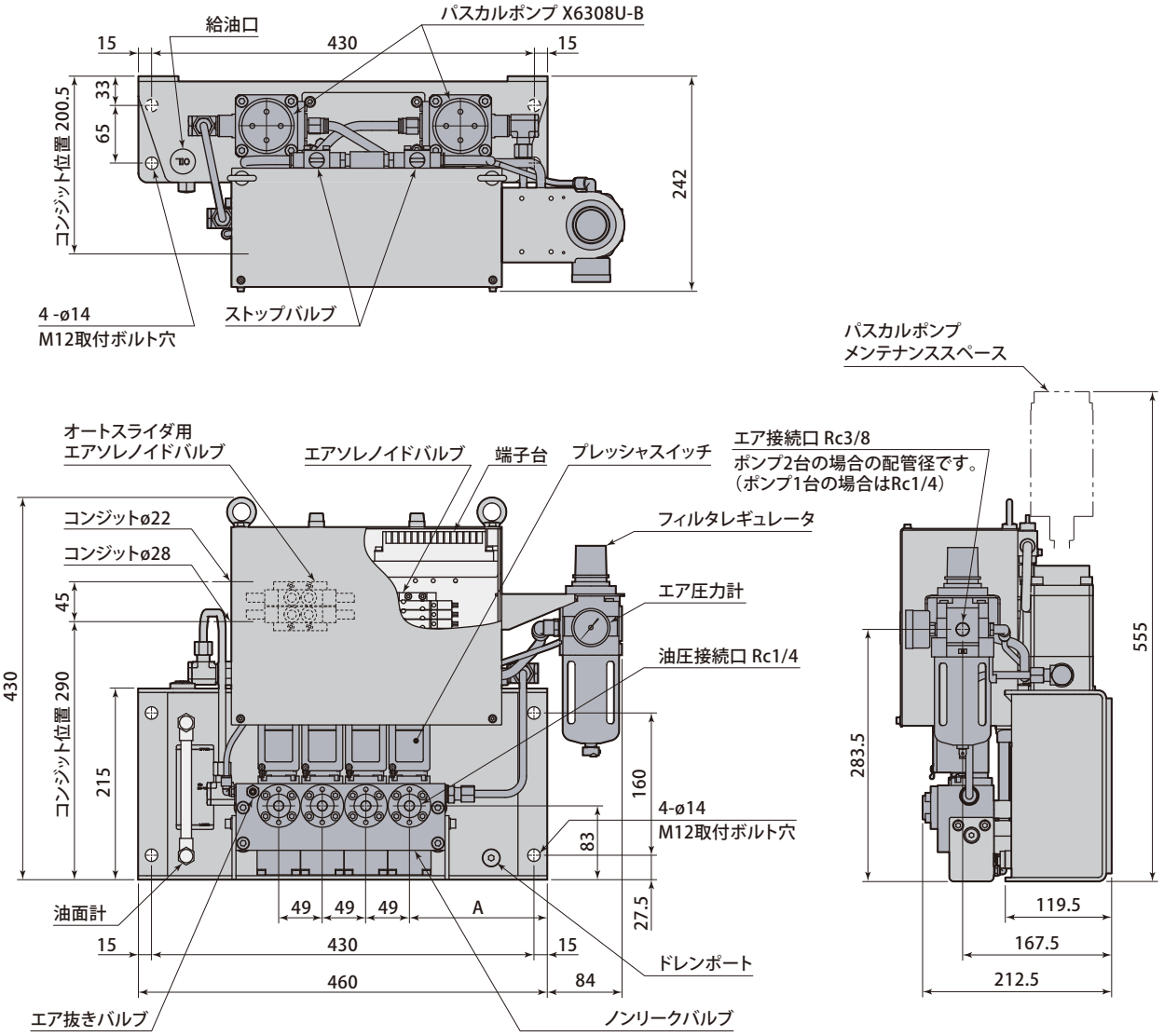

油圧回路数	1	2	3	4
A　mm	204	179.5	155	155
質　量　kg	28	30	32	35

● ポンプが2台（乾燥時）の質量です。 ポンプが1台の場合、質量は -3kgです。

防振ゴム（別売 4コ使用）
model ZPS-B6

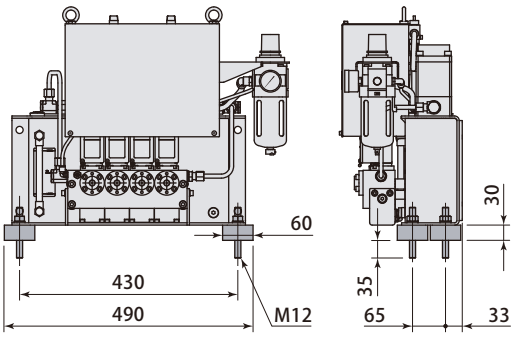

自立型スタンド（別売）
model ZPS-S1

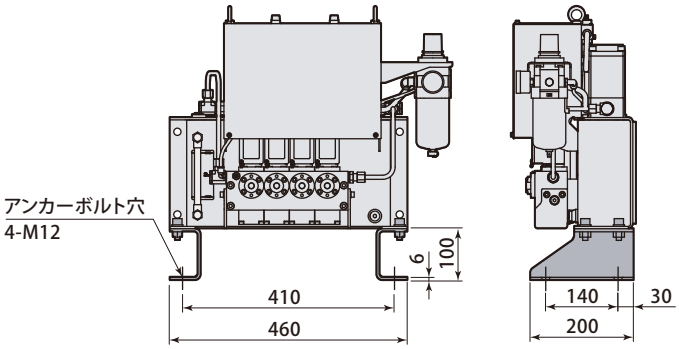

型式表示

VHA － A A C

1 油圧回路
※1～3つのアルファベットで表記

1 油圧回路

油圧回路数			油圧回路記号※	質　量　kg
上型クランプ	下型クランプ	ダイリフタ		
1		—	A	4.2
—	—	1	B	4.2
1	1	—	AA	6.8
1		1	C	6.8
2	1	—	AAA	9.0
1	1	1	AC	9.0
2	1	1	AAC	11.1

※ C=A＋B

仕　様

型　式			VHA-□
常用圧力		MPa	24.5
最高使用圧力		MPa	30.8
プレッシャスイッチ設定圧	クランプ回路	MPa	14.7 （昇圧時）
	ダイリフタ回路	MPa	1.96（降圧時）
オリフィス径		mm^2	吐出側：14.2 ／ 戻り側：14.2

● 使用流体：一般鉱物系作動油（ISO-VG32相当）　● 使用周囲温度：0 ～ 70℃（凍結なきこと）

VHA-A
VHA-B

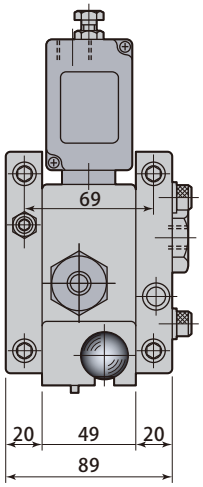

VHA-AA
VHA-C

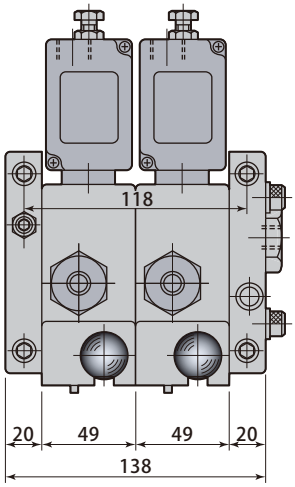

VHA-AAA
VHA-AC

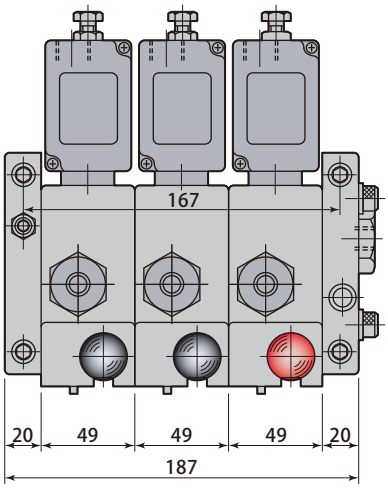

VHA-AAC

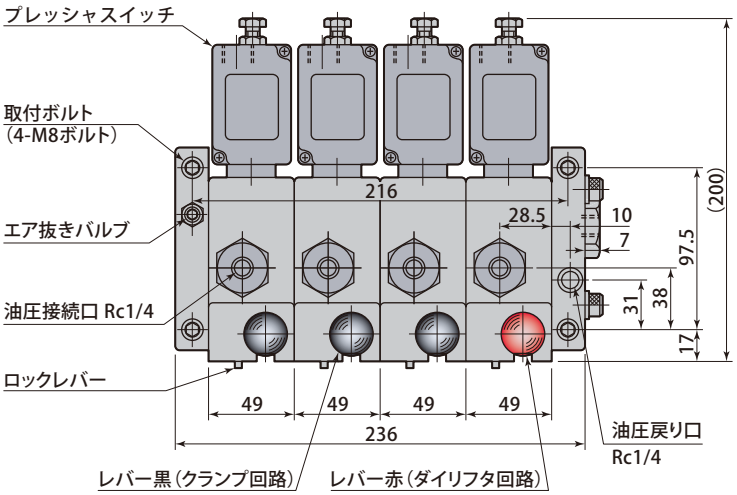

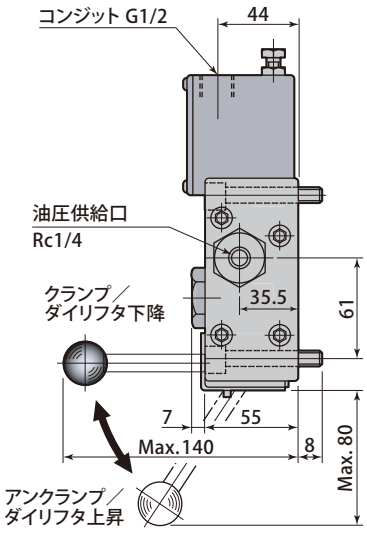

防振ゴム（別売）

model **ZPS-B3-HVSB1420**

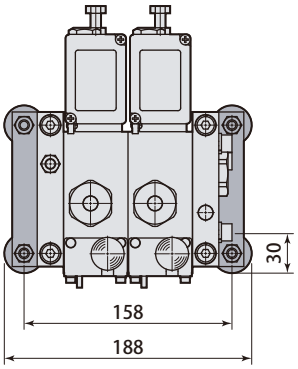

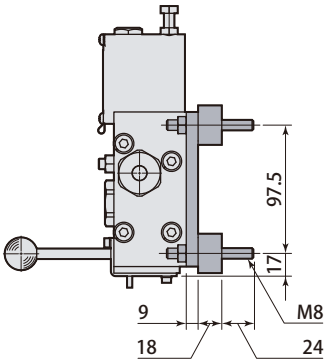

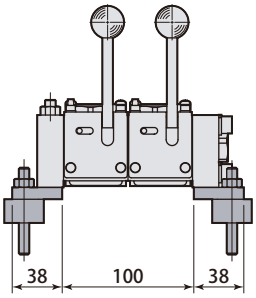

型式表示

HUT－2

仕　様

型　　式		HUT-2
ポンプ台数		1 台
吐出圧力	MPa	24.5
設定エア圧力	MPa	0.47
無負荷時吐出油量	L /min	1.3
タンク容量	L	HIGH-LEVEL：1.5　／　LOW-LEVEL：0.6
エア消費量	Nm^3/min	Max. 0.4
質量（乾燥時）	kg	8.3

● 使用流体：一般鉱物系作動油（ISO-VG32相当）　● 使用周囲温度：0 ～ 60℃（凍結なきこと）

油空圧回路図

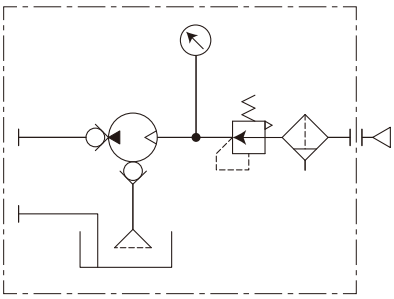

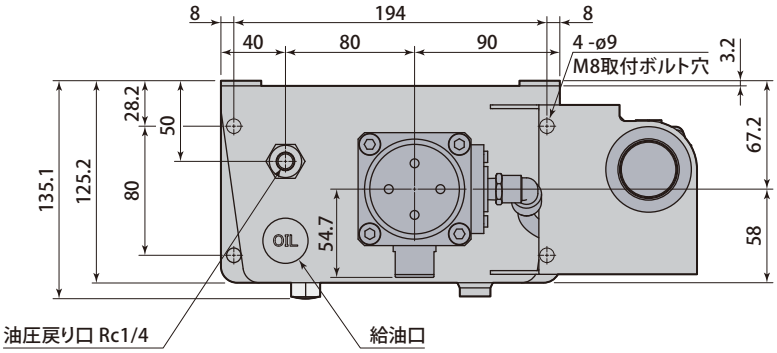

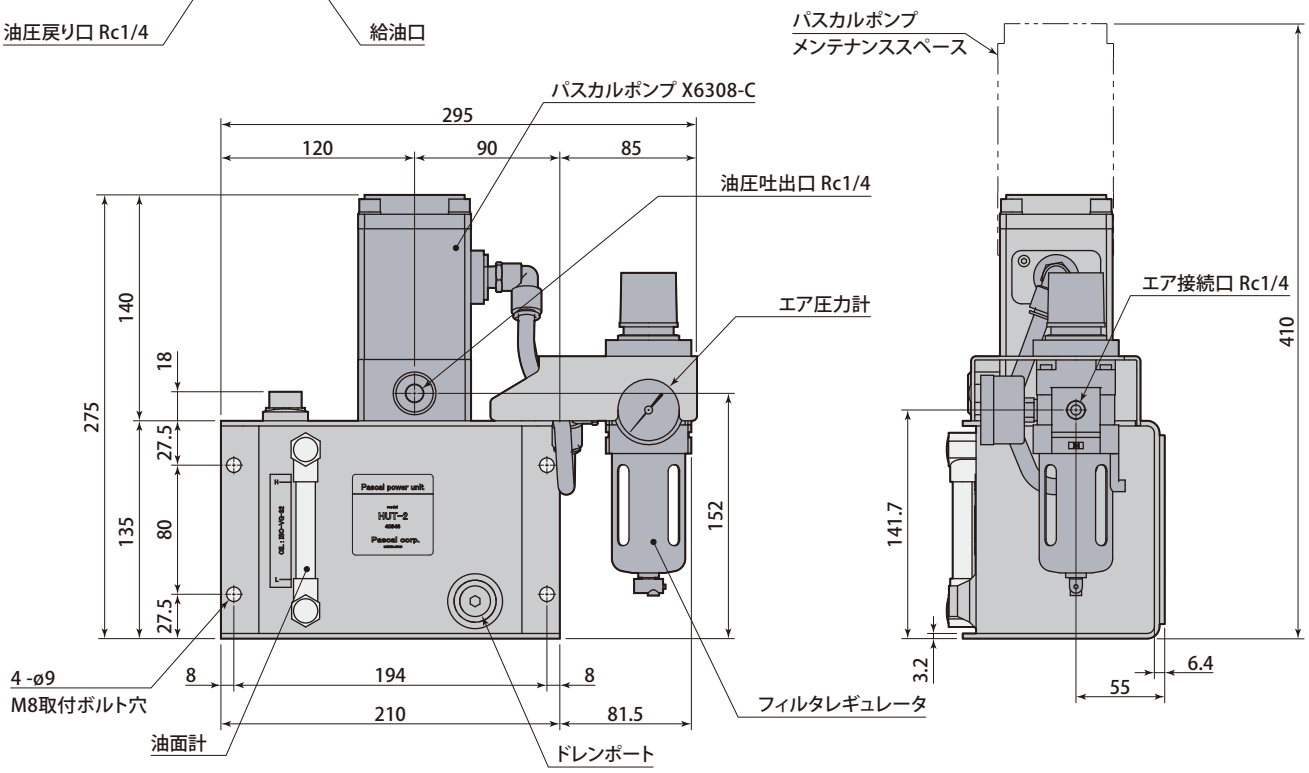

防振ゴム（別売 4コ使用）

model ZPS-B3

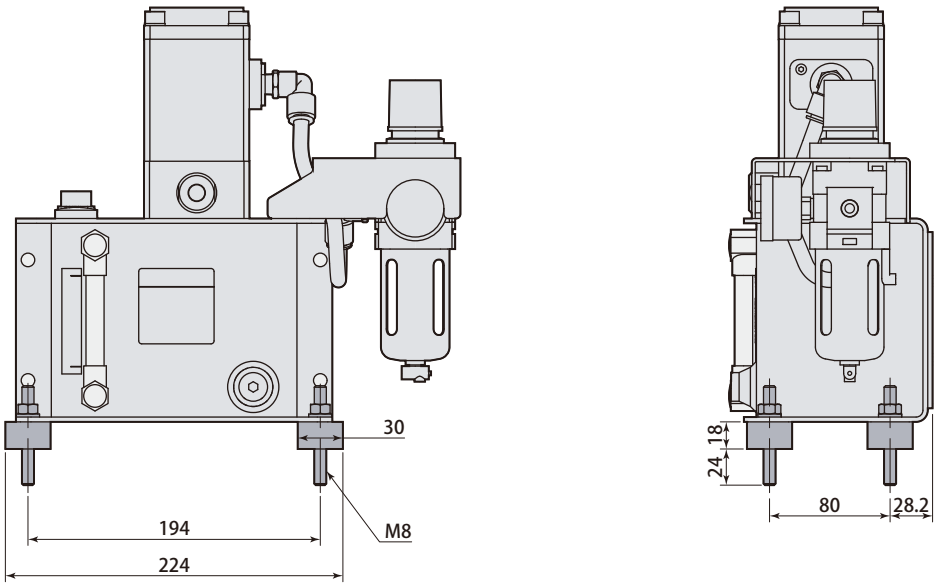

型式表示

VSB A − H2 D D F

1 制御電圧

2 油圧回路
※1～4つのアルファベットで表記

1 制御電圧

A	B	C	D	E
AC100V	AC200V	AC110V	DC24V	AC220V

2 油圧回路

油圧回路数			油圧回路記号	
上型クランプ	下型クランプ	ダイリフタ	エアソレノイド（シングル）	エアソレノイド（ダブル）
1		−	D	L
1	1	−	DD	LL
2	1	−	DDD	LLL
2	2	−	DDDD	LLLL
1	1	1	DDF	LLJ
2	1	1	DDDF	LLLJ

クランプ回路　シングルソレノイド：D　ダブルソレノイド：L
ダイリフタ回路　シングルソレノイド：F　ダブルソレノイド：J

仕　様

型　式			VSB□-H2□
常用圧力		MPa	24.5
最高使用圧力		MPa	30.8
供給エア圧		MPa	0.4 ～ 0.7
プレッシャスイッチ設定圧	クランプ回路	MPa	14.7 （昇圧時）
	ダイリフタ回路	MPa	1.96（降圧時）
オリフィス径		mm^2	吐出側：12.5 ／ 戻り側：28.1

- 使用流体：一般鉱物系作動油（ISO-VG32相当）
- 使用周囲温度：0 ～ 50℃（凍結なきこと）
- パワーユニットと併用する場合は、パワーユニットのレギュレータからエアを分岐してノンリークバルブユニットに接続して下さい。

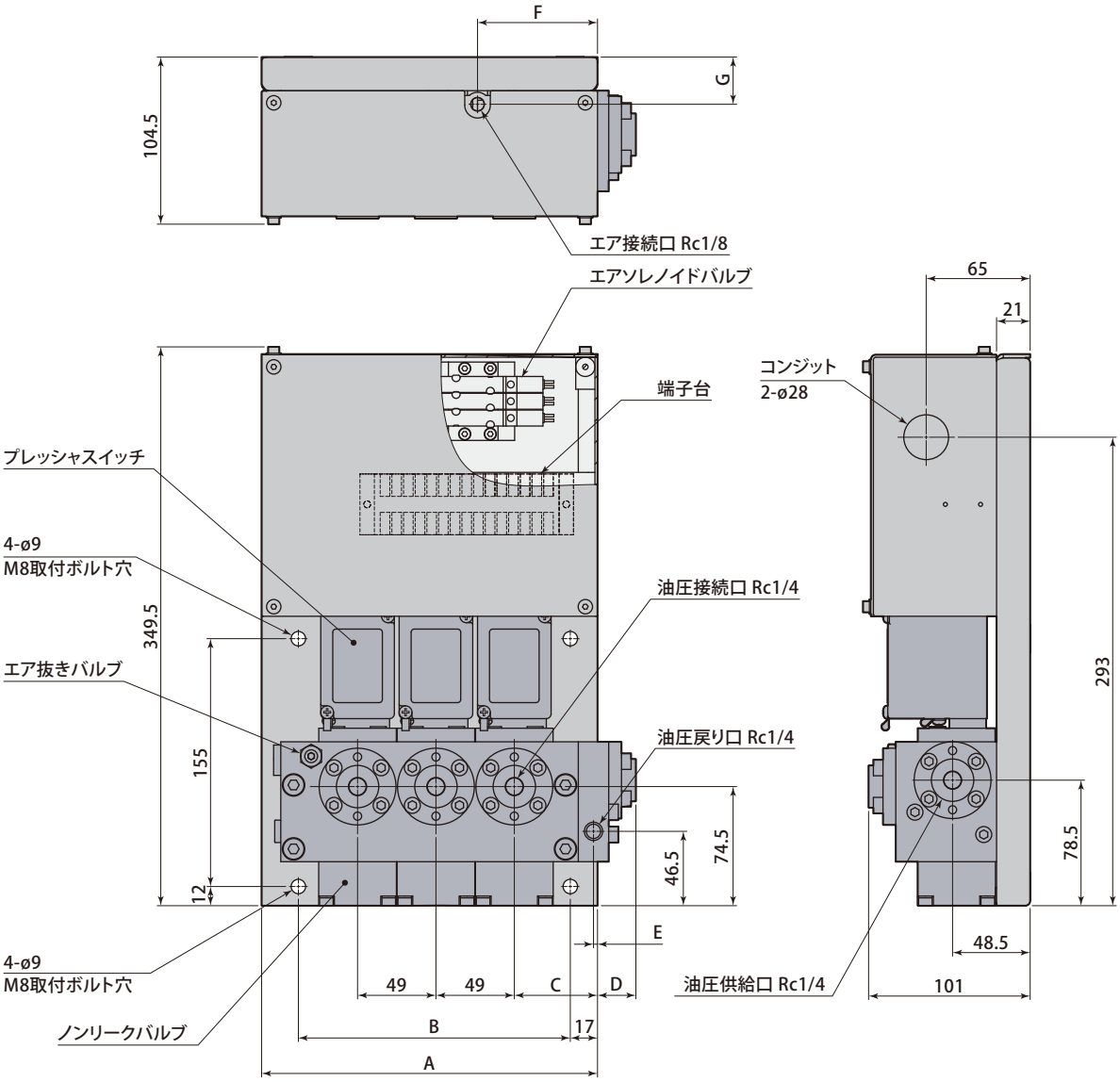

油圧回路数		1	2	3	4
A	mm	115	160	210	260
B	mm	80	120	170	220
C	mm	54	52	52	52
D	mm	22	24	24	24
E	mm	4.5	2.5	2.5	2.5
F	mm	57.5	55	75	75
G	mm	37.5	29.5	29.5	29.5
質　量	kg	8	10	13.5	16

型式表示

GSA 1 A

1 回路数

2 制御電圧

空圧回路図

GSA1　GSA2　GSA3

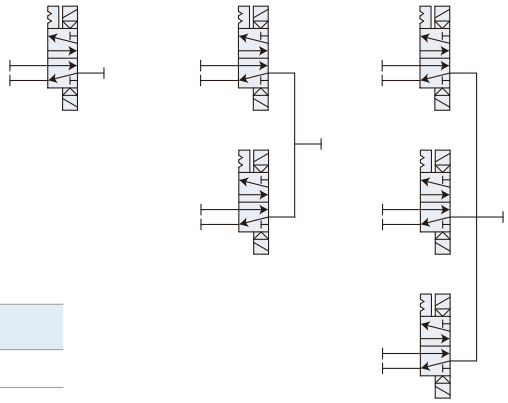

1 回路数

1	2	3
1 回路	2 回路	3 回路

2 制御電圧

A	B	C	D	E
AC100V	AC200V	AC110V	DC24V	AC220V

仕　様

型　　式	GSA1□	GSA2□	GSA3□
回路数	1	2	3
使用エア圧力　MPa	0.1 ～ 1		
質量　kg	3.3	3.8	4.6

● 使用周囲温度：-10 ～ 60℃（凍結なきこと）

GSA1

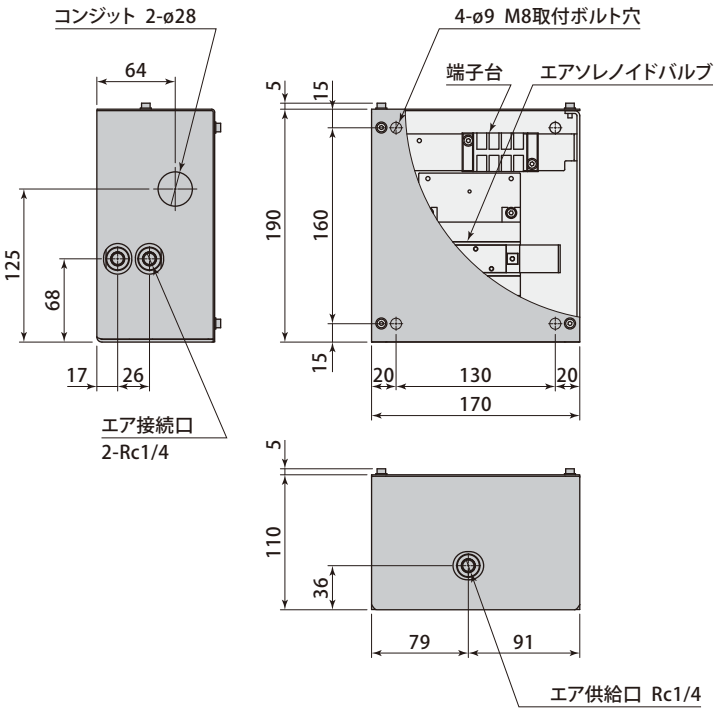

GSA2

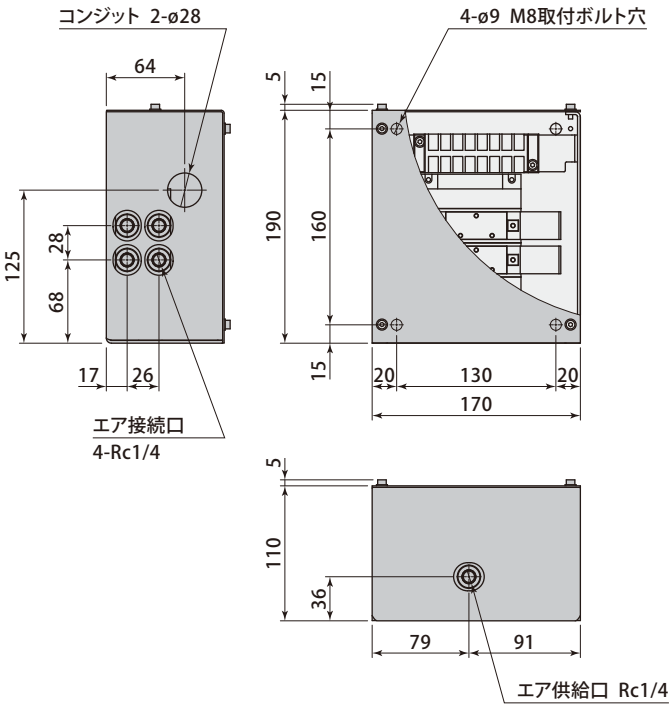

GSA3

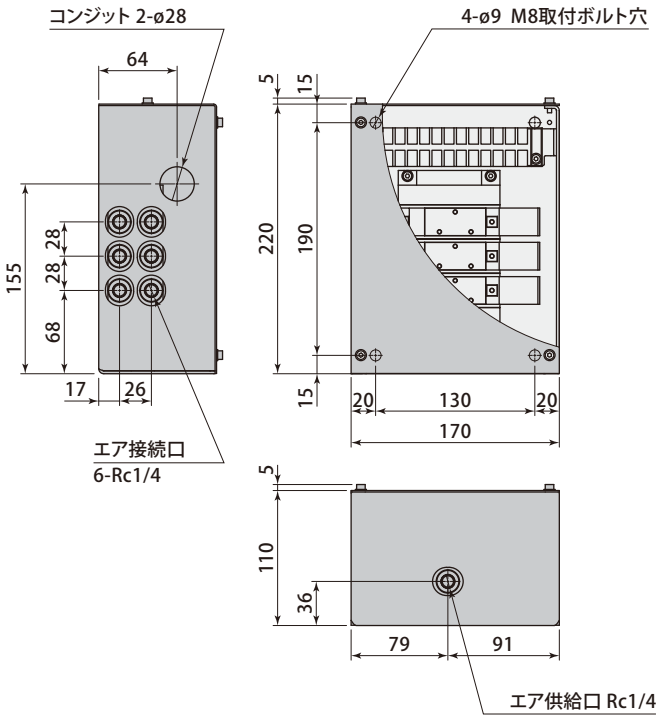

D 回路

油 圧 回 路 数		
上型クランプ	下型クランプ	ダイリフタ
1		ー

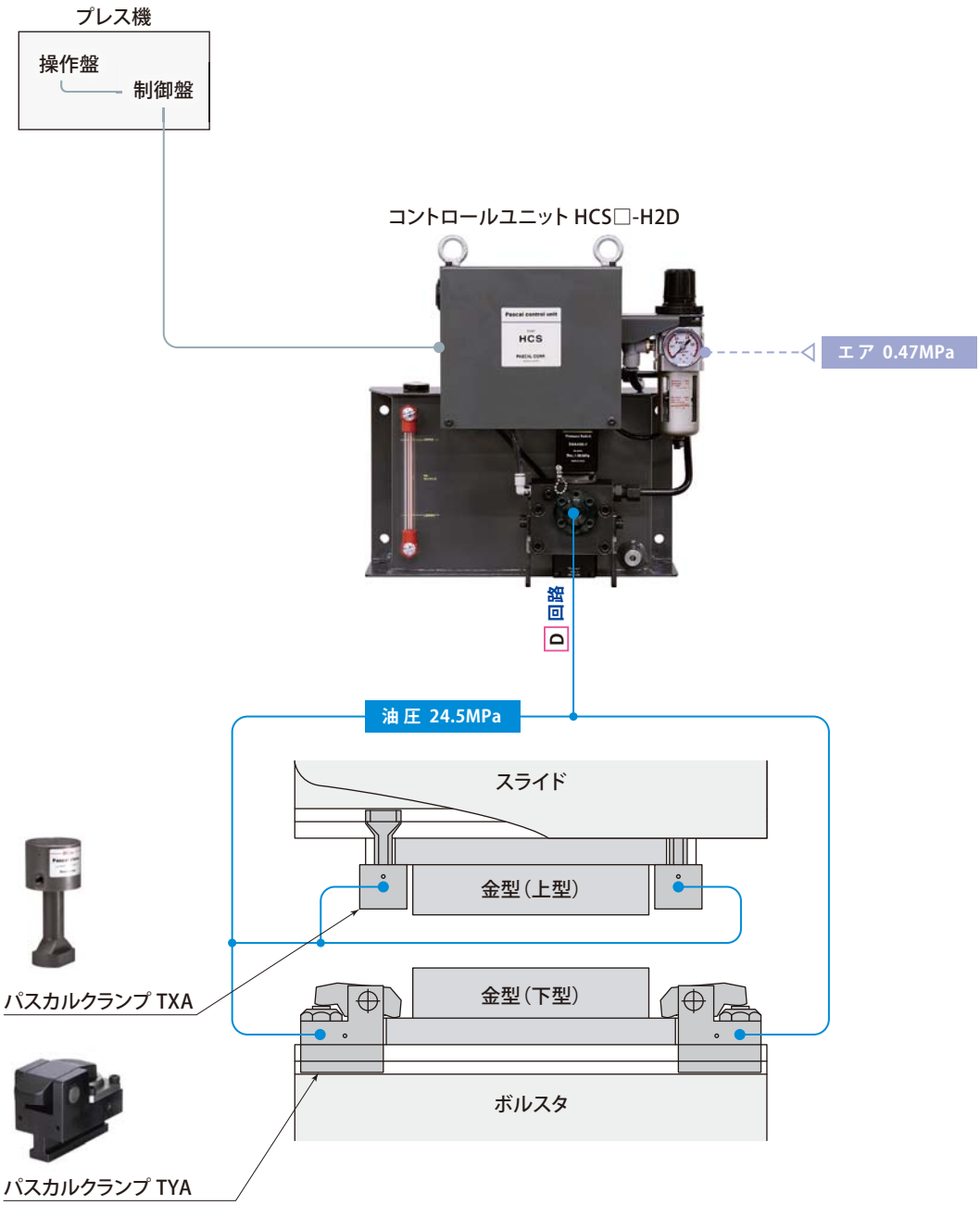

DD回路

油 圧 回 路 数		
上型クランプ	下型クランプ	ダイリフタ
1	1	ー

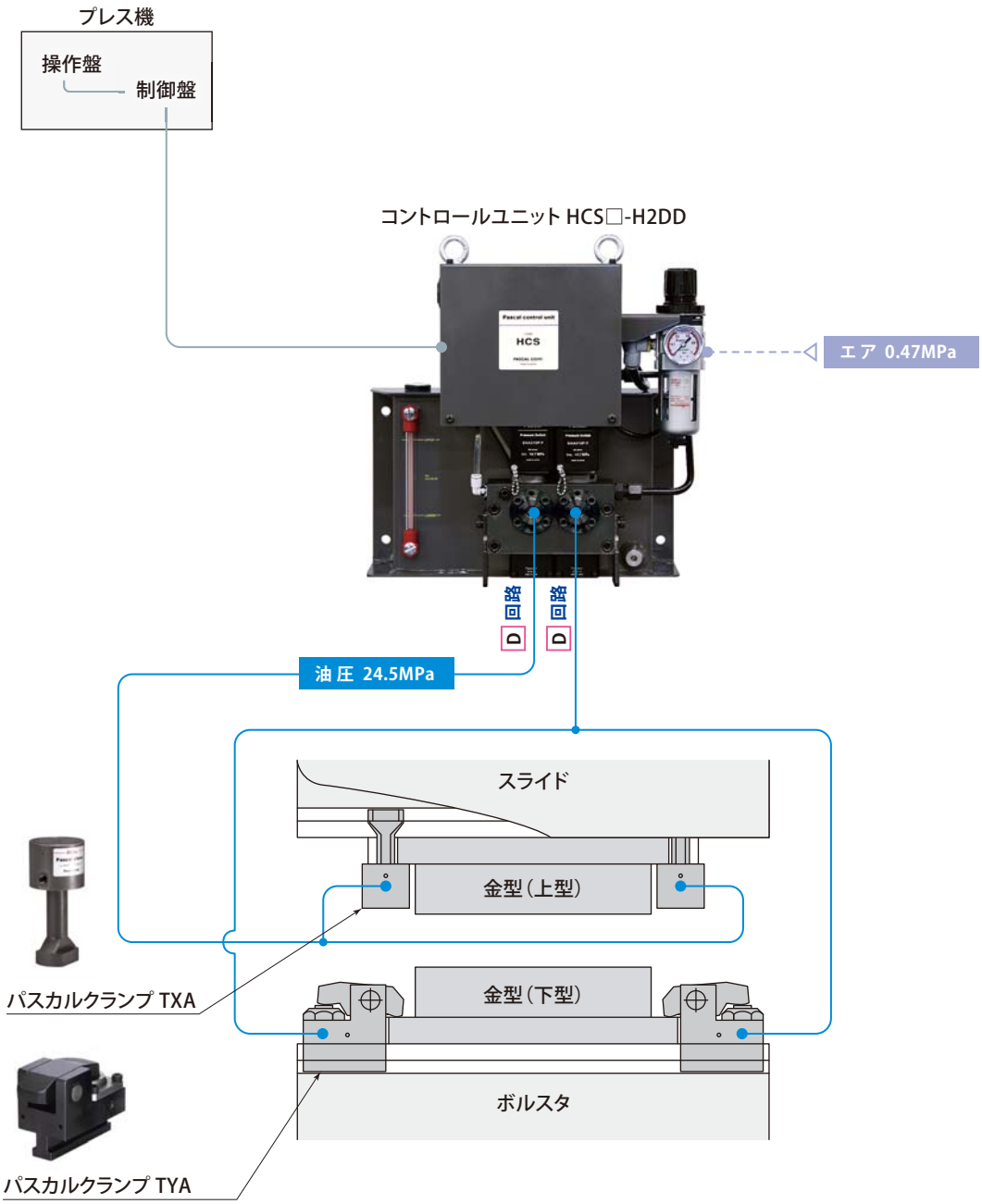

DDF 回路

油 圧 回 路 数		
上型クランプ	下型クランプ	ダイリフタ
1	1	1

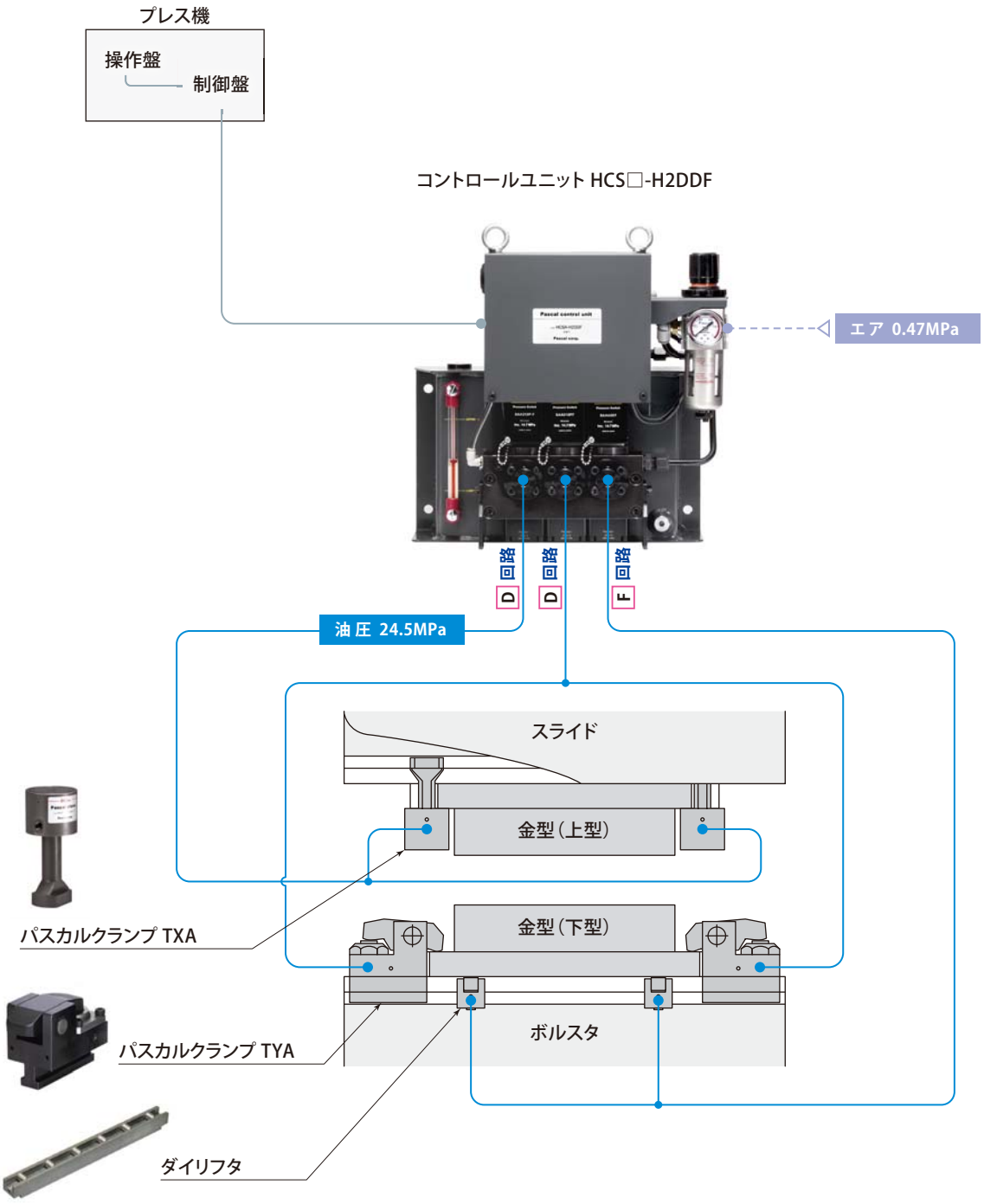

DDF 回路

油 圧 回 路 数		
上型クランプ	下型クランプ	ダイリフタ
1	1	1

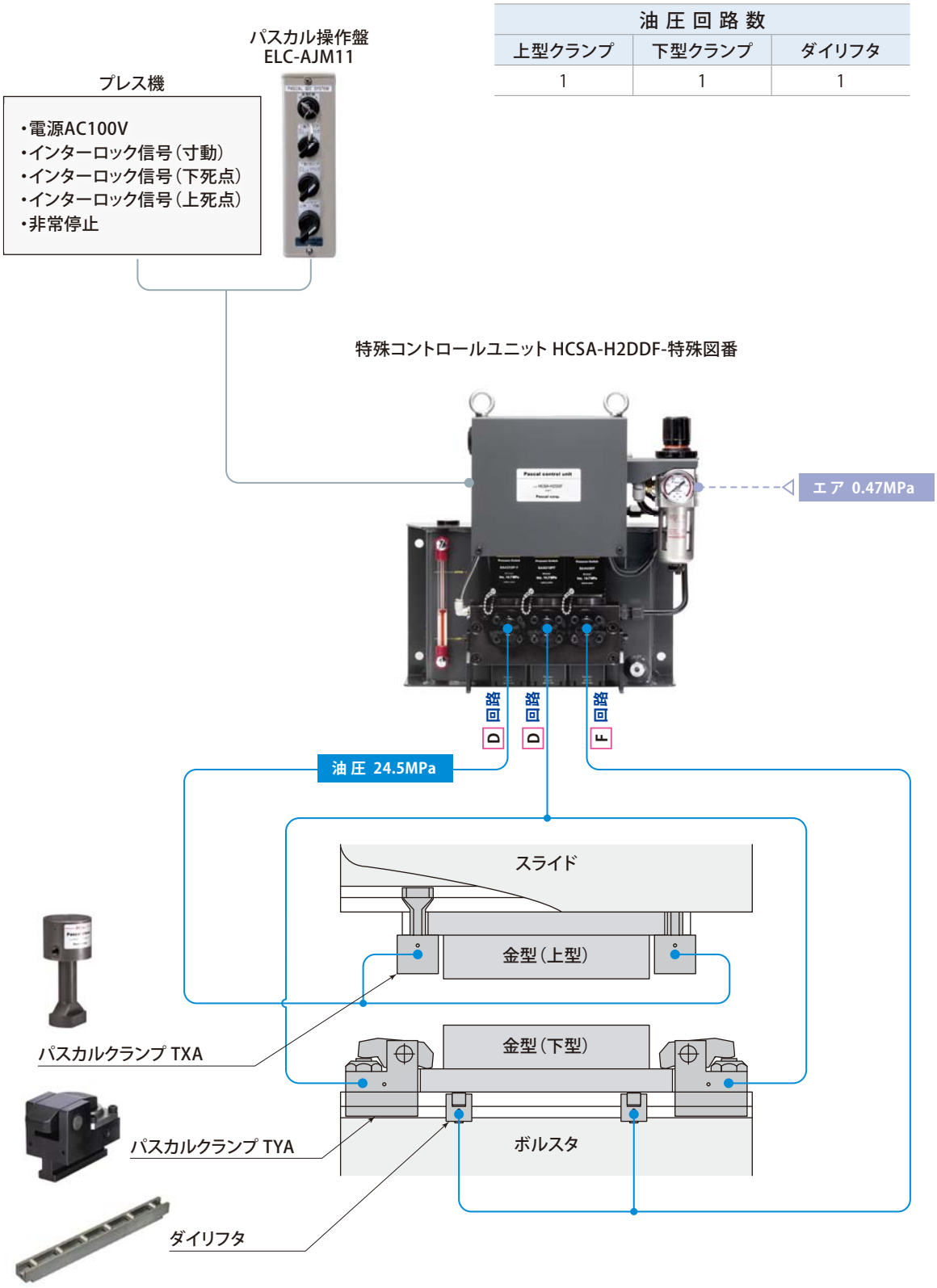

操作盤 ELC-AJM11について

- 受注生産品です。
- 海外規格には対応していません。国内仕様になります。
- オプションとしてDD回路仕様ELC-AJM10があります。
- コントロールユニットは特殊仕様になります。（端子台を増設しています。）

A 回路

油 圧 回 路 数		
上型クランプ	下型クランプ	ダイリフタ
1		―

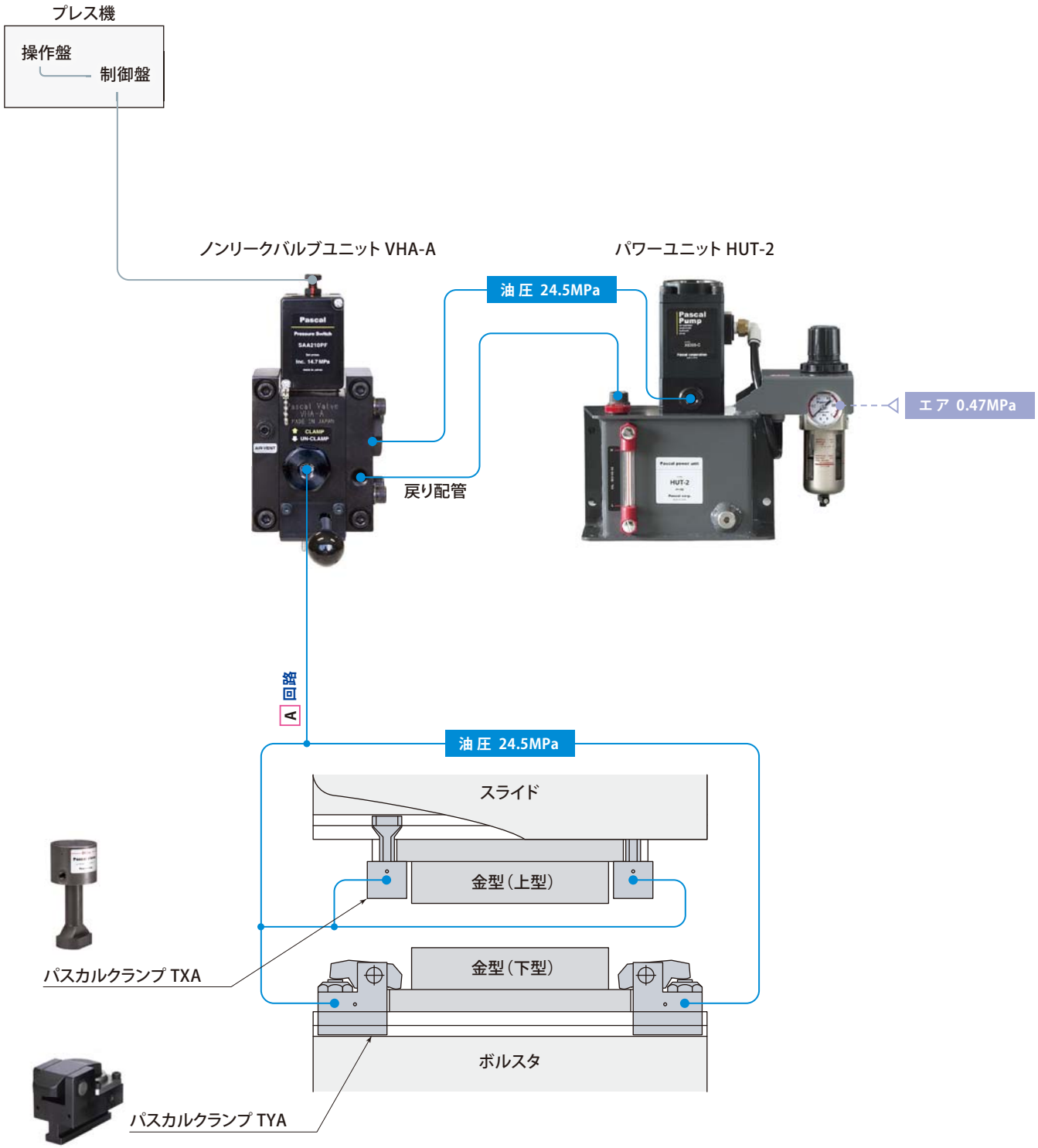

B 回路

油 圧 回 路 数		
上型クランプ	下型クランプ	ダイリフタ
—	—	1

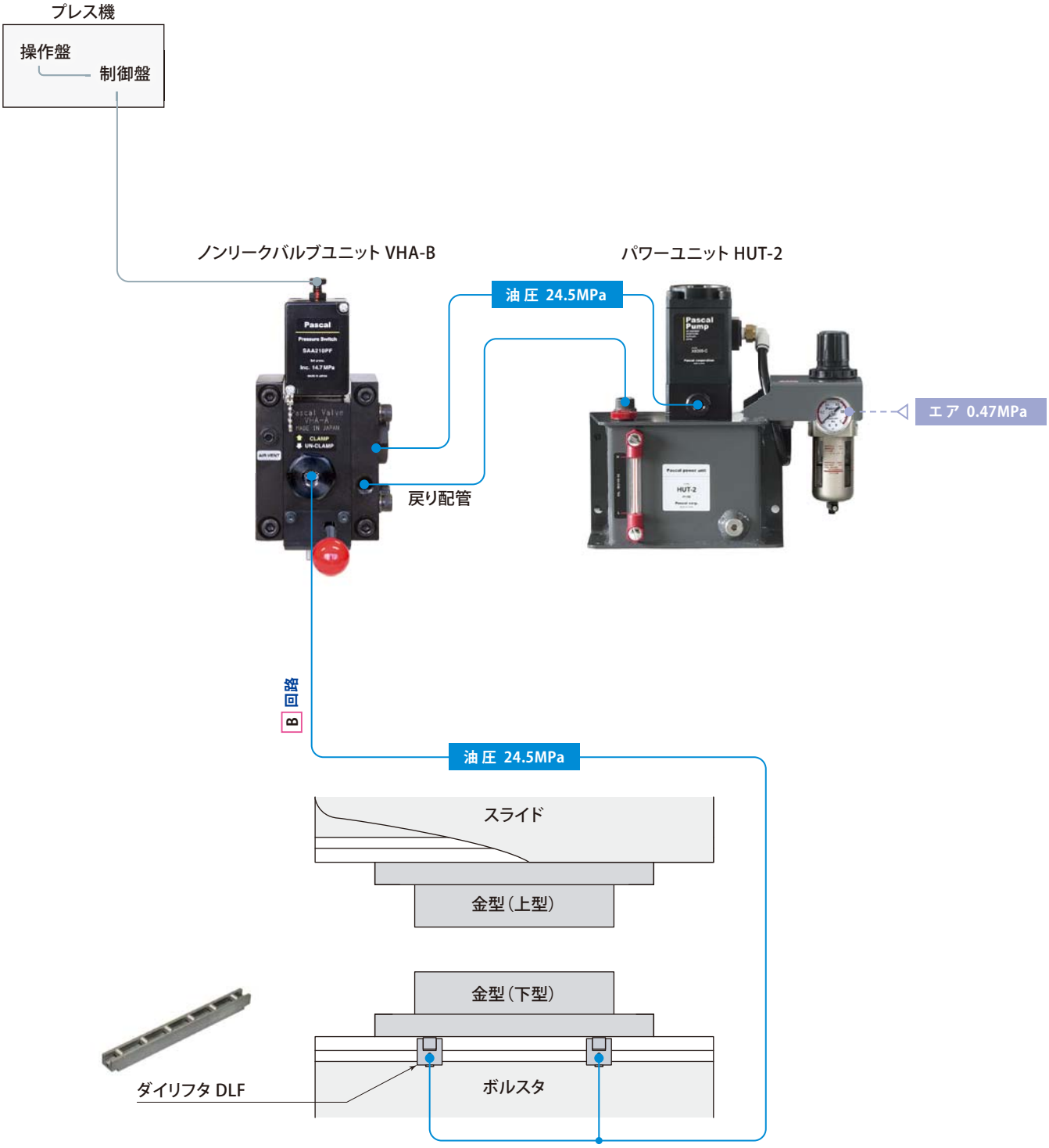

A C 回路

（ C ＝ A ＋ B 回路）

油 圧 回 路 数		
上型クランプ	下型クランプ	ダイリフタ
1	1	1

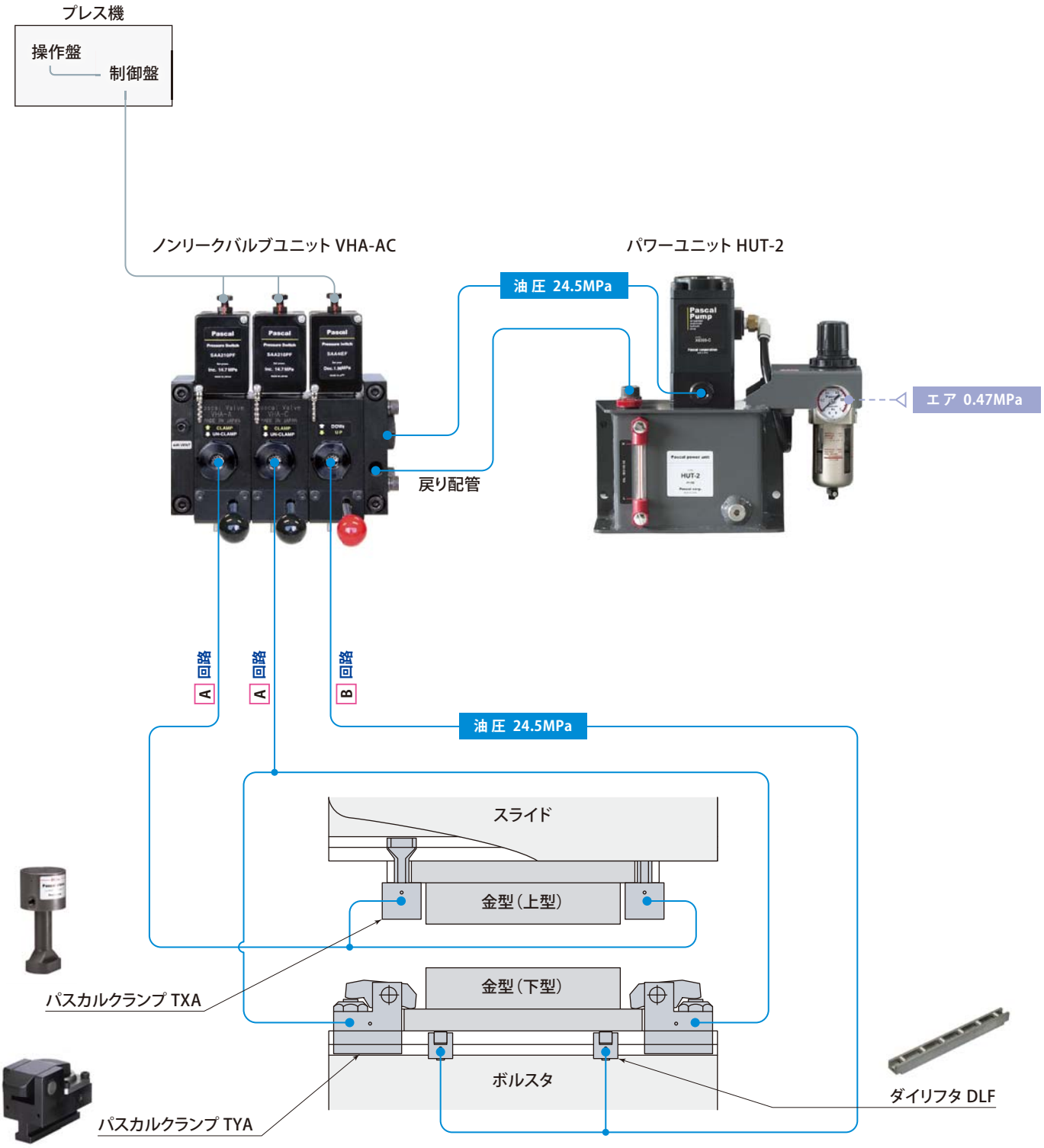

DDF回路

油圧回路数		
上型クランプ	下型クランプ	ダイリフタ
1	1	―

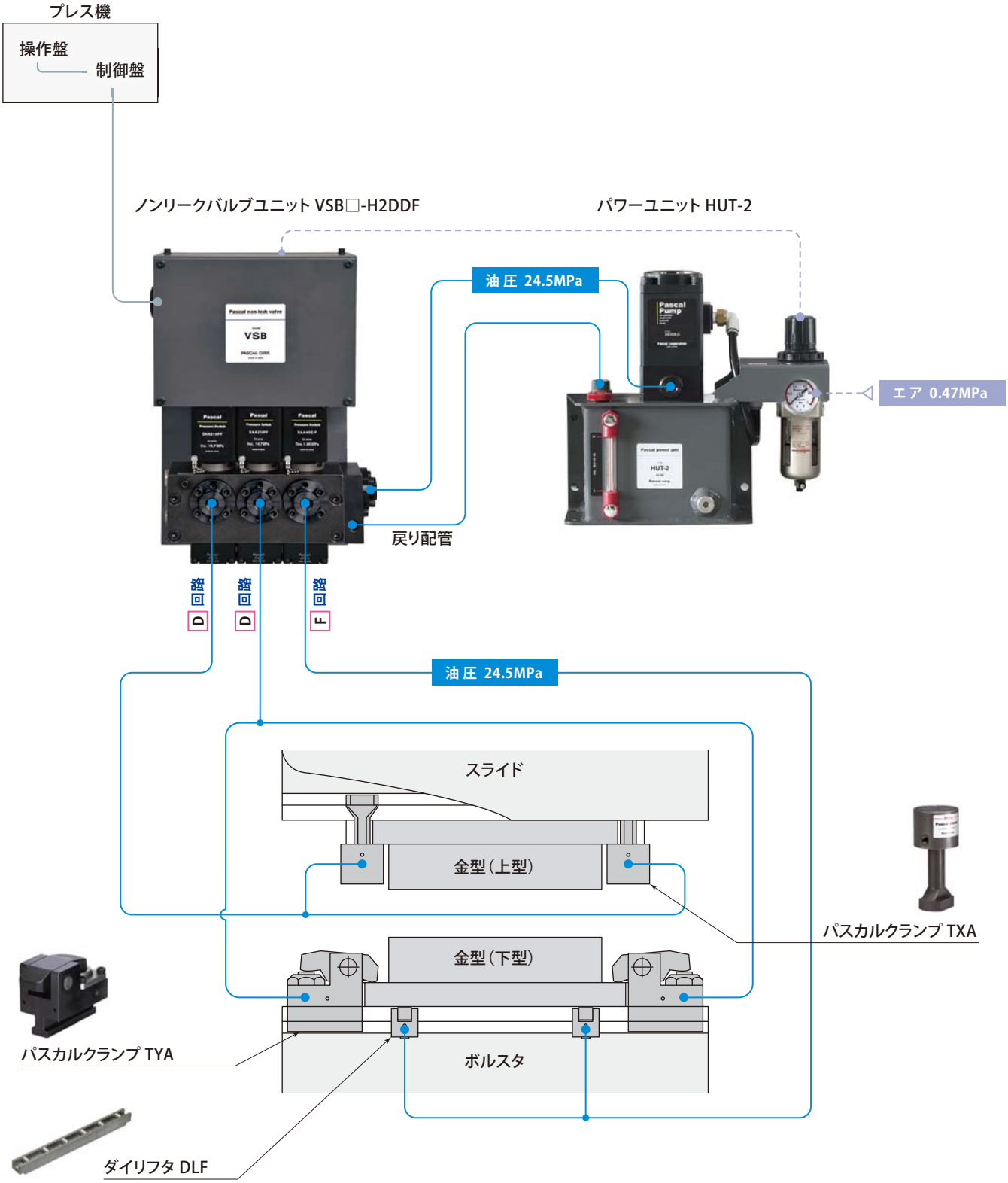

D D 回路

油 圧・エア 回 路 数				
上型クランプ		下型クランプ		ダイリフタ
油　圧	エ　ア	油　圧	エ　ア	油　圧
1	1	1	1	ー

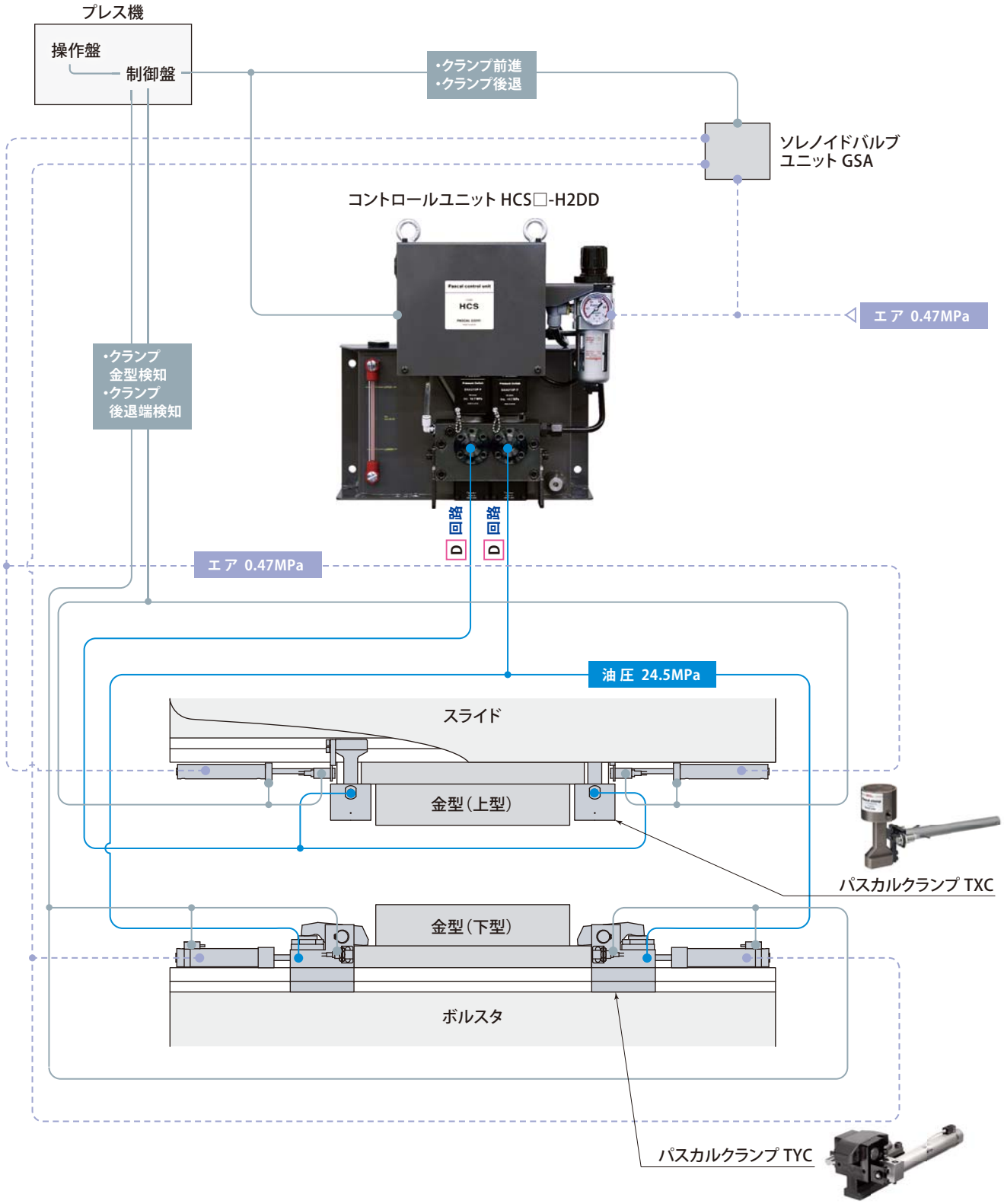

D D F 回路

油 圧・エア 回 路 数				
上型クランプ		下型クランプ		ダイリフタ
油　圧	エ　ア	油　圧	エ　ア	油　圧
1	1	1	1	1

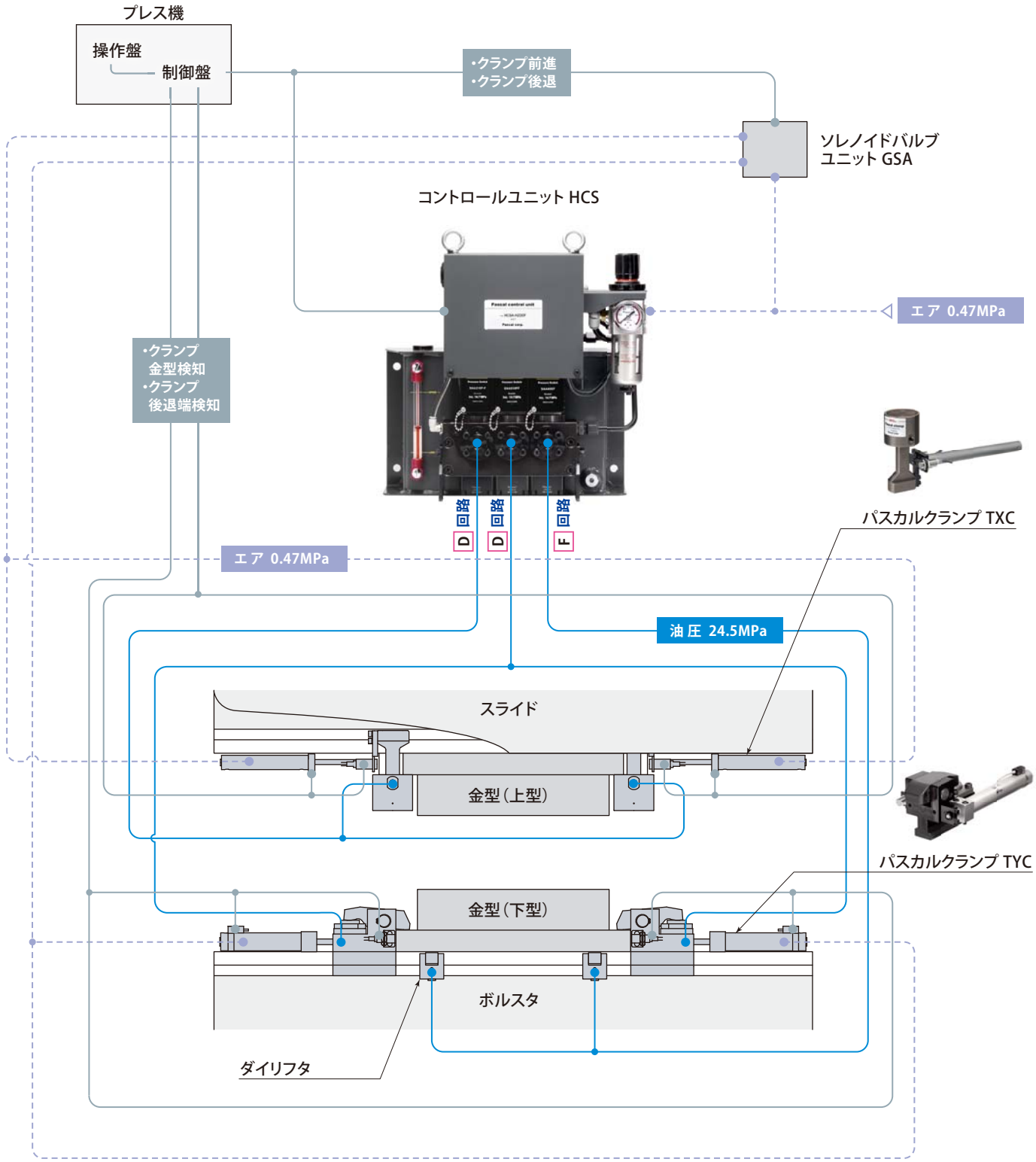

トラベリングクランプ
Traveling clamp

model **TRA**

パスカルトラベリングクランプTRシリーズは、クランプがＴ溝に沿って走行し、金型まで自動的に移動する革新的なスタンピングダイクランピングシステムです。TRシリーズの導入によりコモンプレートが不要となり、金型コストを大幅に節減できます。コモンプレート端部をクランプする従来のクランプ方法に比べ、金型荷重中心を強力にクランプでき、より高精度で安定したプレス加工が行なえます。
日本を代表する自動車メーカーに多くの納入実績があり、今では40,000台以上のTRシリーズが世界中のプレスラインで稼動しています。

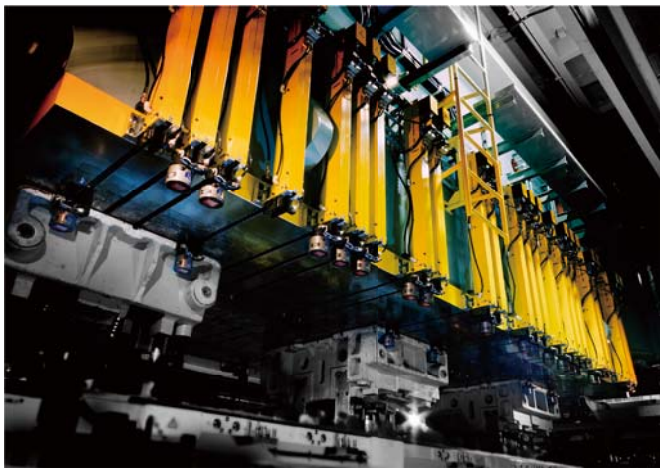

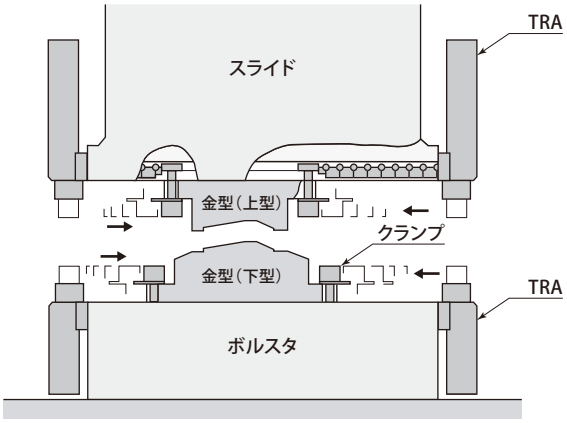

コントロールシステム
Control system　中・大型プレスマシン用

中・大型プレスマシン用の強力なコントロールユニットです。

※ HUC, HUDは、本カタログに掲載していません。別途、お問合せください。

パスカルコントロールユニット（電気制御）

model **HCP**
（中・大型プレス向け）

パスカルパワーユニット

model **HUC**
（中・大型プレス向け）

model **HUD**
（中・大型プレス向け）

スイングクランプ
Swing clamp

model **THB**

ダイチェンジャ導入時に最適なクランプです。取付位置で90°スイングするため、金型搬入時にクランプが干渉しません。

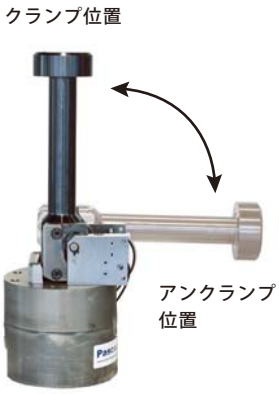

ダイチェンジャ
Die changer

model **MZ**

パスカルダイチェンジャは、従来のフォークリフトやクレーンによる金型交換に比べ、大幅に交換時間が短縮できる中・大型プレスに最適の自動金型交換システムです。
当社の納入事例では、従来、30～60分（2～4名）を要していた金型交換時間が3～5分（1名）となり、大幅に時間と労力のムダが省け、生産性が大きく向上しています。プレスラインは最少の要員で少量多品種生産・ストックレス生産・短納期生産が実現できるようになり、作業の安全化の面でも大きな効果をあげています。また、従来のムービングボルスタに比べ、金型そのものを交換するパスカルダイチェンジャは、設備コストを大幅に減らすことができます。

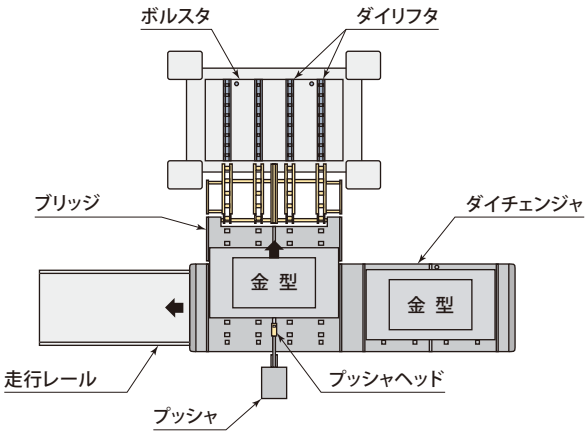

オートカプラ
Auto coupler

オートカプラの導入により、油圧・冷却水・エアなどのカプラや電気コネクタがワンタッチで一度に自動脱着できます。金型交換時の作業効率が大幅に向上するほか、カプラのつなぎ間違いによるヒューマンエラー防止にも大きく貢献します。

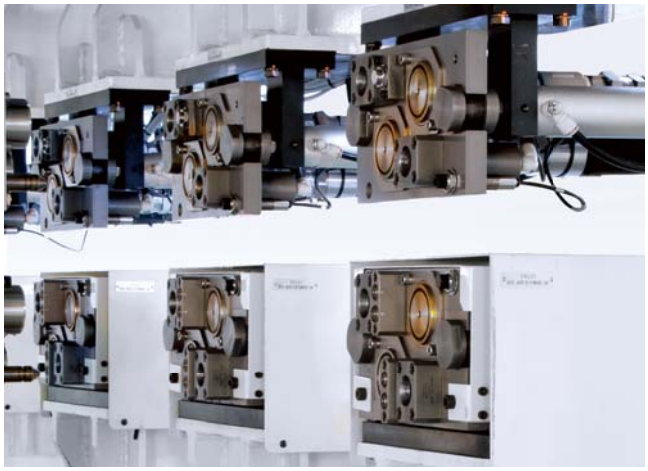

1200ton ホットプレス

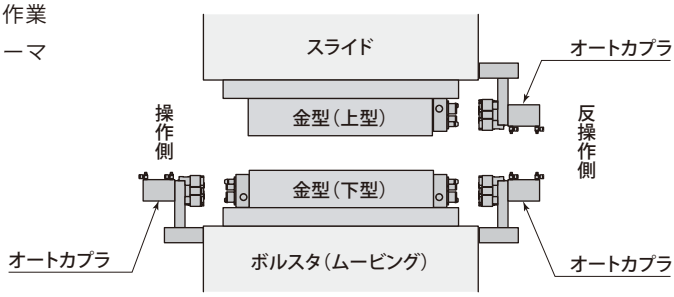

ミニ ガススプリング
Mini gas spring

model **DSA**

小型高出力・高耐久のN_2ミニガススプリング

4,000kN（400tonf）順送プレス　ミニガススプリング model DSA　採用例（写真左：上型　右：下型）

操作盤
Operation panel

model **ELC-AJM11**

シンプルなスイッチ操作で、上型クランプ、下型クランプ、ダイリフタを制御できます。
制御装置をプレス機 制御盤内に取付けて使用します。

※ 海外規格には対応していません。
国内仕様になります。

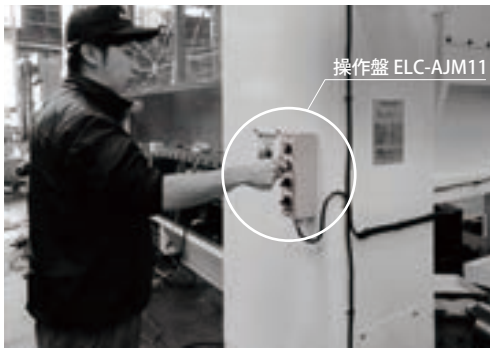

プレスマグクランプ
Press mag clamp

パスカルマグクランプは、強力な永久磁石（ネオジム磁石・アルニコ磁石）で金型を吸着・固定する金型クランプシステムです。金型サイズを統一する必要がなく、ボタン操作一つで瞬時にクランプできます。通電はON/OFF時のみ。クランプ中は電力を消費せず、停電による金型の落下もありません。金型全面に均等にクランプ力（吸着力）が働くので、金型のタワミが防止でき、加工部品の品質が向上します。

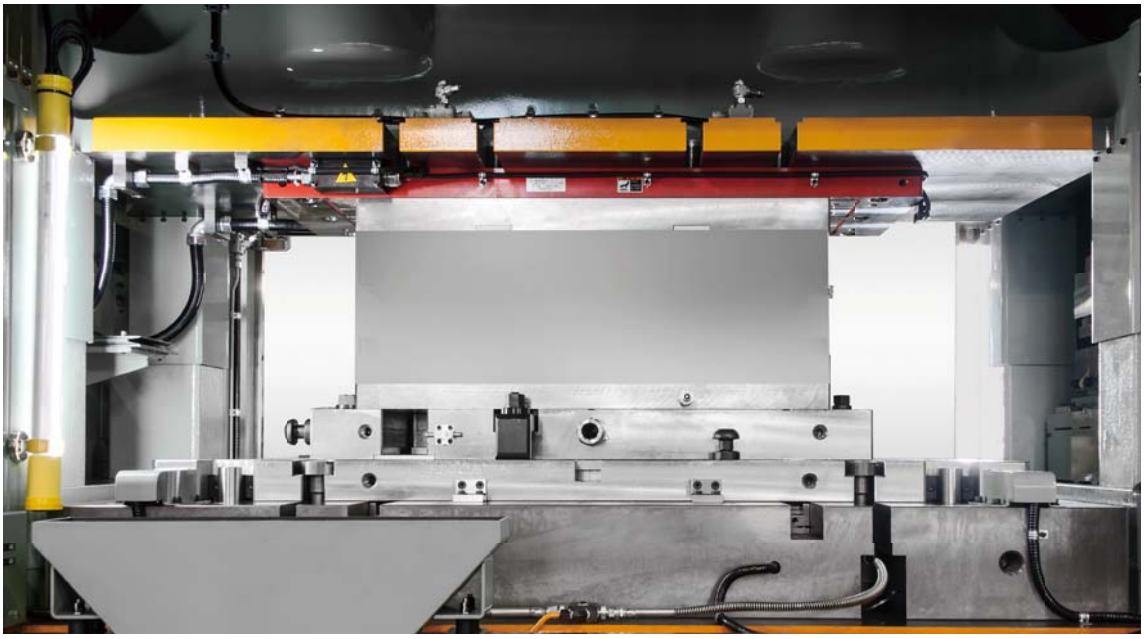

2,000kN（200tonf）高速プレス　プレスマグクランプ

Pascal all products

パスカルプロダクト

プラスチック成形ラインに

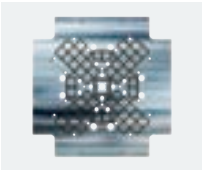

マグネットクランプ

モールドダイ
クランピングシステム

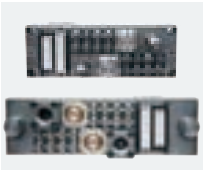

オートカプラ

プレスラインに

トラベリングクランプ

スタンピングダイ
クランピングシステム

自動車金型に

N2ガススプリング

プレス金型：
ボディ、ルーフ、ドア・・・

射出成形金型：
バンパー、インパネ・・・

パスカルプロダクトは
世界の自動車生産ラインを
サポートしています

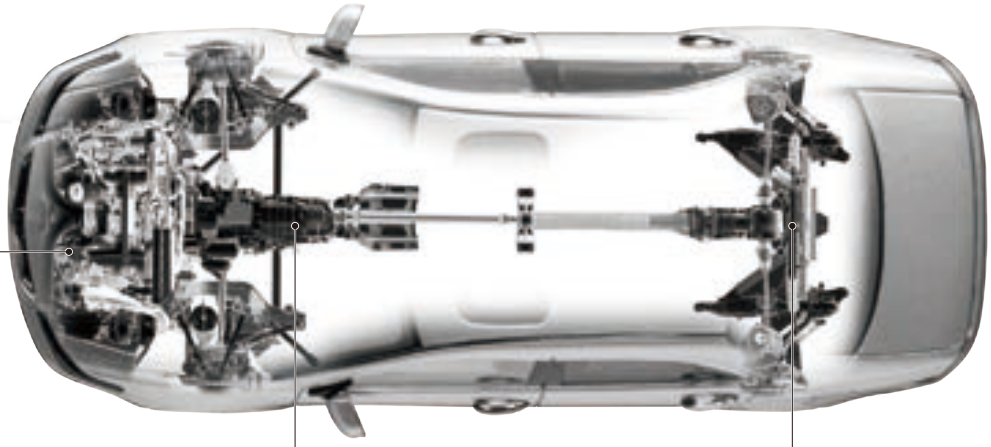

エンジン　トランスミッション　アクスル

ダイカストラインに

ダイカスト金型
クランピングシステム

C 板マグクランプ

切削加工ラインに

ワーククランプ

パレットクランプ

インデックステーブル

N_2ガスバランサ

DOMESTIC LOCATIONS

国内拠点

JAPAN
日本

本社・技術開発センター	◉ 伊丹［兵庫］
営業所	● 大阪［兵庫］ ● 熊谷［埼玉］ ● 厚木［神奈川］ ● 名古屋［愛知］ ● 山形
工場	● 大分 ● 山形

本社・技術開発センター

大分工場

山形工場

GLOBAL NETWORK

グローバルネットワーク

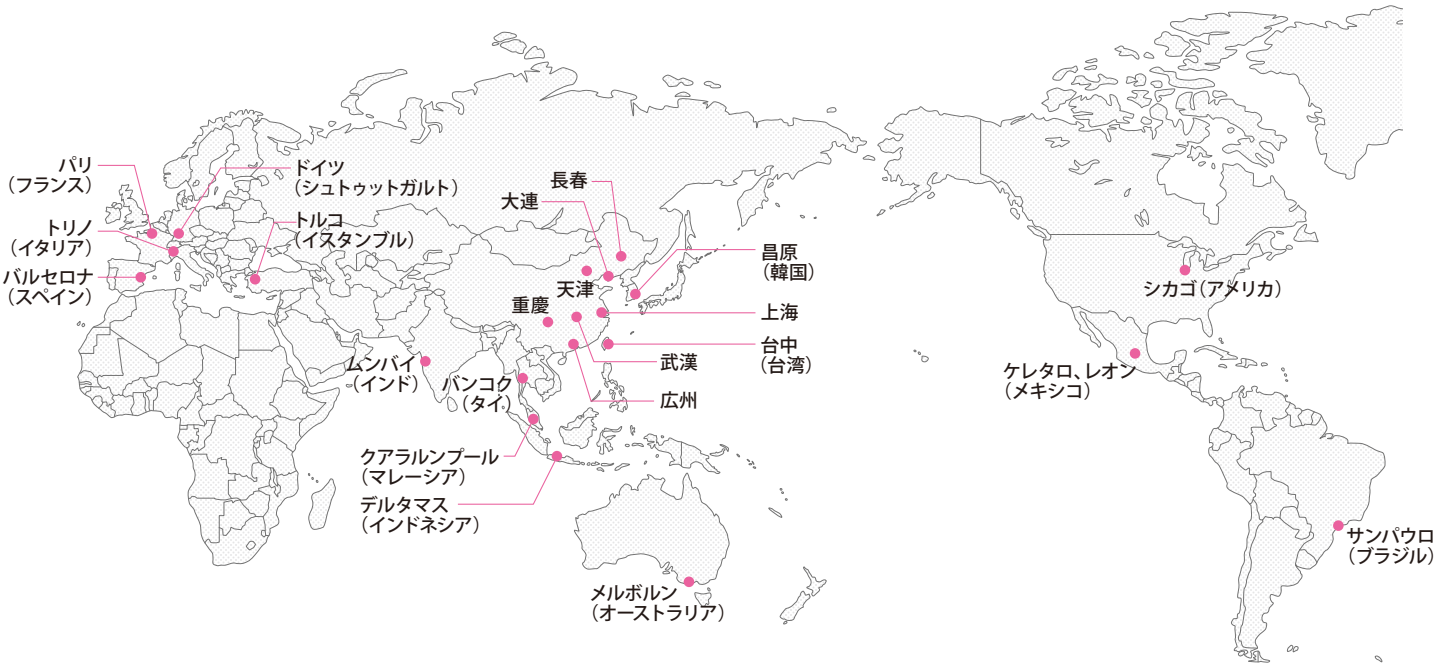

ASIA

アジア

- 大連［中国］ ●●
- 上海［中国］ ●
- 長春［中国］ ●
- 天津［中国］ ●
- 武漢［中国］ ●
- 重慶［中国］ ●
- 広州［中国］ ●
- 台中［台湾］ ●
- バンコク［タイ］ ●
- 昌原［韓国］ ●
- デルタマス［インドネシア］ ○
- クアラルンプール［マレーシア］ ○
- ムンバイ［インド］ ○
- メルボルン［オーストラリア］ ○

AMERICA

アメリカ

- シカゴ［アメリカ］ ●
- ケレタロ、レオン［メキシコ］ ○
- サンパウロ［ブラジル］ ○

EUROPE

ヨーロッパ

- シュトゥットガルト［ドイツ］ ●
- トリノ［イタリア］ ○
- パリ［フランス］ ○
- バルセロナ［スペイン］ ○
- イスタンブル［トルコ］ ○

● 工場　● 現地法人　● 営業所　● 事務所　○ 代理店

Pascal

www.pascaleng.co.jp

パスカル株式会社

お問合せ ｜ 受付時間　月～金曜日　8:30 ～ 17:30

新規案件に関するお問合せ
カタログ請求、ご注文・お見積、納期確認、技術上のお問合せ

➡ カスタマーサービスセンター

TEL. 072-777-4617
FAX. 072-777-3520
E-mail. press@pascaleng.co.jp

メンテナンスに関するお問合せ
修理・補修品のご注文・お見積、納期確認、技術上のお問合せ

➡ メンテナンスサービスセンター

TEL. 072-777-3555
FAX. 072-777-3520
E-mail. service@pascaleng.co.jp

QDC-08J-26
2023. 04

仕様は改良のため予告なく変更することがあります。ご了承ください。

ISO9001 認証取得
本社・大分工場・山形工場