traveling clamp

トラベリング クランプ model TR Series

トラベリングクランプ TRA　30,000kN プレス

Pascal パスカル株式会社

トラベリングクランプ model TRA

30,000kNプレス　トラベリングクランプ実施例

● パスカルトラベリングクランプ TR シリーズは、クランプが T 溝に沿って走行し、金型まで自動的に移動する革新的なダイクランピングシステムです。日本を代表する自動車メーカーに多くの納入実績があり、今では 100,000 台以上の TR シリーズが世界中のプレスラインで稼動しています。

スプロケットを回転しながら昇降させる倍ストローク機構で、エアシリンダの2倍のストロークを走行させます。

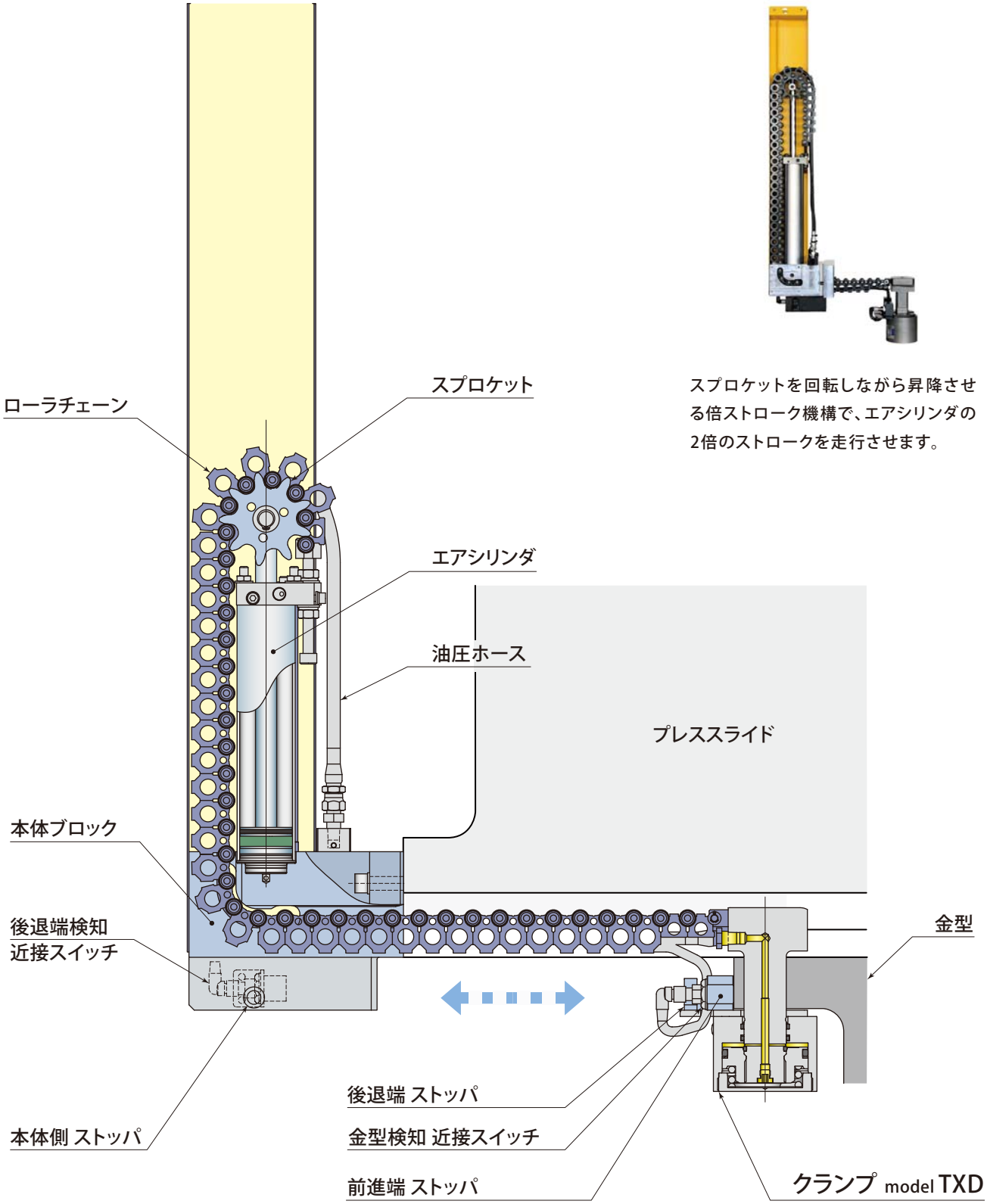

型式表示

TR A K X06 − 0800 L

1 タイプ

2 クランプ型式

X04：model TXD040 (クランプ力 39.2 kN)
X06：model TXD063 (クランプ力 61.7 kN)
X10：model TXD100 (クランプ力 98.0 kN)

3 トラベリングストローク

A　0400 ～ 1300：400 ～ 1300 mm
C　0400 ～ 0900：400 ～ 900 mm

4 端子ボックス・後退端近接スイッチ取付位置
（タイプ C はロータリアクチュエータ・電動モータも含む）

L：下図の通り
R：反対位置

油空圧回路図

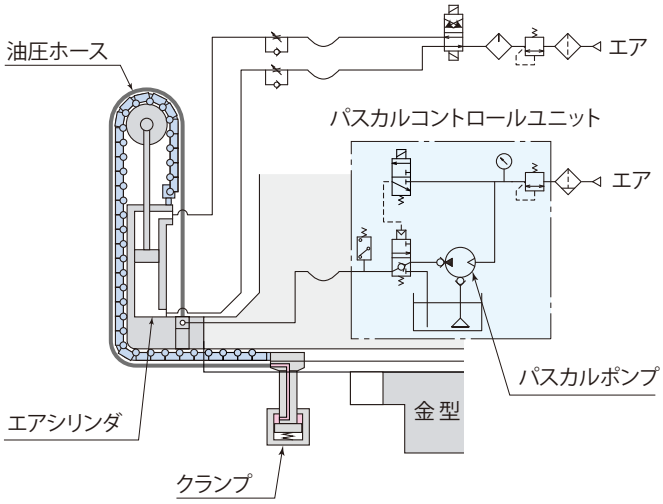

1 タイプ

A：エアシリンダ駆動　model **TRA**

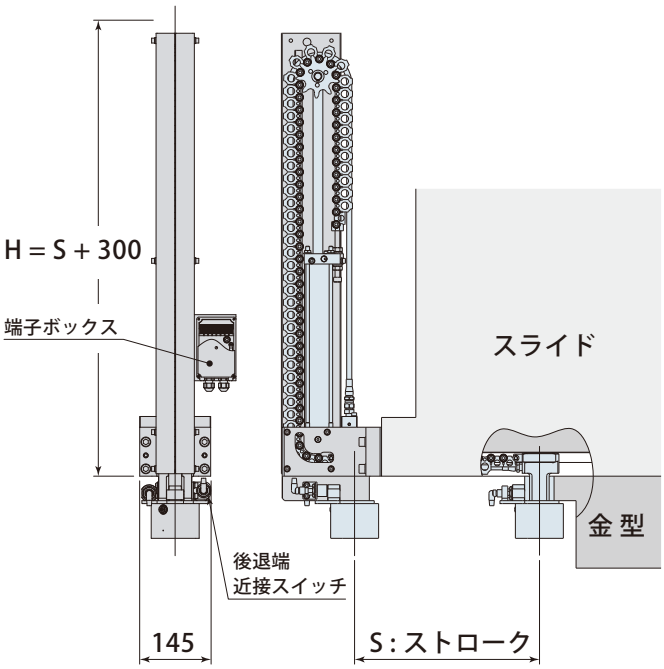

C：電動モータ駆動　model **TRC**

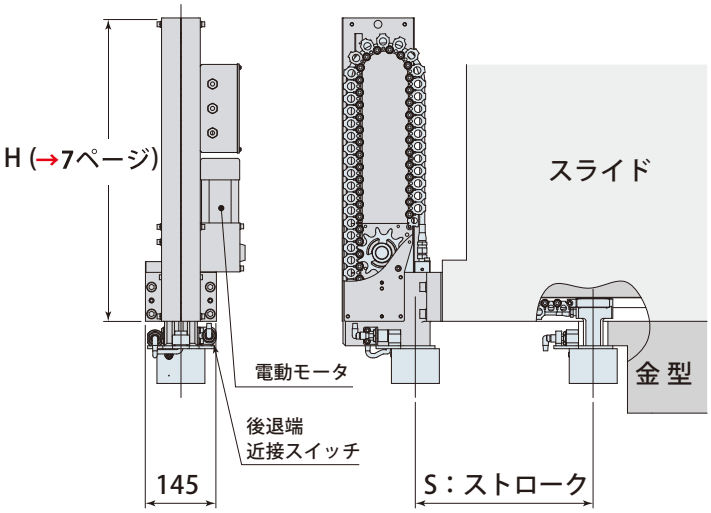

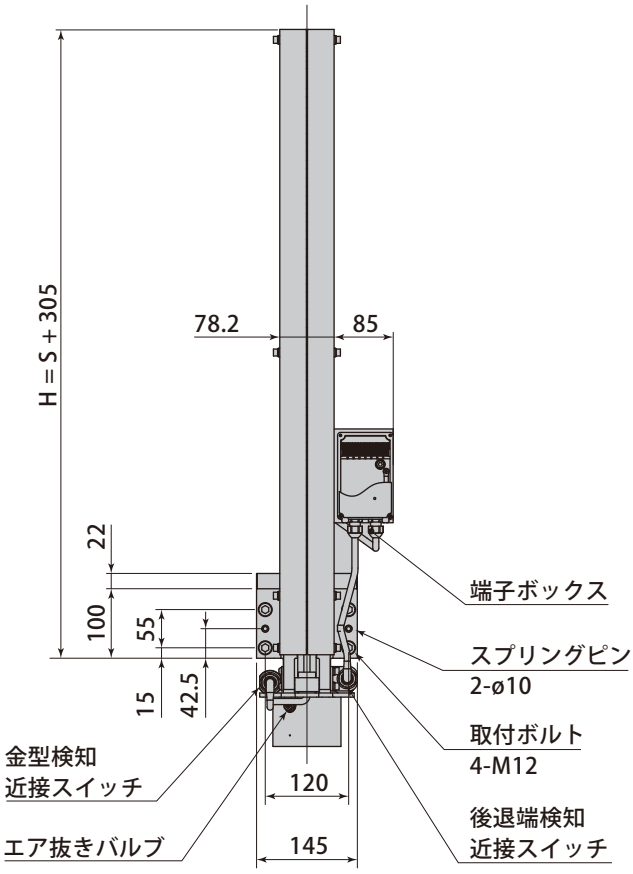

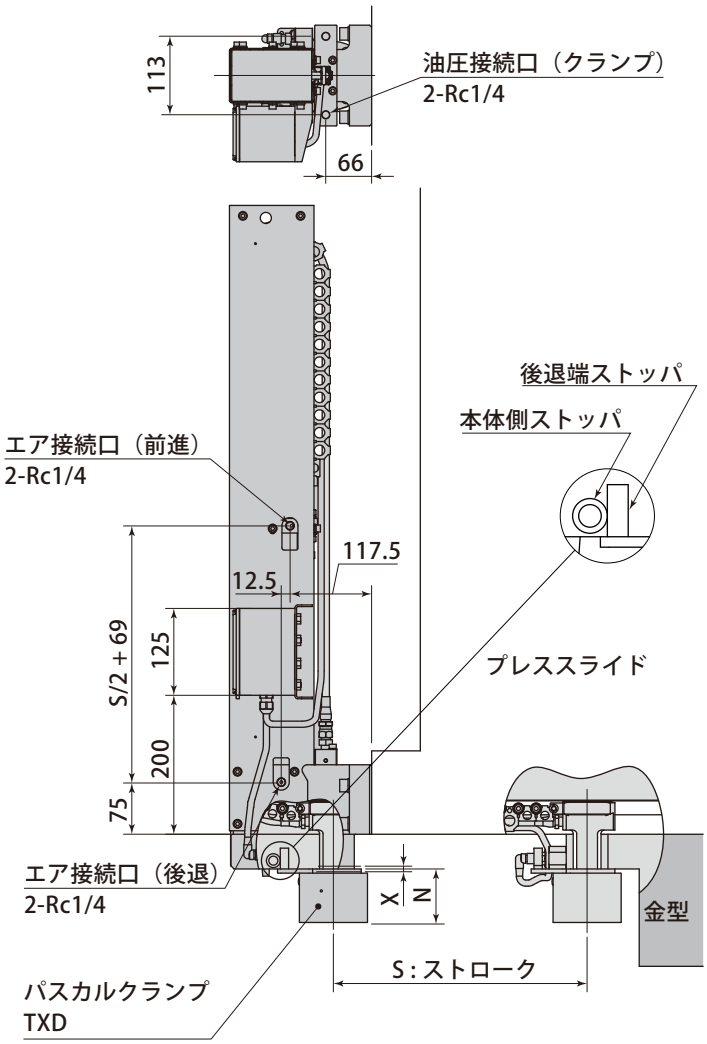

取付加工図

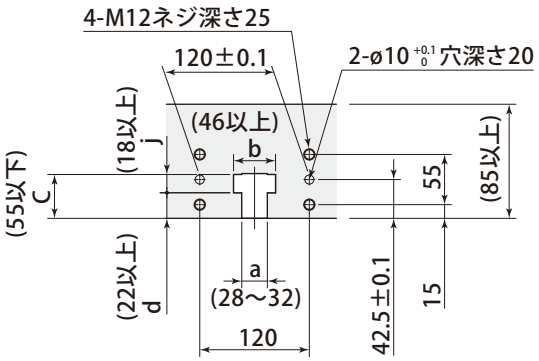

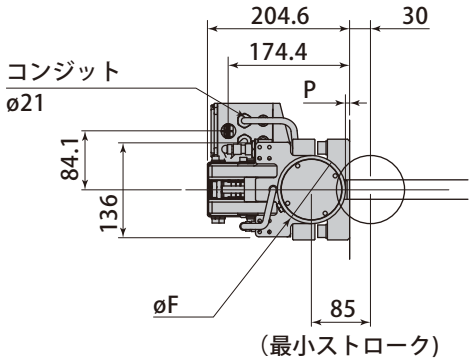

仕　様

型　　式		TRAKX04	TRAKX06	TRAKX10
クランプ力（油圧力24.5MPa時）	kN	39.2	61.7	98.0
クランプストローク（全ストローク）	mm	8		
トラベリングストローク	mm	400 ～ 1300（100 ピッチ）		
トラベリング速度	m/sec.	0.14 ～ 0.30（スピードコントローラにて調整のこと）		
質量　※	kg	24	26	28
寸法　F	mm	62	78	98
N	mm	65	71	77
P	mm	24	16	6

※ ストロークが800mmの場合の質量です。ストローク100mmごとに約0.8kg増減します。

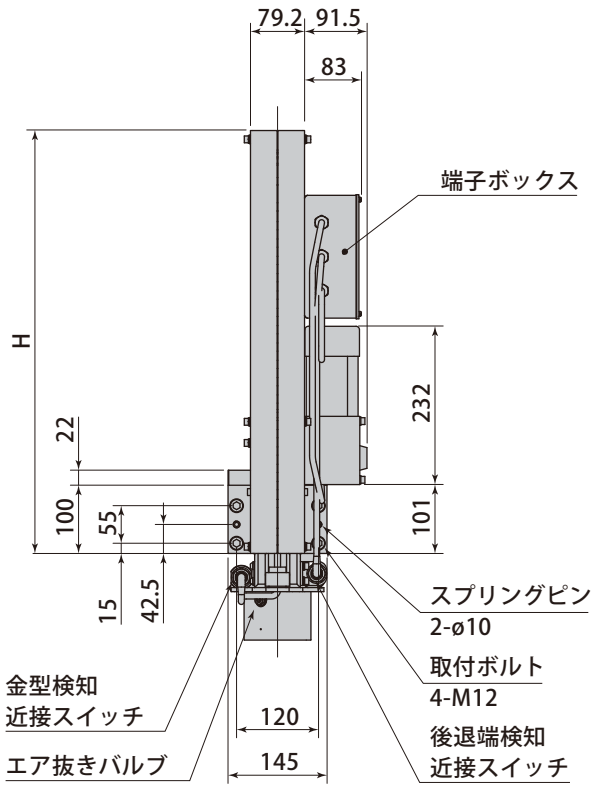

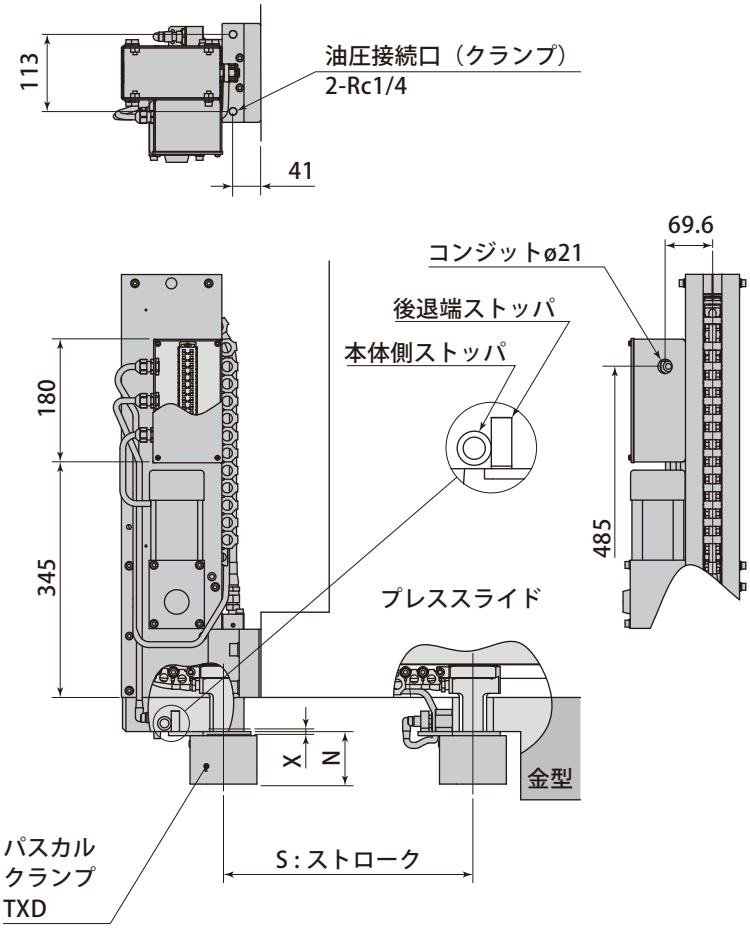

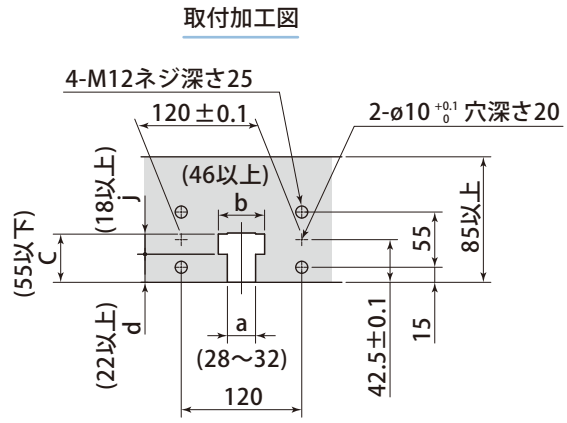

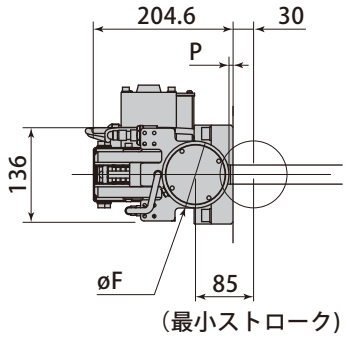

● ストローク S 寸法によりH 寸法が異なります。

mm

ストローク：S	H	ストローク：S	H
400	520	625 ～ 700	670
425 ～ 500	570	725 ～ 800	720
525 ～ 600	620	825 ～ 900	770

仕　様

型　　式		TRCKX04	TRCKX06	TRCKX10
クランプ力（油圧力24.5MPa時）	kN	39.2	61.7	98.0
クランプストローク（全ストローク）	mm	8		
トラベリングストローク	mm	400 ～ 900（25 ピッチ）		
トラベリング速度	m/sec.	0.18（50 Hz）・0.21（60 Hz）		
質量　※	kg	24	26	28
寸法　F	mm	62	78	98
N	mm	65	71	77
P	mm	24	16	6

※ ストロークが800mmの場合の質量です。ストローク100mmごとに約0.6kg増減します。

システム例　TR 40台　選択式 エア 6回路

コントロールユニット　ソレノイドバルブユニット　ソレノイドバルブユニット

HCPA－H22 D D ＋ GSA 3 ＋ GSA 3

油圧・エア回路数				TR台数	TR クランパ	クランプパターン
上型クランプ（TR）		下型クランプ	ダイリフタ			
油　圧	エ　ア	油　圧	油　圧			
2	6	－	－	40	TXD063	選択式

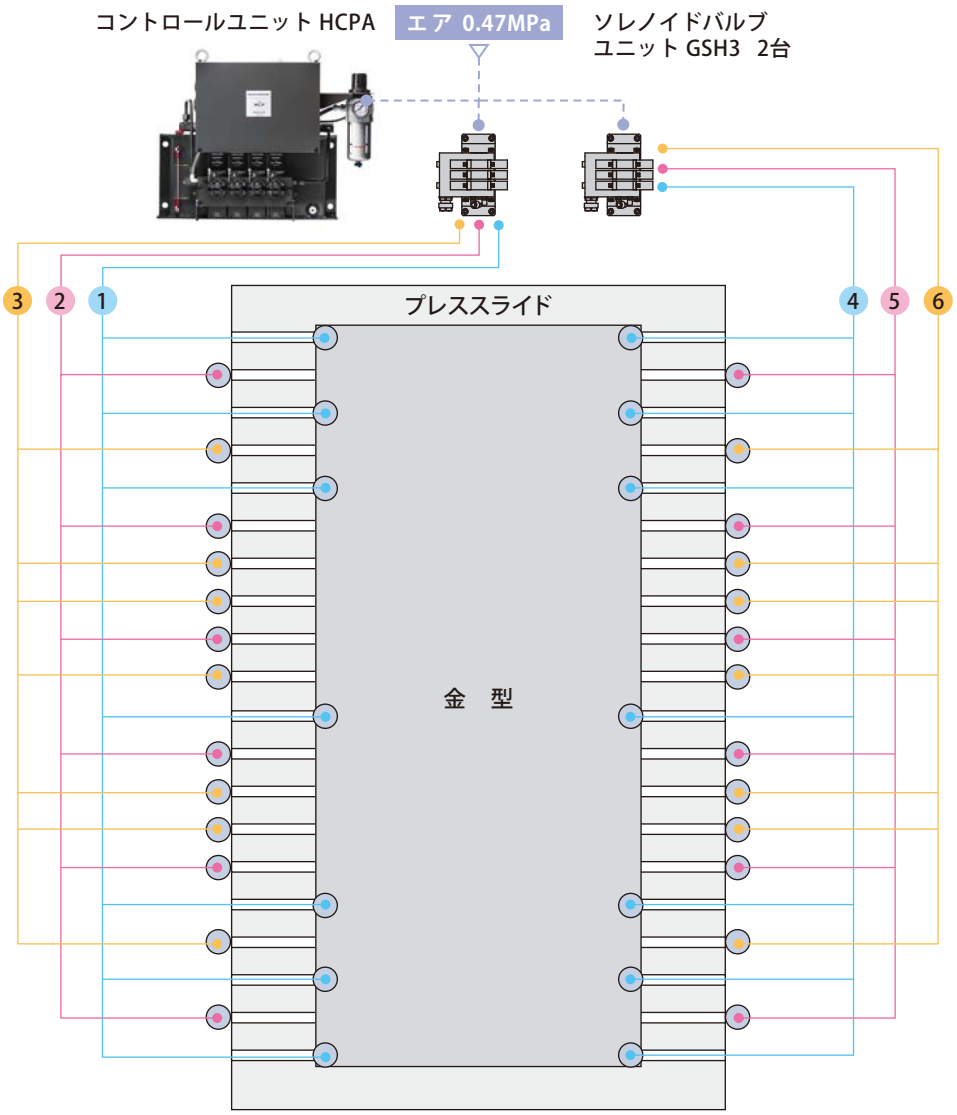

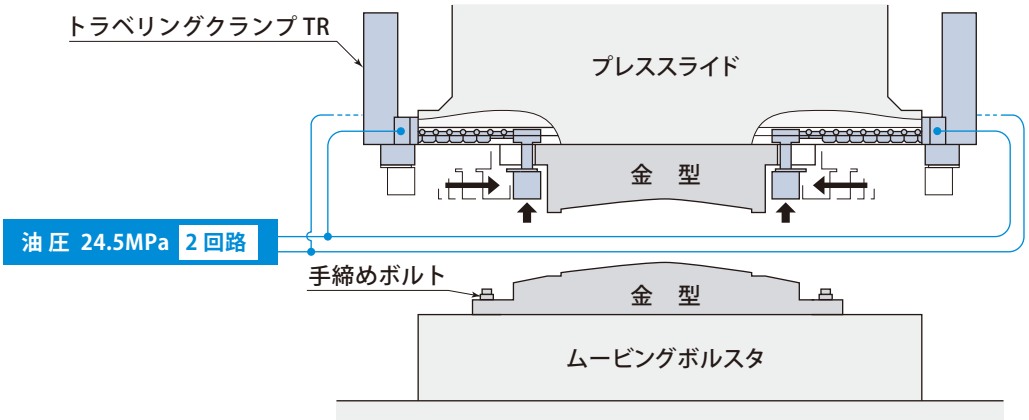

システム例　TR 12台　選択式 エア 2回路

コントロールユニット

HCPA－H22 D D － T2

油圧・エア回路数				TR台数	TR クランパ	クランプパターン
上型クランプ（TR）		下型クランプ	ダイリフタ			
油　圧	エ　ア	油　圧	油　圧			
2	2	－	－	12	TXD100	選択式

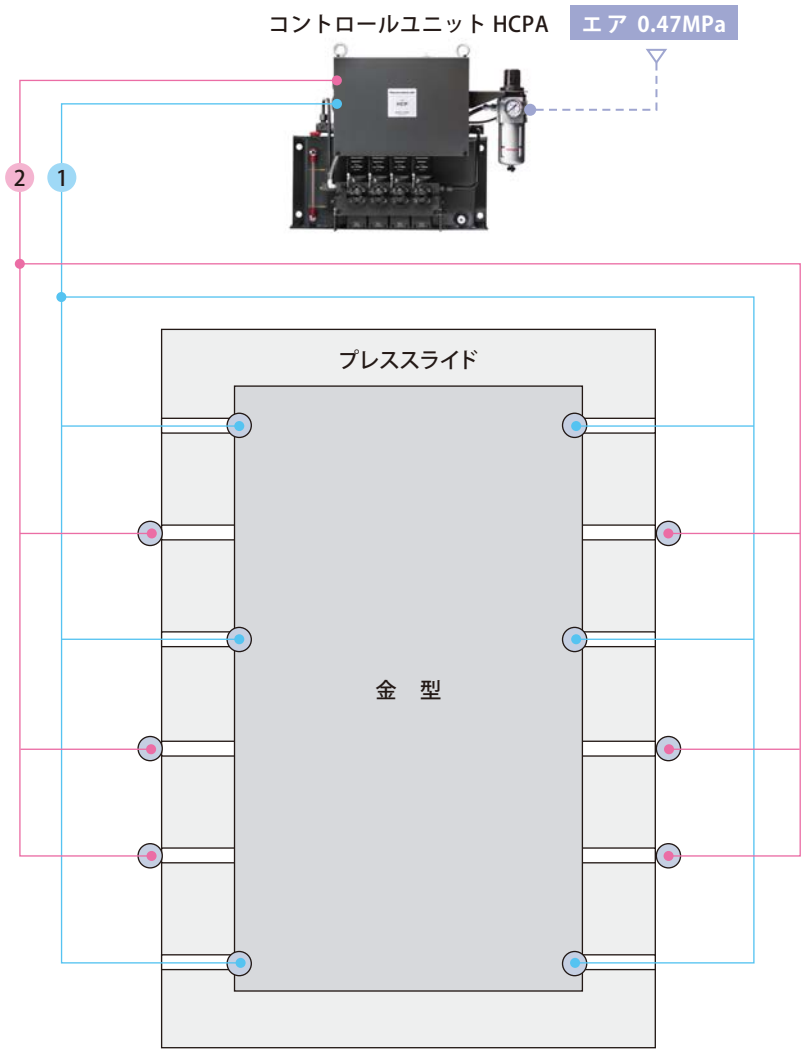

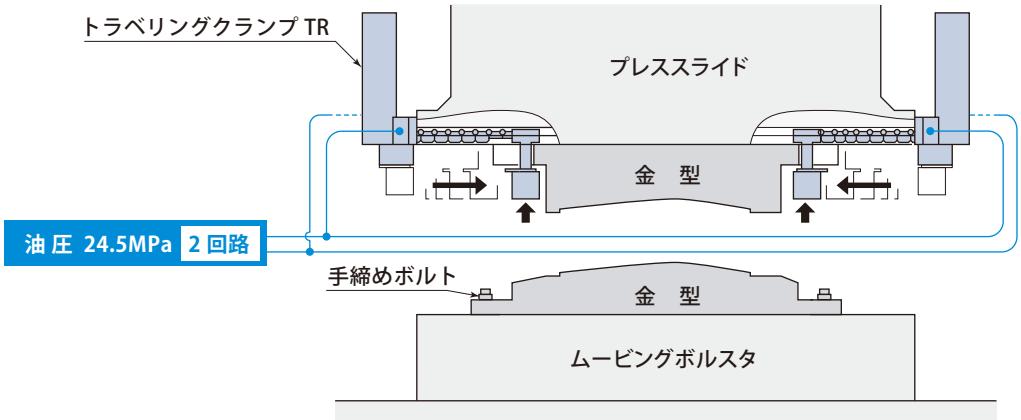

システム例　　TR 8台　エア 1回路

コントロールユニット　　ソレノイドバルブユニット

HCSA − H2 D D F　＋　GSA 1

油圧・エア回路数				TR台数	TR クランパ	クランプパターン
上型クランプ（TR）		下型クランプ	ダイリフタ			
油　圧	エ　ア	油　圧	油　圧			
1	1	1	1	8	TXD100	全数同時使用

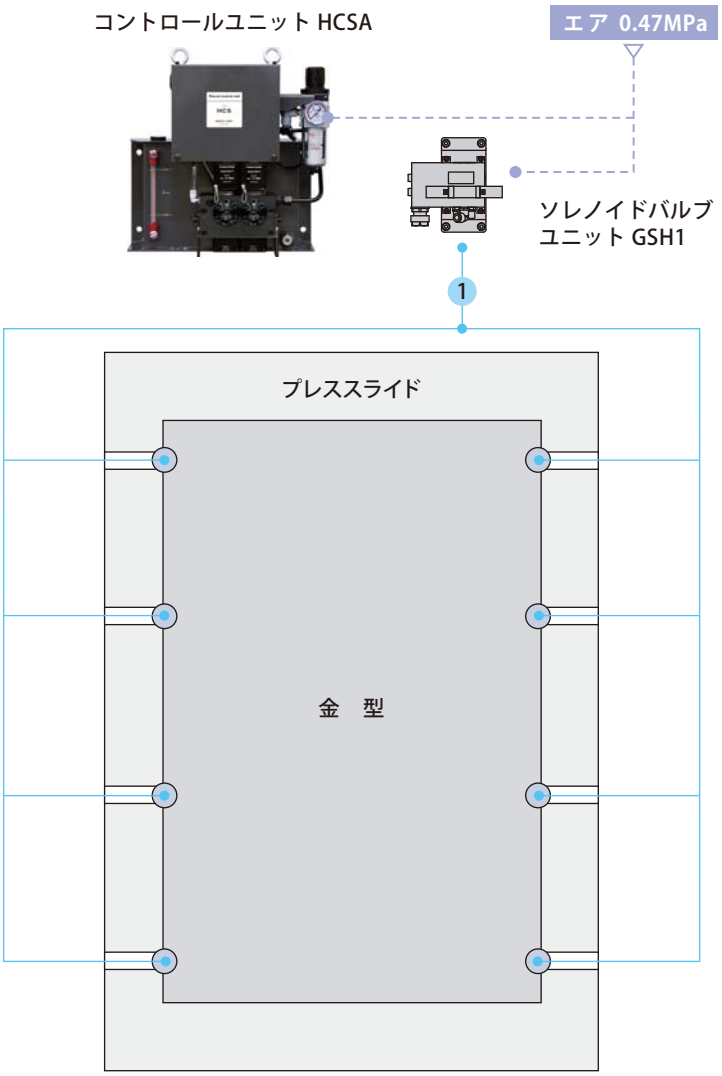

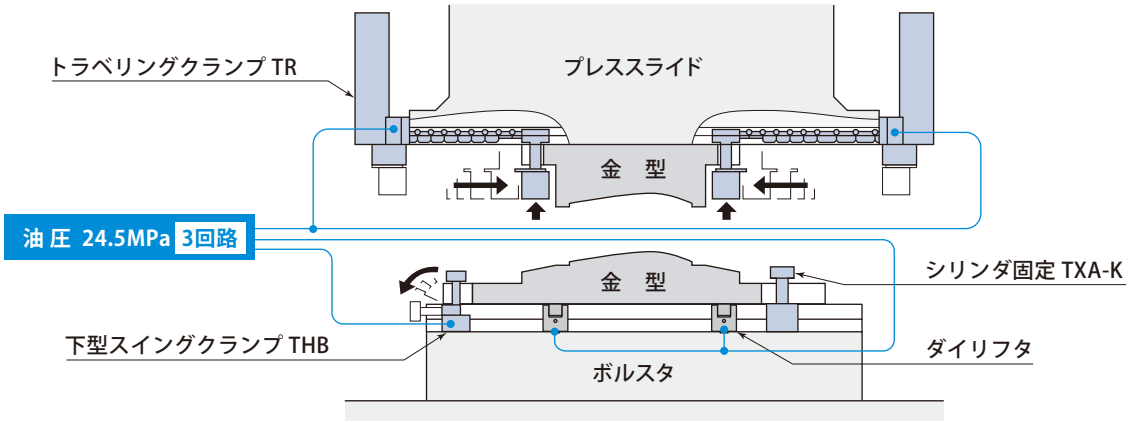

システム例　TR 40台　選択式 エア 6回路

コントロールユニット
HCPA－H22 D D ＋ TR の エアソレノイドバルブ（6回路）

油圧・エア回路数				TR台数	TR クランパ	クランプパターン
上型クランプ（TR）		下型クランプ	ダイリフタ			
油　圧	エ　ア	油　圧	油　圧			
2	6	－	－	40	TXD063	選択式

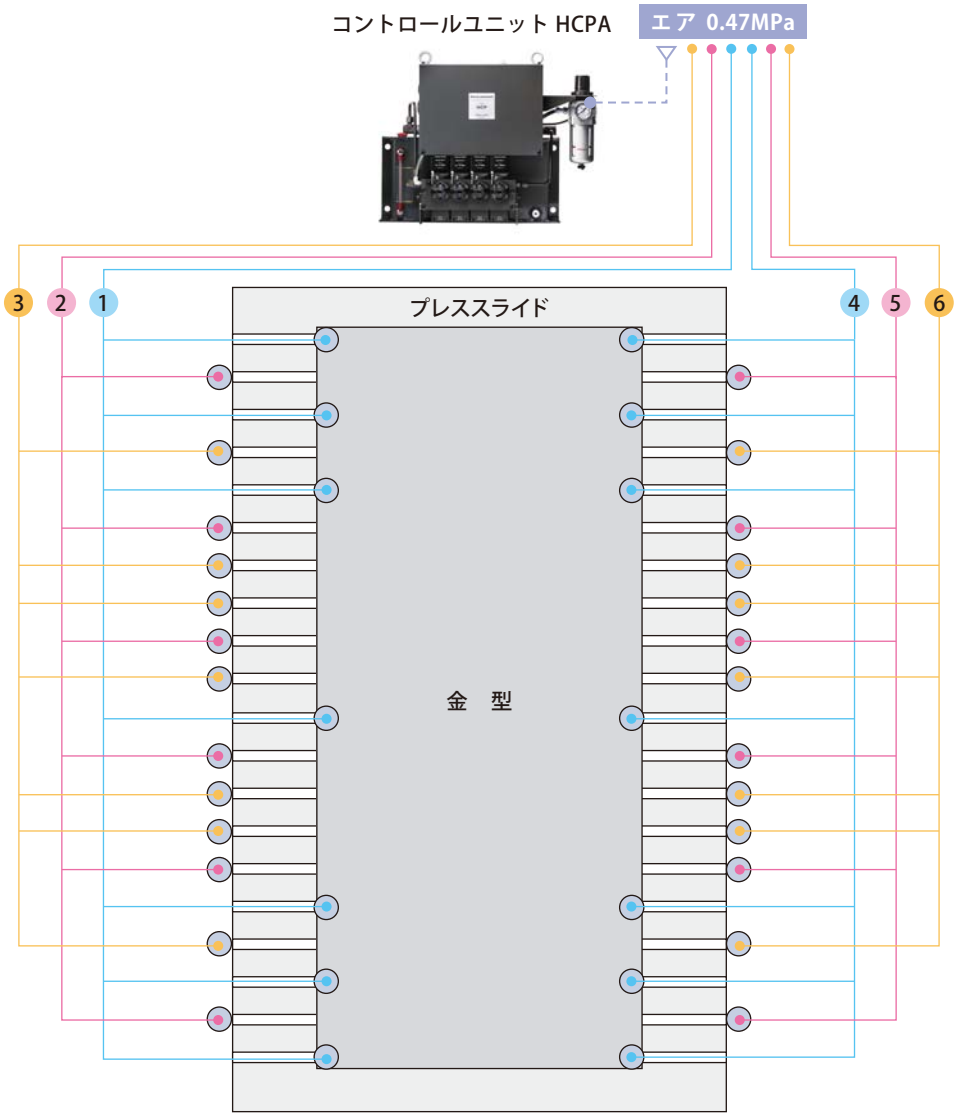

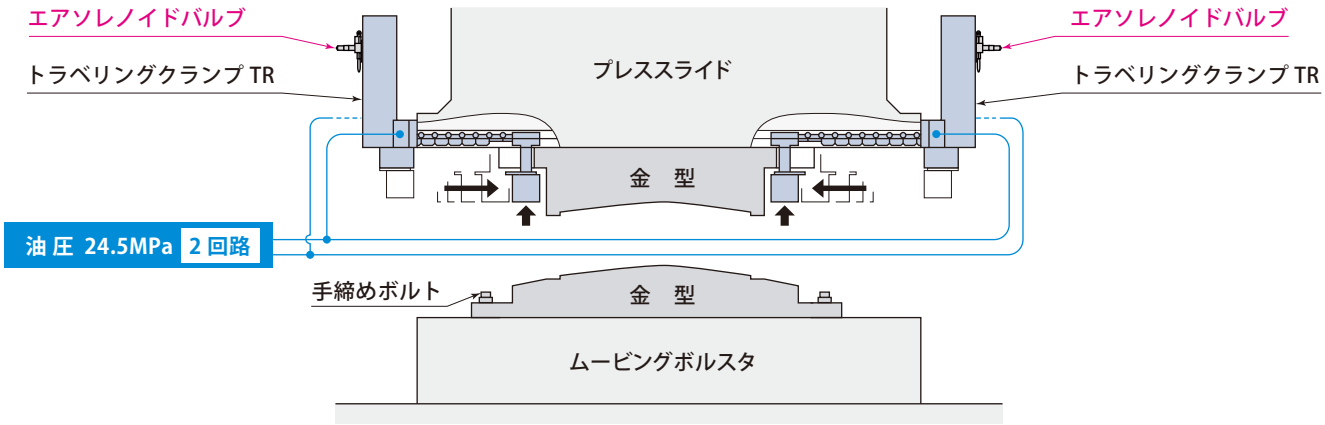

自動金型交換システムの構成例

スタンピング ダイ チェンジャ

トラベリング クランプ TR

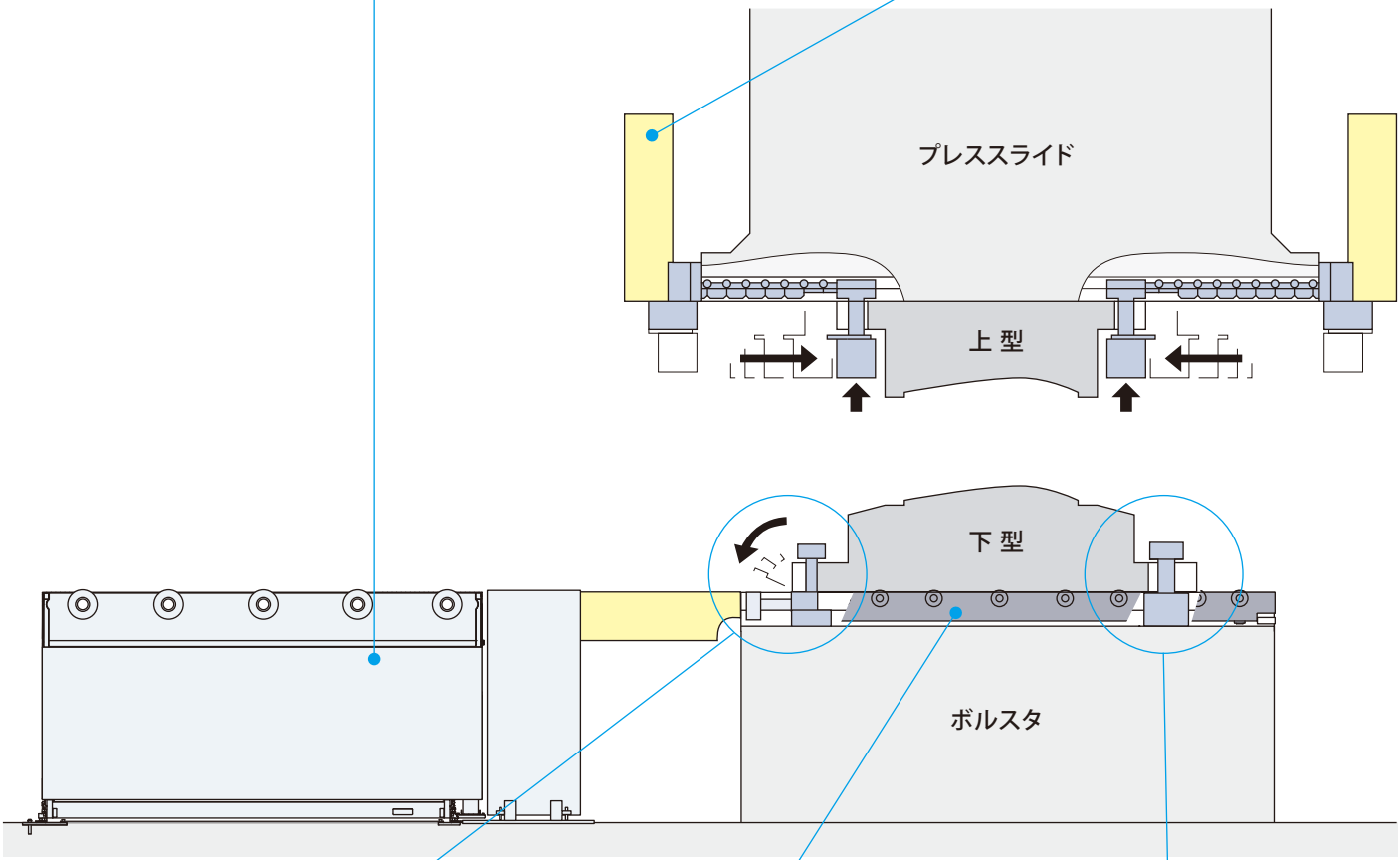

下型 スイングクランプ THB

ダイリフタ DLF

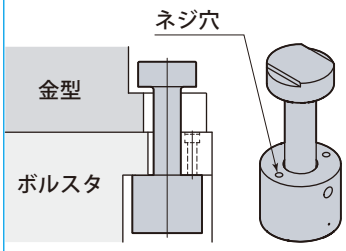

TXA-K シリンダ固定タイプ

トラベリングクランプ　仕様確認書

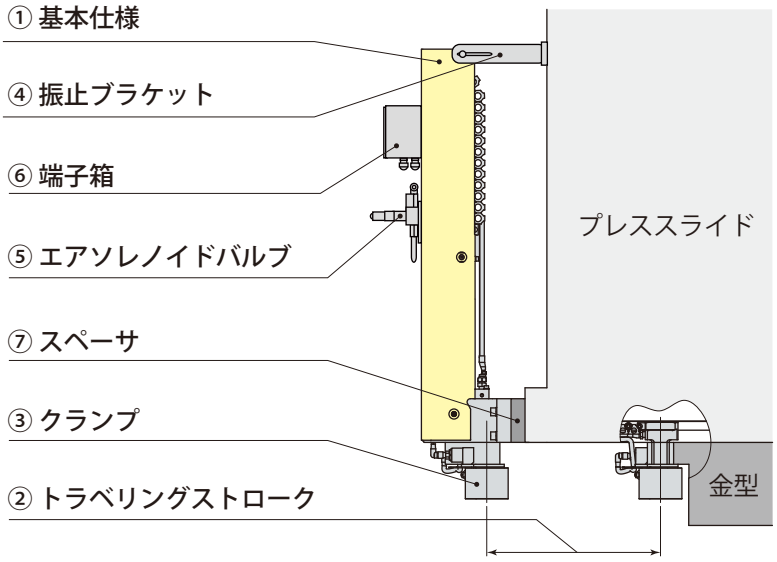

① 基本仕様	TRAK　／　TRAG (クイックメンテナンスタイプ)
② トラベリングストローク	300, 400, 500, 600, 700, 800, 900, 1000, 1100, 1200, 1300
③ クランプ能力	金型に U カットがある場合：TXD040, TXD063, TXD100, (TXD160) 金型に U カットがない場合：TYD040, TYD063, (TYD100)
④ 振止ブラケット取付位置	標準　／　指定 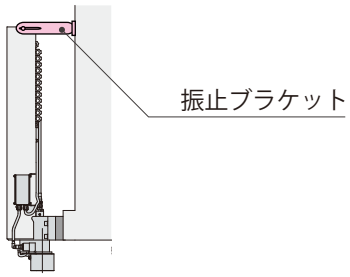
⑤ エアソレノイドバルブ	なし　／　あり
⑥ 端子箱取付位置	側面 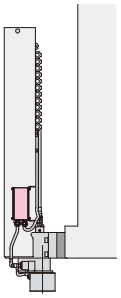 指定（正面） 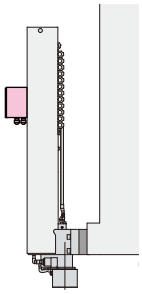
⑦ スペーサ	薄型（100mm 以下） 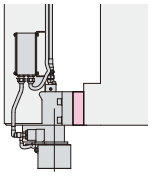 H 型（100mm 超） 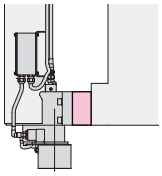

Pascal パスカル株式会社

本社 〒664-8502 兵庫県伊丹市鴻池２丁目14-7
TEL. 072-777-3521　FAX. 072-777-3520

PA-125J REV.12
2025. 03

仕様は改良のため予告なく変更することがあります。ご了承ください。

ISO9001 認証取得
本社・大分工場・山形工場