model
RHB010 可搬質量10kg

RHA010（→11ページ）のエアコネクタサイズをRc1/8に変更したモデルです。

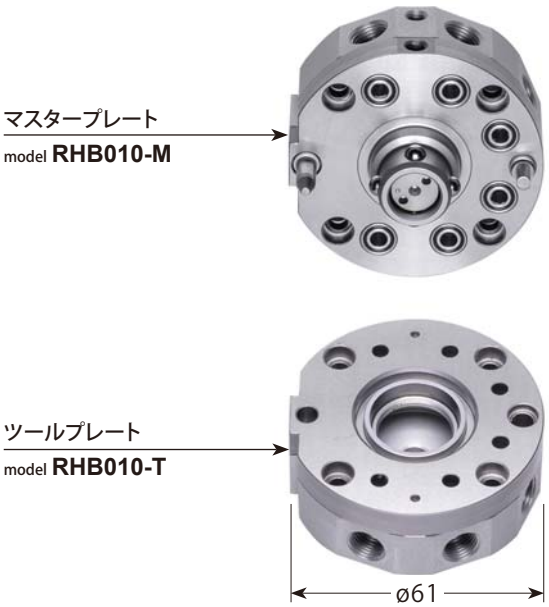

能力線図

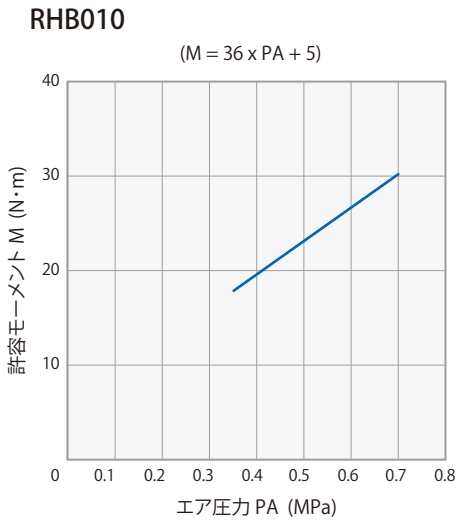

仕　様

型　式			RHB010
可搬質量※1		kg	10
許容モーメント（エア圧0.5MPa時）※2		N·m	23
許容トルク※2		N·m	40
締付力	エア圧0MPa時	kN	0.21
	エア圧0.5MPa時	kN	1.01
リフト力	エア圧0.5MPa時	kN	0.19
位置再現精度		mm	0.01
外形寸法（外径×締結時高さ）		mm	ø61×47
質　量	マスタープレート	g	295
	ツールプレート	g	225
着脱動作エア圧力		MPa	0.35～0.7
エアコネクタ	口数（サイズ）		6 (Rc1/8)
	使用圧力	MPa	-0.09～1
使用周囲温度		℃	0～70

※1：可搬質量以下であったとしても、許容モーメント・トルクが超えないように選定してください。
※2：この値を超えないよう、選定してください。

オプション		オプション記号
エアコネクタ	Rc1/8×2口増設	A0
電気コネクタ	10点 容量 3A/1本(ケーブル付き)	E0
	20点 容量 3A/1本(ケーブル付き)	E00
リモートセンサ※1	12点 (ケーブル付き)	RN RP R
	4点 (ケーブル付き)	RN4 RP4 R4

※1：リモートセンサの詳細については、㈱ビー・アンド・プラスのホームページを参照してください。

型式表示

		エアコネクタ（オプション）	電気コネクタ（オプション）
マスタープレート	RHB 010 - M		
ツールプレート	RHB 010 - T		

無記号	ノンチェックバルブ
A0	Rc1/8×2口増設

無記号	コネクタなし
E0※	3A×10点
E00	3A×20点

※：エアコネクタA0選択時はE0のみ対応

RN	マスター側リモートセンサ（NPN出力）×12点
RP	マスター側リモートセンサ（PNP出力）×12点
R	ツール側リモートセンサ ×12点
RN4	マスター側リモートセンサ（NPN出力）×4点
RP4	マスター側リモートセンサ（PNP出力）×4点
R4	ツール側リモートセンサ ×4点

外形寸法図

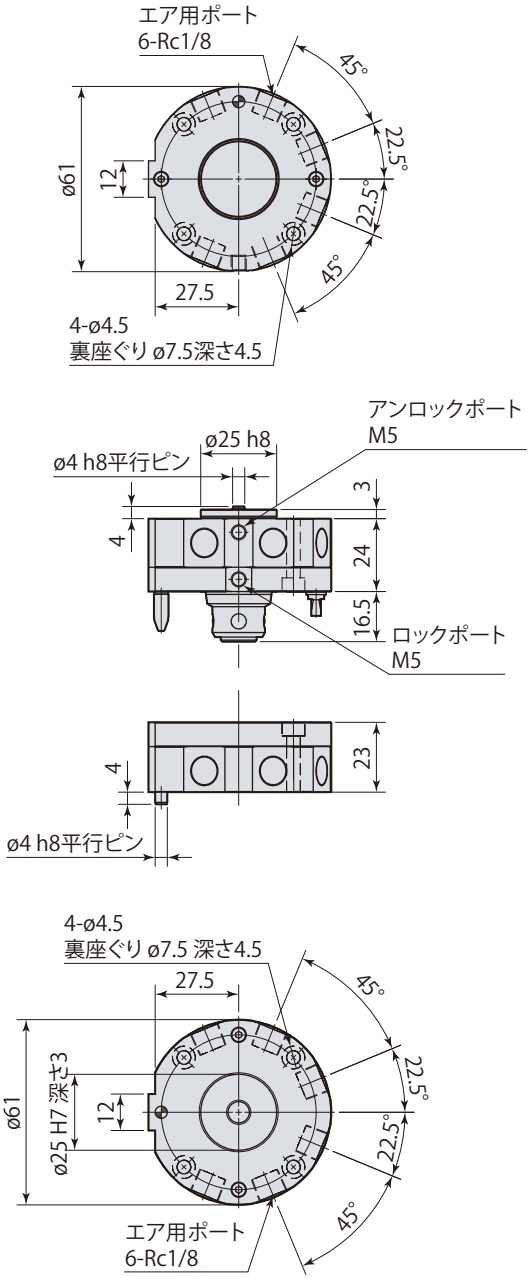

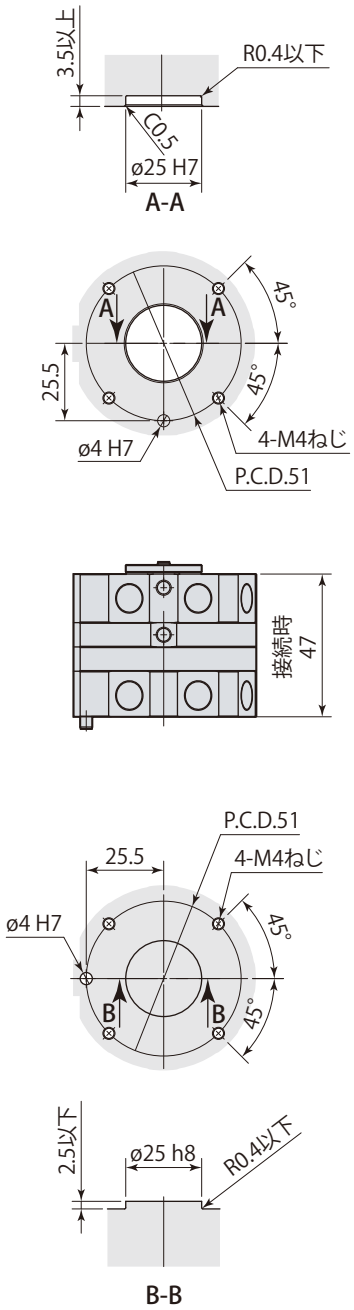

オプション

エアコネクタ
Rc1/8×2口増設

A0 →27ページ

電気コネクタ
3A×10/20点（ケーブル付き）

E0
E00 →29ページ

リモートセンサ
12点（ケーブル付き） →33ページ

RN マスター側 NPN
RP マスター側 PNP
R ツール側

リモートセンサ
4点（ケーブル付き） →35ページ

RN4 マスター側 NPN
RP4 マスター側 PNP
R4 ツール側