Pascal auto coupler

帕斯卡自动连接器产品说明

Pascal

脱开时

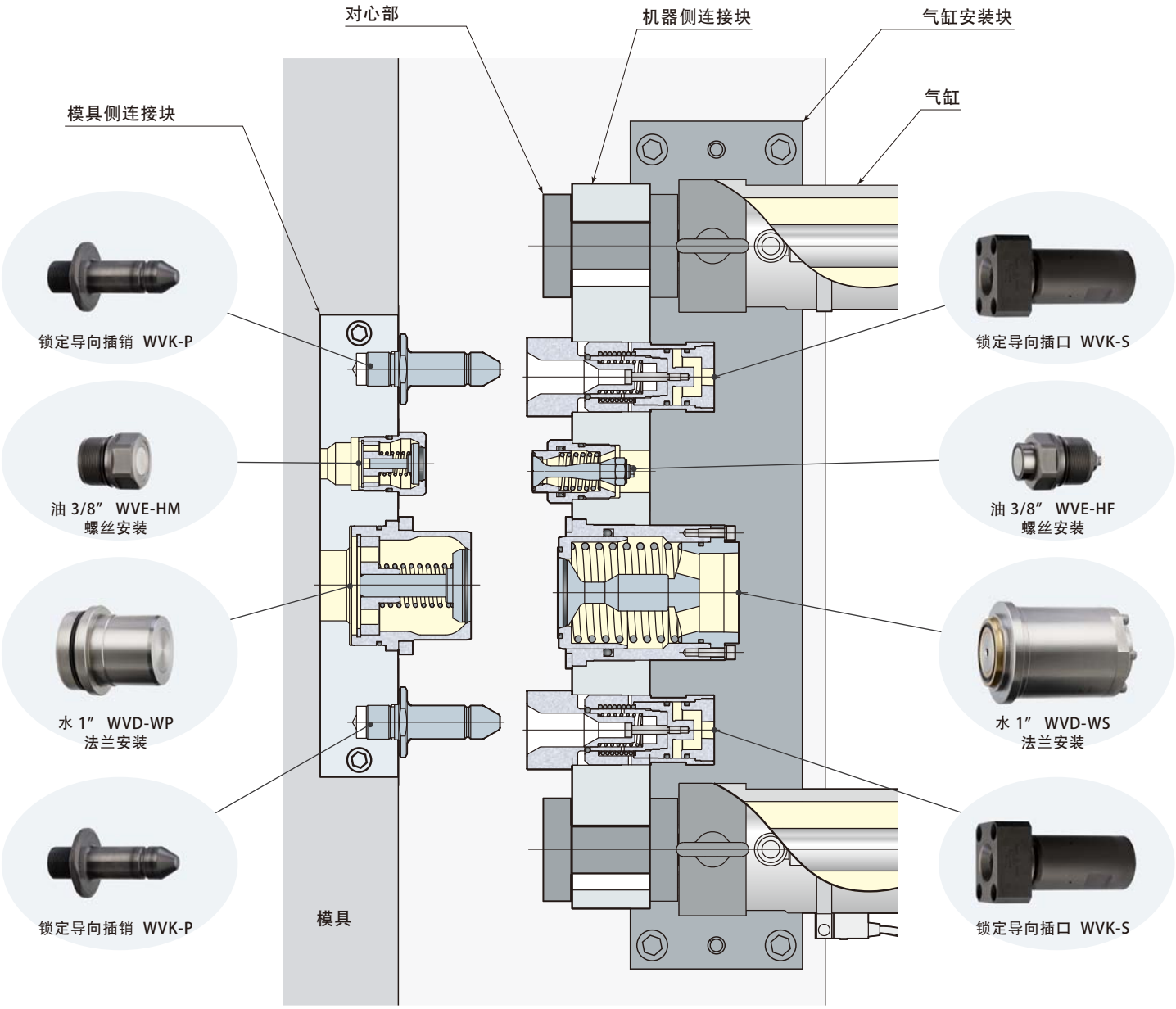

注塑机侧装连接器模块配置示例

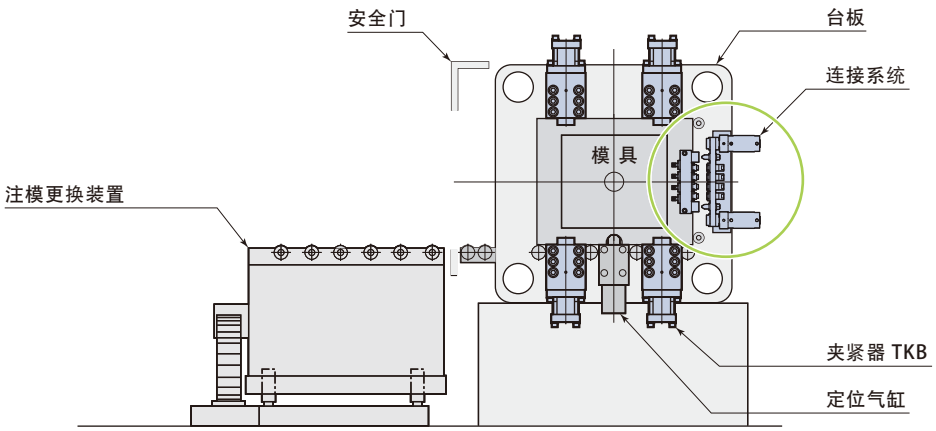

连接时

对心部

由对心部吸收模具的对心误差。
(最大允许误差 ±5mm)

机器侧连接块

气缸安装块

气缸驱动

用两个气缸向前推动连接块。

模具侧连接块

锁定导向

无需单独安装锁定装置和导向,使连接块更加紧凑。(锁定装置不需要设置空间)

连接器动作时,锁定导销和锁定导口的锥形部使模具位置对正。

模具

注塑机侧装连接器模块配置示例

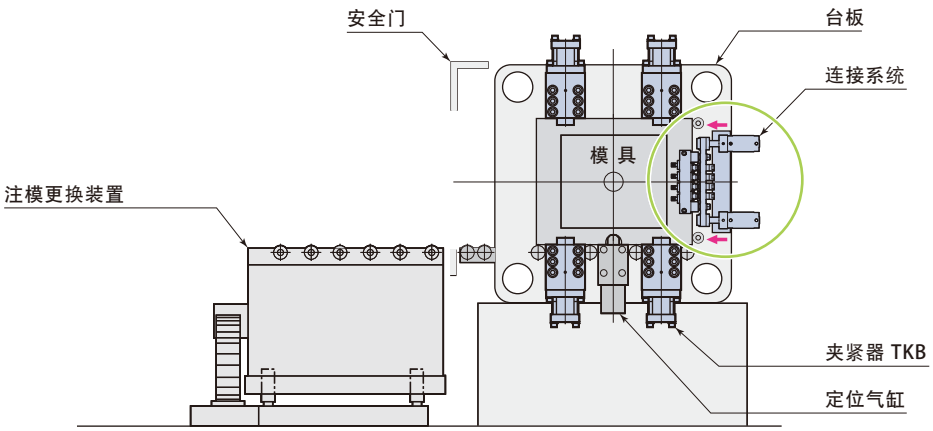

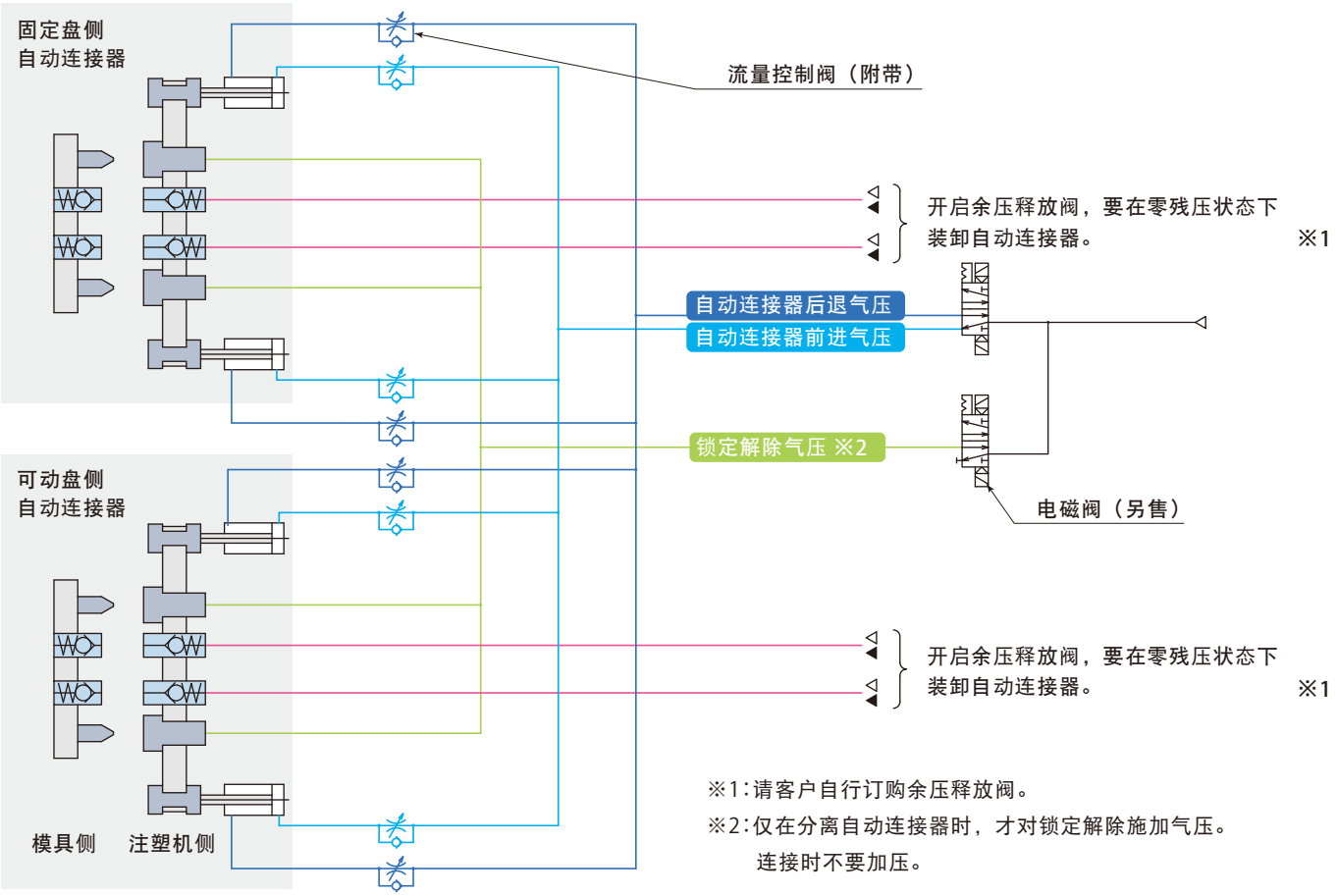

※1：请客户自行订购余压释放阀。
※2：仅在分离自动连接器时，才对锁定解除施加气压。
连接时不要加压。

动作	连接器连接时	注塑生产中	连接器分离时		
自动连接器前进气压（连接）		ON		OFF	
自动连接器后退气压（分离）		OFF		ON	
锁定解除气压		OFF		ON	OFF
余压释放阀	开	闭	开		

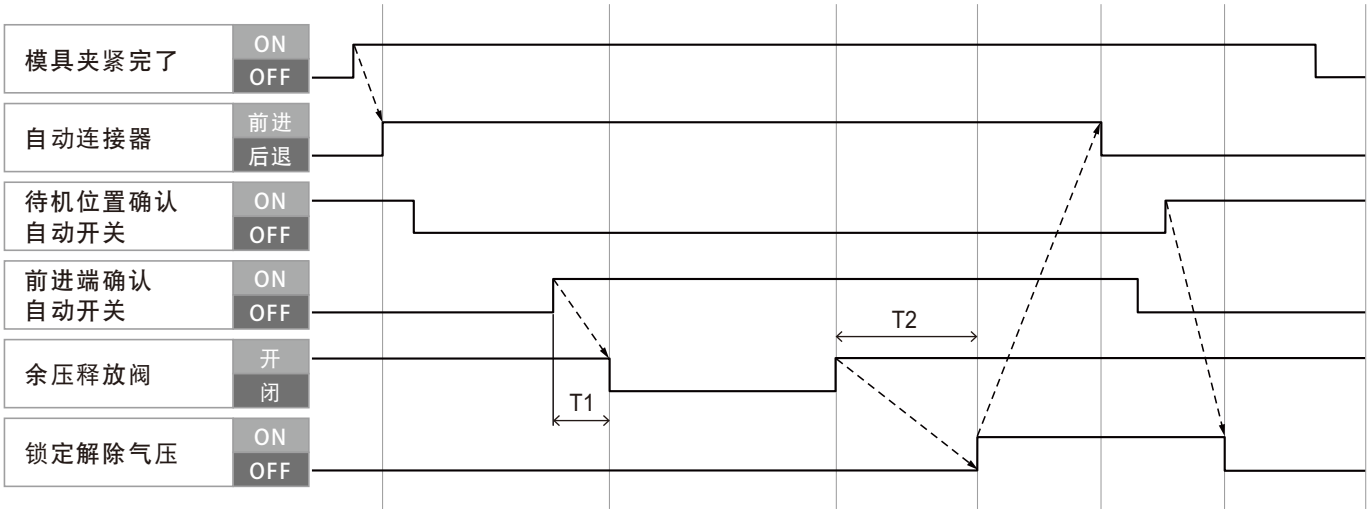

T1：从前进端确认自动开关打开到自动连接器连接完了的时间。（安设时用定时器调节。）
T2：余压为零的所需时间。（安设时用定时器调节。）

帕斯卡自动连接器，可对模具进行预温调控（水/电）。
请联系我们。

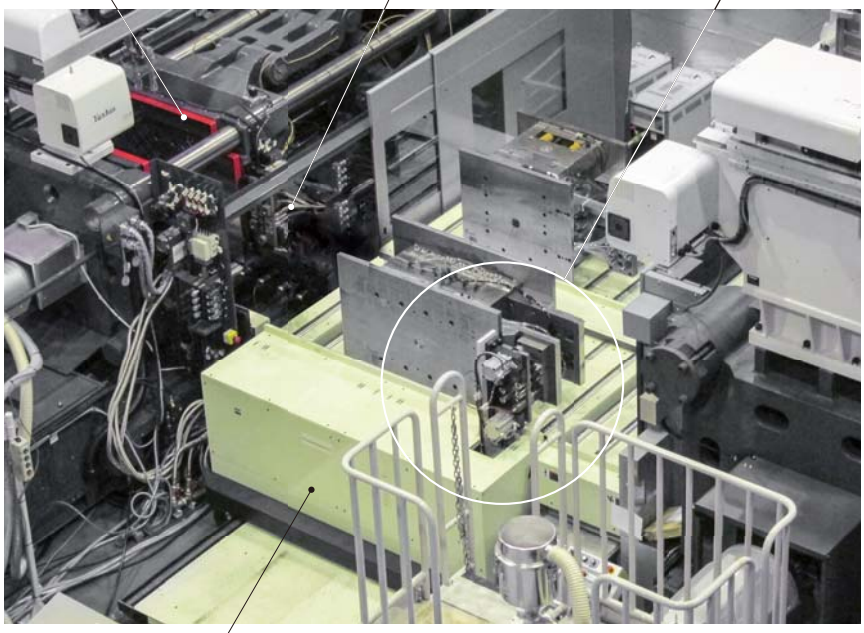

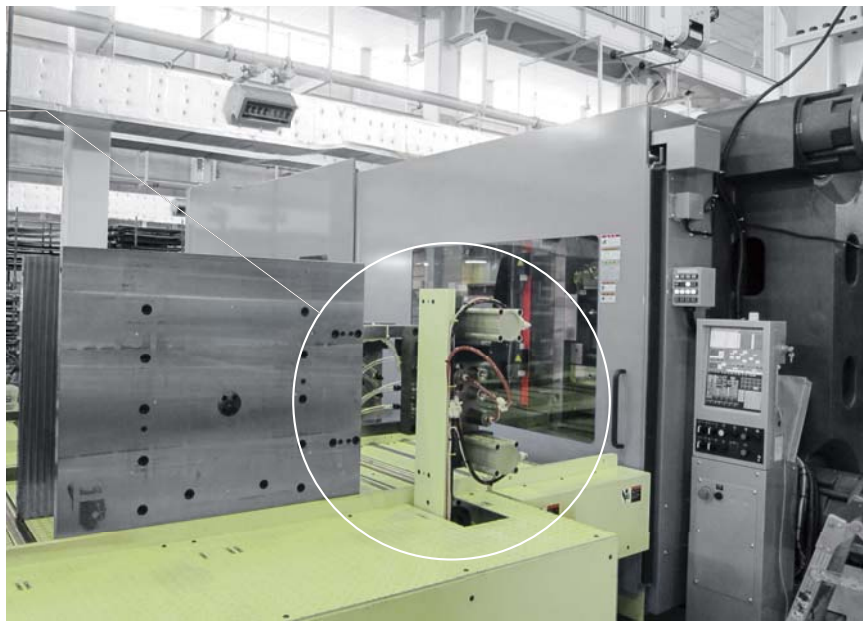

操作板

帕斯卡夹紧器
操作按钮

自动连接器
操作按钮

安装支架

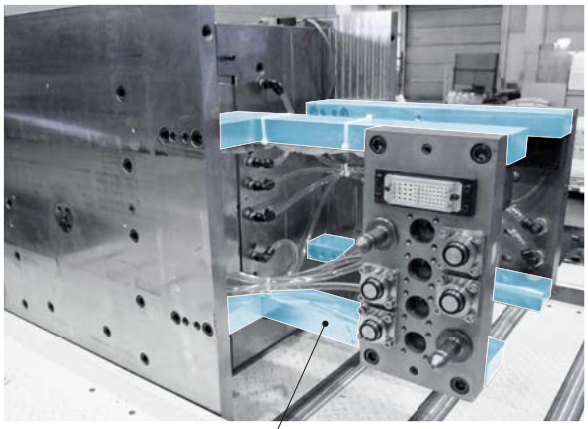

模具侧 安装支架

请自行准备模具侧连接器安装支架。
机器侧有时也需要安装支架。
请联系我们。

分离过程中保持压力 WVE-M WVE-F

油 水 空气

WVE-03 W M

1 配管尺寸

2 H：油压 W：水/气压

3 M：模具侧 F：机器侧

1 配管尺寸

WVE-03：3/8″

WVE-06：3/4″

WVE-M 模具侧

WVE-F 机器侧

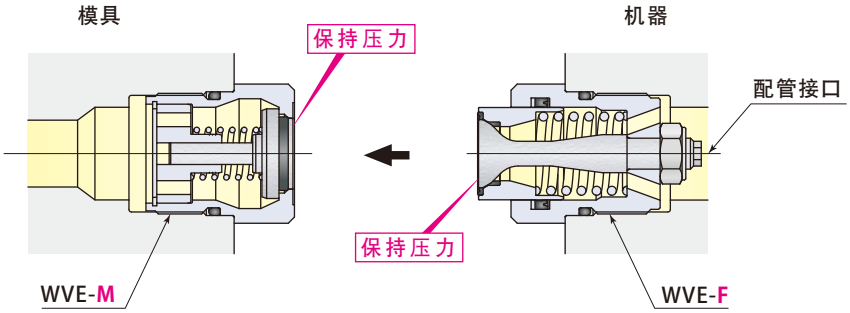

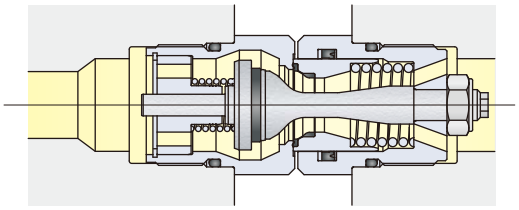

使用流体				普通矿物油基液压油		水/压缩空气	
安装方法				螺丝安装		螺丝安装	
配管尺寸				3/8″	3/4″	3/8″	3/4″
最小通行面积			mm^2	55	181	55	181
型　号				WVE-03H M/F	WVE-06H M/F	WVE-03W M/F	WVE-06W M/F
连接时	最大使用压力		MPa	25		1	
	保证耐压		MPa	37.5		1.5	
分离时	最大使用压力	模具侧	MPa	25		1	
		机器侧	MPa	14		1	
使用温度范围			℃	0～80（无冻结）			

分离时不保持压力　WVE-S　WVE-P

油　水　空气

WVE-03 W P

1 配管尺寸

2 H：油压　W：水/气压

3 P：模具侧　S：机器侧

1 配管尺寸

WVE-02：1/4″
WVE-03：3/8″
WVE-04：1/2″
WVE-06：3/4″

WVE-P 模具侧

WVE-S 机器侧

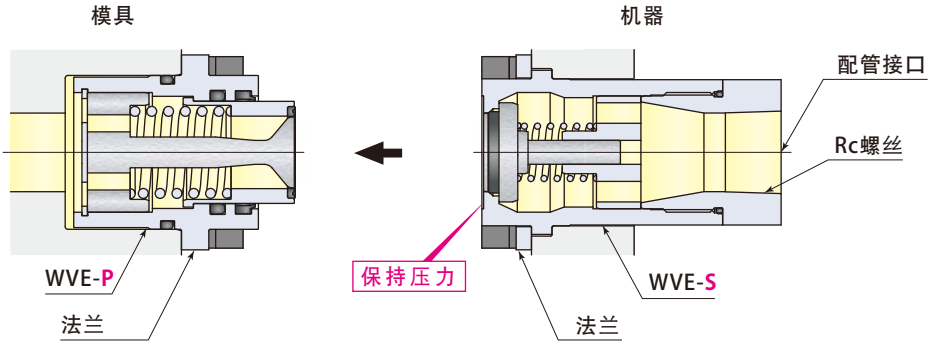

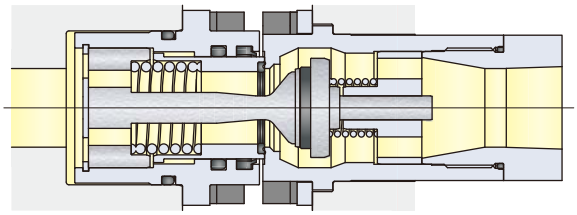

使用流体				普通矿物油基液压油				水/压缩空气			
安装方法				法兰安装				法兰安装			
配管尺寸				1/4″	3/8″	1/2″	3/4″	1/4″	3/8″	1/2″	3/4″
最小通行面积			mm^2	56	56	100	157	56	56	100	157
型　号				WVE-02H	WVE-03H	WVE-04H	WVE-06H	WVE-02W	WVE-03W	WVE-04W	WVE-06W
连接时	最大使用压力		MPa	25				1			
	保证耐压		MPa	37.5				1.5			
分离时	最大使用压力	模具侧	MPa	不保持压力　※无滴水				不保持压力　※无滴水			
		机器侧	MPa	25				1			
使用温度范围			℃	0～80（无冻结）							

分离过程中保持压力　大流量　WVD-P　WVD-S

水　空气

WVD-08 W P

1 配管尺寸

3 P：模具侧　S：机器侧

1 配管尺寸

WVD-08：1″
WVD-10：1 1/4″
WVD-12：1 1/2″
WVD-16：2″

WVD-P 模具侧

WVD-S 机器侧

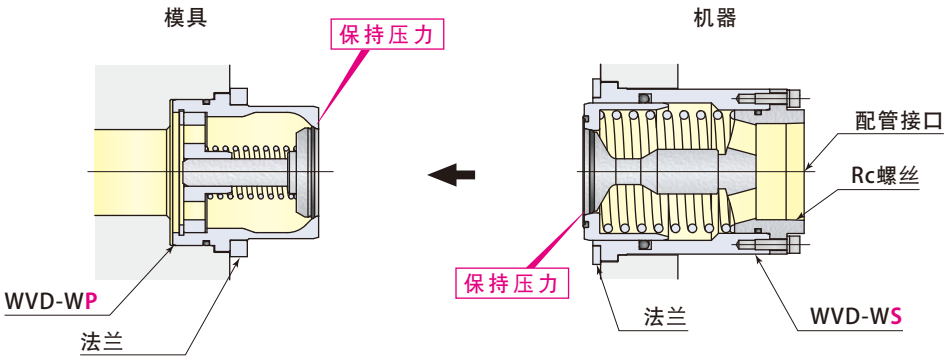

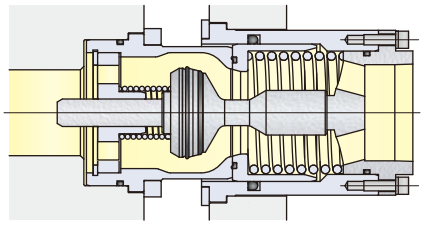

使用流体				水/压缩空气			
安装方法				法兰安装			
配管尺寸				1″	1 1/4″	1 1/2″	2″
最小通行面积			mm^2	381	623	923	1361
型　号				WVD-08W	WVD-10W	WVD-12W	WVD-16W
连接时	最大使用压力		MPa	1			
	保证耐压		MPa	1.5			
分离时	最大使用压力	模具侧	MPa	1			
		机器侧	MPa	1			
使用温度范围			℃	0～80（无冻结）			

开放式 WVF-S

油 水 空气

WVF-03S

孔侧

WVF-S 机器侧

模具

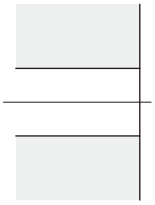

机器

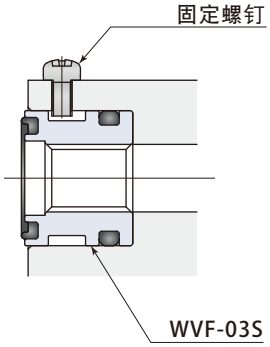

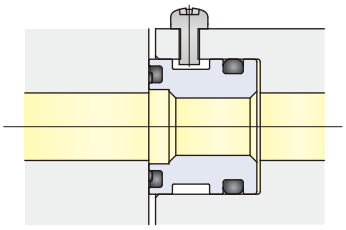

使用流体			普通矿物油基液压油	水/压缩空气
安装方法			嵌入式	嵌入式
配管尺寸			3/8″	3/8″
最小通行面积		mm^2	57	57
型　号			WVF-03S	WVF-03S
连接时	最大使用压力	MPa	1	1
	保证耐压	MPa	1	1
分离时	最大使用压力	模具侧 MPa	—	—
		机器侧 MPa	开放	开放
使用温度范围		℃	0～70（无冻结）	

使用 C&C 连接器的模式 WVG-P-C089 WVG-S-C089

油 水 空气

WVG-02 W P -C089

3 P：模具侧 S：机器侧

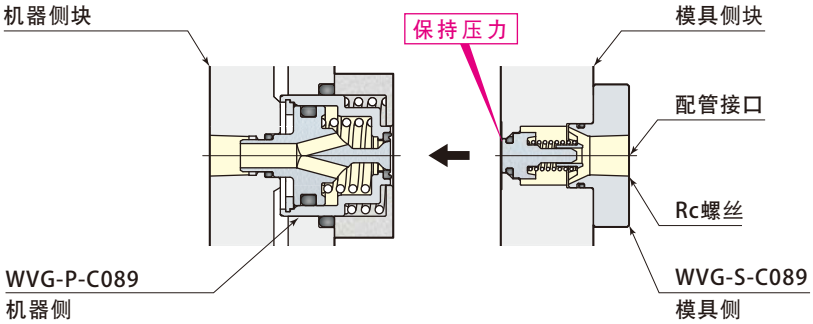

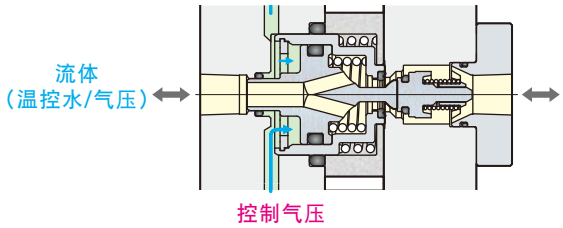

使用流体				导热油	水/压缩空气
安装方法				法兰安装	法兰安装
配管尺寸				1/4″	1/4″
最小通行面积			mm^2	35	35
型　号				WVG-02W-C089	WVG-02W-C089
连接时	最大使用压力		MPa	1	1
	保证耐压		MPa	1.5	1.5
分离时	最大使用压力	模具侧	MPa	不保持压力　※无滴水	不保持压力　※无滴水
		机器侧	MPa	1	1
使用温度范围			℃	0～150（无冻结）	0～150（不可冻结或沸腾）

内置于电永磁夹紧器的连接器 WVG-S WVG-P

水 空气

WVG-02 W P -S

1 配管尺寸

2 H：油压

3 P：模具侧 S：机器侧

在薄型的末尾添加S。

1 配管尺寸

WVG-02：1/4″

WVG-04：1/2″

※薄型仅适用于WVG-02

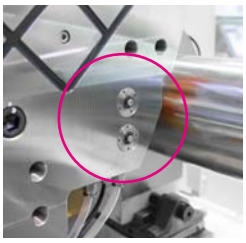

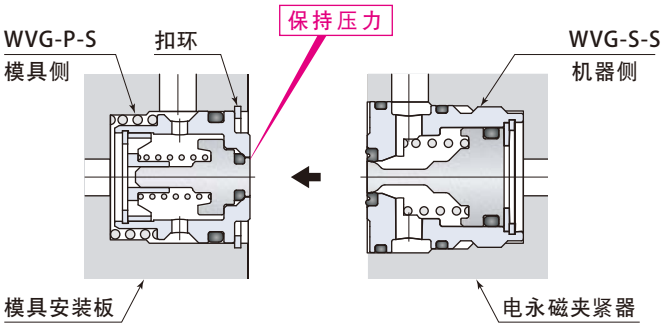

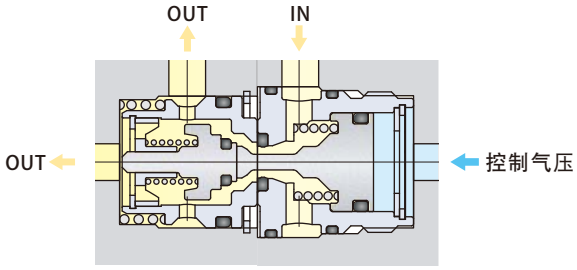

内置于电永磁夹紧器的连接器				标　准		薄　型
使用流体				水/压缩空气		水/压缩空气
安装方法				螺丝安装		模具侧 ：扣环　机器侧 ：螺丝安装
配管尺寸				1/4″	1/2″	1/4″
最小通行面积			mm²	35	100	19
型　号				WVG-02W	WVG-04W	WVG-02W-S
连接时	最大使用压力		MPa	1		1
	保证耐压		MPa	1.5		1.5
分离时	最大使用压力	模具侧	MPa	1		1
		机器侧	MPa	不保持压力　※无滴水		不保持压力　※无滴水
使用温度范围			℃	0～95（不可冻结或沸腾）		0～95（不可冻结或沸腾）

WVC-P　WVC-S （停产型号）

油　水　空气

WVC- 02 W P

1 配管尺寸

2 H：油压　W：水/气压

3 P：模具侧　S：机器侧

1 配管尺寸

WVC-02：1/4″
WVC-03：3/8″
WVC-04：1/2″
WVC-06：3/4″
WVC-08：1″　※ WVC-8型只能选用油压。

WVC-P 模具侧

WVC-S 机器侧

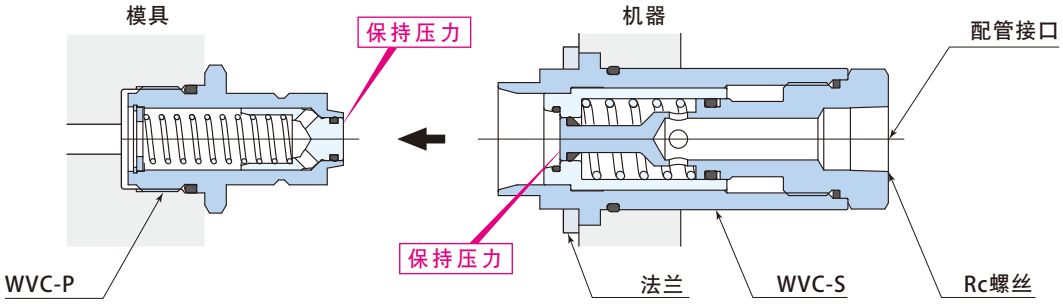

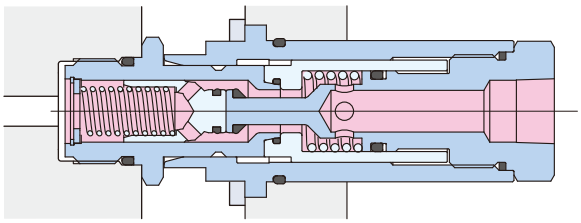

生产结束

使用流体				普通矿物油基液压油					水/压缩空气			
安装方法				模具侧 ：螺丝安装　机器侧 ：法兰安装					模具侧 ：螺丝安装 机器侧 ：法兰安装			
配管尺寸				1/4″	3/8″	1/2″	3/4″	1″	1/4″	3/8″	1/2″	3/4″
最小通行面积			mm^2	28	28	71	118	218	28	28	71	118
型　号				WVC-02H	WVC-03H	WVC-04H	WVC-06H	WVC-08H	WVC-02W	WVC-03W	WVC-04W	WVC-06W
连接时	最大使用压力		MPa	25					1			
	保证耐压		MPa	30					1.5			
分离时	最大使用压力	模具侧	MPa	1					1			
		机器侧	MPa	1					1			
使用温度范围			℃	0～70（无冻结）					0～70（无冻结）			

WVB-P　WVB-S （停产型号）

水　空气

WVB- 08 W P

1 配管尺寸

3 P：模具侧　S：机器侧

1 配管尺寸

WVB-08：1″
WVB-10：1 1/4″
WVB-12：1 1/2″
WVB-16：2″

WVB-P 模具侧

WVB-S 机器侧

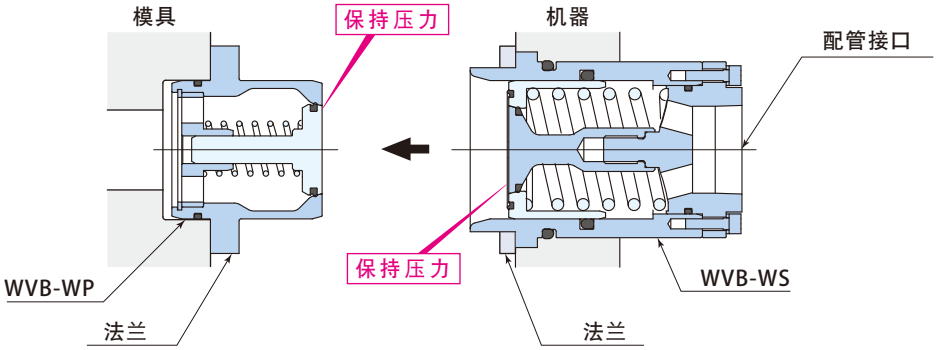

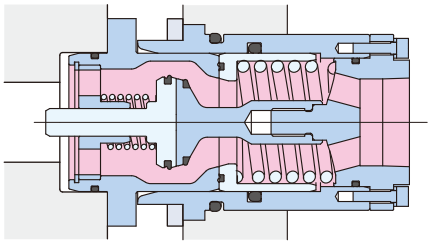

生产结束

使用流体				水/压缩空气			
安装方法				法兰安装　※			
配管尺寸				1″	1 1/4″	1 1/2″	2″
最小通行面积			mm²	382	623	924	1362
型　号				WVB-08W	WVB-10W	WVB-12W	WVB-16W
连接时	最大使用压力		MPa	1			
	保证耐压		MPa	1.5			
分离时	最大使用压力	模具侧	MPa	1			
		机器侧	MPa	1			
使用温度范围			℃	0～80（无冻结）			

※ 当配管尺寸为1″时，模具侧的安装方式为螺钉。

锁定导向系统 WVK-P WVK-S

带有锁定机构的导向。
无需单独安装锁定装置和导向，使连接块更加紧凑。

WVK-15 P

1 锁定能力

3 P：模具侧 S：机器侧

1 锁定能力
WVK-15：15 kN
WVK-40：40 kN

WVK-P 锁定导向插销（模具侧）　　WVK-S 锁定导向插口（机器侧）

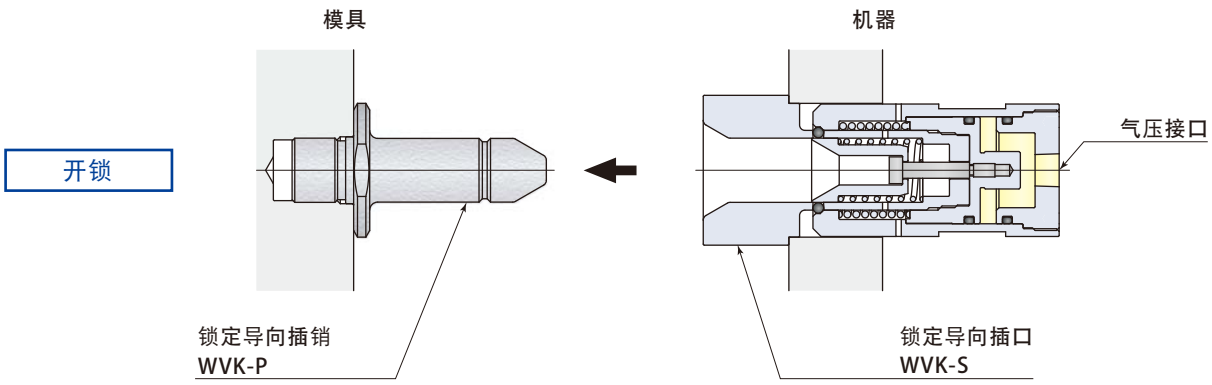

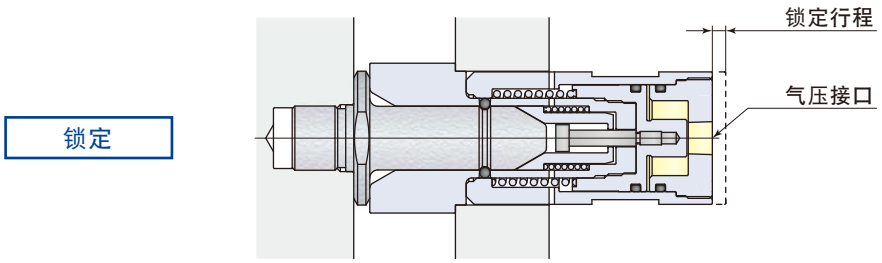

型　号			WVK-15P WVK-15S	WVK-40P WVK-40S
锁定能力		kN	15	40
锁定方式			连接时弹簧自动锁定	
弹簧反力（锁定时）		N	103	103
锁定行程		mm	5	8
最低动作气压		MPa	0.2	0.2
最大使用气压		MPa	1	1
允许偏心量		mm	±5	±5
质量	模具侧（锁定导向插销） WVK-□P	kg	0.4	1.2
	机器侧（锁定导向插口） WVK-□S	kg	1.9	6.7
使用温度范围		℃	0～80（无冻结）	

● 如需在80℃以上使用， 请联系我们。

锁定导向系统　动作说明

待机位置

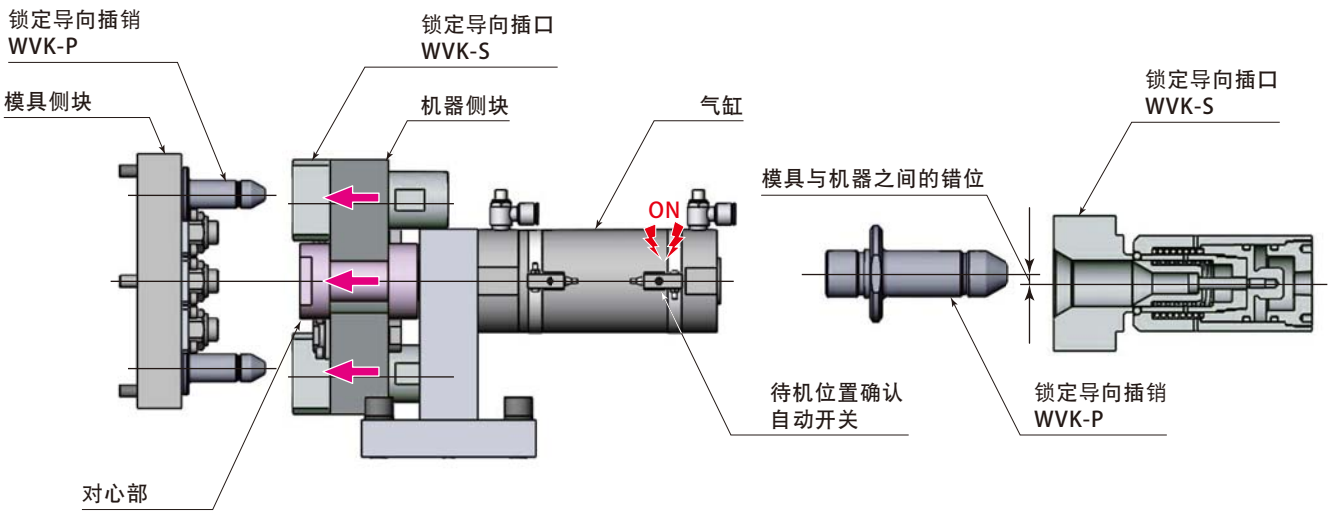

连接进行中

自动对心 ②　对心部

由对心部吸收模具的对心误差。
（最大允许误差 ±5mm）

自动对心 ①　锁定导向

连接器动作时，锁定导销和锁定导口的锥形部使模具位置对正。

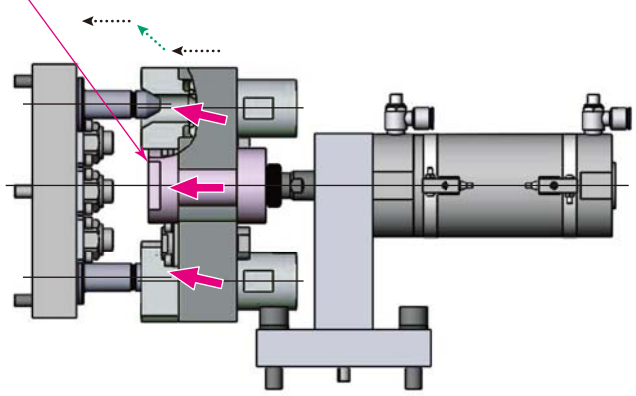

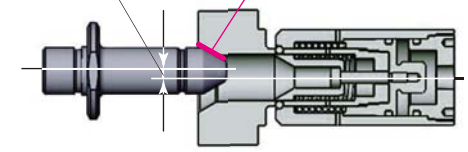

连接完了

锁定

导销由球锁机构锁定，抵抗流体压力保持连接状态。

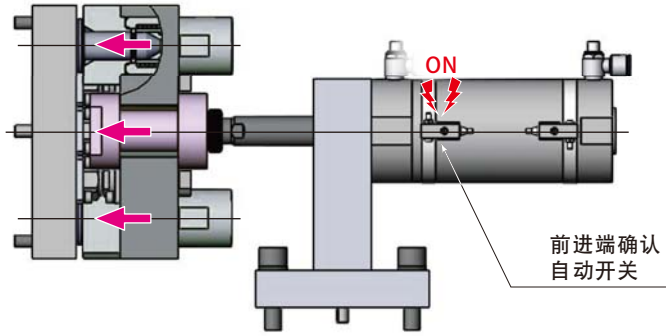

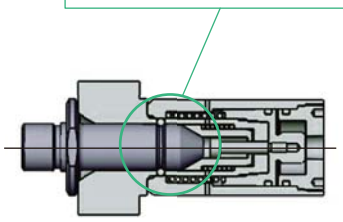

Pascal

www.pascaleng.co.jp

帕斯卡株式会社

总公司 〒664-8502 兵库县伊丹市鸿池 2 丁目14-7

TEL.072-777-3333　FAX.072-777-3520

PA-184C REV.12 2025.10

产品的规格在不另行通知的情况下有可能进行改良,敬请见谅。