テーパスリーブ

サイズ

CTH 04 / 05 / 06 / 10 / 16 ー MS : テーパスリーブ

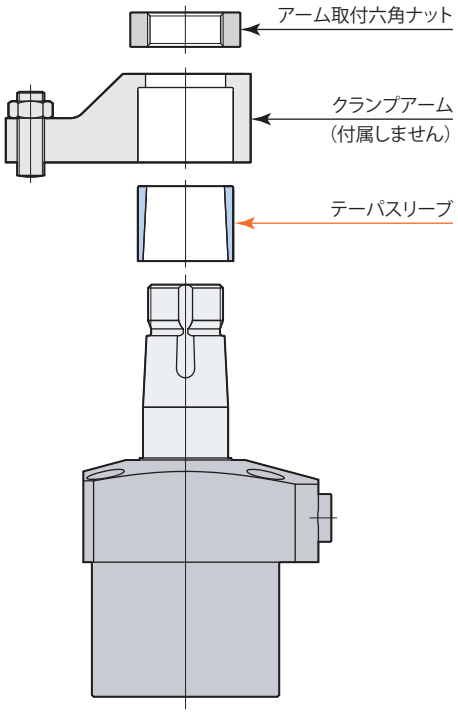

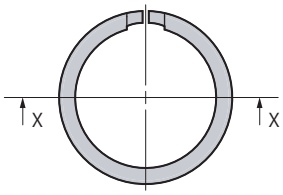

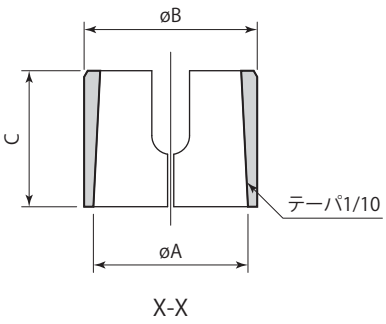

mm

テーパスリーブ	CTH04-MS	CTH05-MS	CTH06-MS	CTH10-MS	CTH16-MS
適用スイングクランプ	CTM04-□S	CTM05-□S	CTM06-□S	CTM10-□S	CTM16-□S
øA	18	22	25	30	35.5
øB	20	25	28	34	40
C	16	19	22	25	31

在庫・納期・見積・発注はカスタマーサービスセンターへ 072-747-2827　技術問合せはテクニカルサービスセンターへ 072-777-4642

クランプアーム取付穴加工図

（テーパスリーブ使用時）

クランプアームは付属しません。下記の寸法で製作してください。

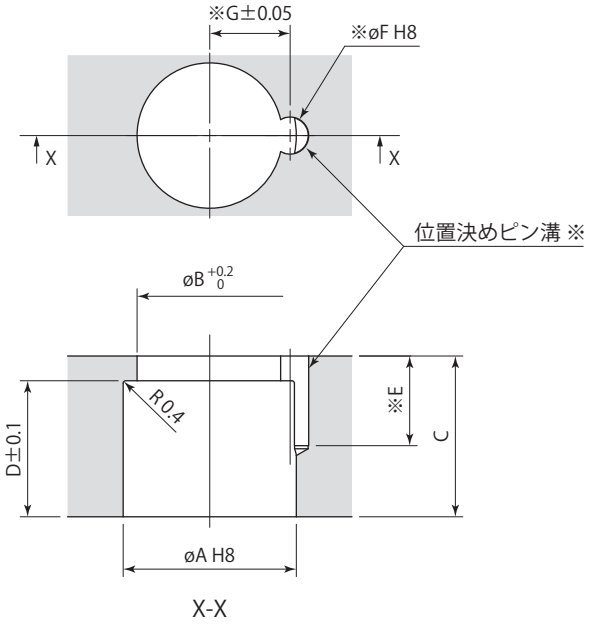

X-X

※：位置決めピンを使用しない場合は、位置決めピン溝（E, øF, G）の加工は不要です。
（位置決めピンはクランプアーム取付方向の位置出しを確実、容易に行なえます。）

mm

テーパスリーブ	CTH04-MS	CTH05-MS	CTH06-MS	CTH10-MS	CTH16-MS
適用スイングクランプ	CTM04-□S	CTM05-□S	CTM06-□S	CTM10-□S	CTM16-□S
øA	20 +0.033 0	25 +0.033 0	28 +0.033 0	34 +0.039 0	40 +0.039 0
øB	17	21	23.5	29	33
C	19	23	26	29	35
D	16	19	22	25	31
E	10.5	12.5	14.5	16.5	17.5
øF（ピン溝径）	4 +0.018 0	5 +0.018 0	6 +0.018 0	6 +0.018 0	8 +0.022 0
G	9	11.5	13	15.5	18